2.516.950.02 IS07638/02

iGuzzini

# iROAD

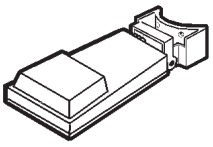

## ATTENZIONE:
LA SICUREZZA DELL'APPARECCHIO E' GARANTITA SOLO CON L'USO APPROPRIATO DELLE SEGUENTI ISTRUZIONI; PERTANTO E' NECESSARIO CONSERVARLE.

## WARNING:
THE SAFETY OF THIS FIXTURE IS GUARANTEED ONLY IF YOU COMPLY WITH THESE INSTRUCTIONS; REMEMBER TO CONSERVE IN A SAFE PLACE.

## ATTENTION:
LA SECUTIE DE L'APPAREIL N'EST GARANTIE QU'EN CAS D'UTILISATION CORRECTE DES INSTRUCTIONS SUIVANTES; IL FAUT PAR CONSEQUENT LES CONSERVER.

## ACHTUNG:
DIE SICHERHEIT DES GERÄTES WIRD NUR DURCH SACHGEMÄSSE BEFOLGUNG NACHSTEHENDER ANWEISUNGEN GEWÄHRLEISTET; IHRE AUFBEWAHRUNG IST DESHALB SEHR WICHTIG.

## OPGELET:
DE VEILIGHEID VAN DI ATOESTEL IS SLECHTS DAN GEGARANDEERD ALS INDIEN DE VOLGENDE INSTRUCTIES STRIKT WORDEN TOEGEPAST: DAAROM MOET MEN ZE OOK BEWAREN.

## ATENCION:
LA SEGURIDAD DEL APARATO SE GARANTIZA SOLO CUMPLIENDO CUIDADOSAMENTE LAS SIGUIENTES INSTRUCCIONES; POR ELLO, ES NECESARIO CONSERVARLAS.

## BEMÆRK:
SIKKERHEDEN VED BRUG AF ARMATURET KAN KUN GARANTERES, HVIS DISSE ANVISNINGER FØLGES; SØRG DERFOR FOR AT GEMME DEM.

## ADVARSEL:
SIKKERHETEN TIL DETTE APPARATET GARANTERES KUN HVIS DU OVERHOLDER DISSE INSTRUKSJONENE; HUSK Å OPPBEVARE DEM PÅ ET TRYGT STED.

## OBSERVERA!
UTRUSTNINGENS SÄKERHET KAN ENDAST GARANTERAS OM DESSA ANVISNINGAR RESPEKTERAS I DETALJ. SPARA DÄRFÖR DESSA ANVISNINGAR FÖR FRAMTIDA KONSULTATION.

ВНИМАНИЕ:
МЫ ГАРАНТИРУЕМ БЕЗОПАСНУЮ ЭКСПЛУАТАЦИЮ ИЗДЕЛИЯ ТОЛЬКО ПРИ СОБЛЮДЕНИИ СЛЕДУЮЩИХ ИНСТРУКЦИЙ; С ЭТОЙ ЦЕЛЬЮ НЕОБХОДИМО СОХРАНИТЬ ДАННУЮ БРОШЮРУ.

警告
为确保该装置安全，请遵守操作指示；并于安全场所放置。

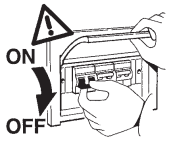


N.B.: DURANTE L'INSTALLAZIONE DEL SISTEMA RISPETTARE SCRUPOLOSAMENTE LE NORME IMPIANTISTICHE NAZIONALI VIGENTI.

N.B.: WHEN INSTALLING THE SYSTEM, MAKE SURE ALL CURRENT NATIONAL REGULATIONS RELATING TO INSTALLATION ARE OBSERVED.

N.B.: LORS DE L'INSTALLATION DU SYSTÈME VEUILLEZ RESPECTER RIGOUREUSEMENT LES NORMES EN VIGUEUR EN LA MATIÈRE DANS LE PAYS.

N.B.: BEACHTEN SIE BEI DER INSTALLATION DES SYSTEMS UNBEDINGT DIE IM LAND GELTENDEN ANLAGETECHNISCHEN VORSCHRIFTEN.

N.B.: BIJ HET INSTALLEREN VAN HET SYSTEEM MOET U DE GELDENDE NATIONALE INSTALLATIENORMEN STRIKT NALEVEN.

NOTA: DURANTE LA INSTALACIÓN DEL SISTEMA RESPETAR ESCRUPULOSAMENTE LAS NORMAS NACIONALES DE INSTALACIÓN EN VIGOR.

N.B.: UNDER INSTALLATION AF SYSTEMET SKAL MAN NØJE OVERHOLDE DE GÆLDENDE REGLER FOR DISSE ANLÆG.

N.B.: UNDER INSTALLASJON AV SYSTEMET MÅ DE NASJONALE ANLEGGSFORSKRIFTENE OVERHOLDES NØYE.

OBS! UNDER INSTALLATIONEN AV SYSTEMET SKA GÄLLANDE NATIONELLA INSTALLATIONSFÖRESKRIFTER RESPEKTERAS I DETALJ.

ПРИМЕЧАНИЕ: В ПРОЦЕССЕ МОНТАЖА СИСТЕМЫ СТРОГО СОБЛЮДАЙТЕ НАЦИОНАЛЬНЫЕ ДЕЙСТВУЮЩИЕ НОРМАТИВЫ ПО ЭЛЕКТРОПРОВОДКЕ.

注意：安装系统时请务必遵守系统标准。

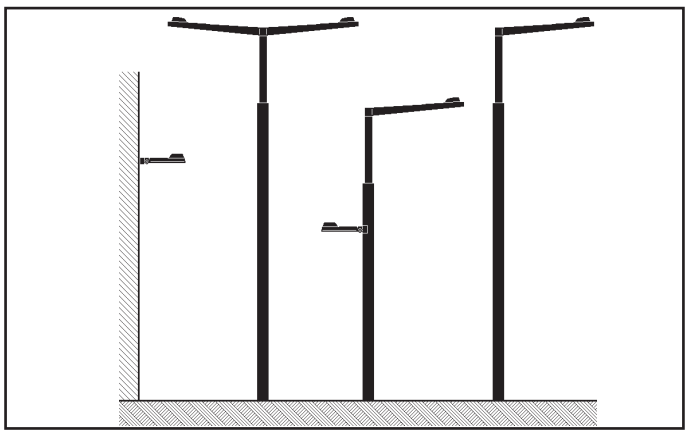

I PESO, DIMENSIONI E SUPERFICIE DELLA COMPOSIZIONE DI MASSIMO INGOMBRO.

GB WEIGHT, DIMENSIONS AND SURFACE AREA OF THE LARGEST COMPOSITION.

F POIDS, DIMENSIONS ET SURFACE DE LA COMPOSITION D'ENCOMBREMENT MAXIMUM.

D GEWICHT, ABMESSUNGEN UND OBERFLÄCHE DER ZUSAMMENSTELLUNG MIT DEM GRÖßTEN RAUMBEDARF.

NL GEWICHT, AFMETINGEN EN OPPERVLAKTE VAN DE SAMENSTELLING MET DE MEESTE PLAATSRUIMTE.

E PESO, DIMENSIONES Y SUPERFICIE DE LA COMPOSICIÓN DE MÁXIMO VOLUMEN.

N VEKT, DIMENSJONER OG OVERFLATE PÅ DEN STØRSTE SAMMENSETNINGEN.

DK VÆGT, DIMENSIONER OG SAMLET OVERFLADEMÅL PÅ SAMMENSÆTNINGEN.

S VIKT, MÃ…TT OCH YTA FÃ-R UTFÃ-RANDE MED MAX. YTTRE MÃ…TT.

RUS МАССА, РАЗМЕРЫ И МАКСИМАЛЬНАЯ ЗАНИМАЕМАЯ ПЛОЩАДЬ КОНСТРУКЦИИ

CN 组件的最大的重量，尺寸及面积。

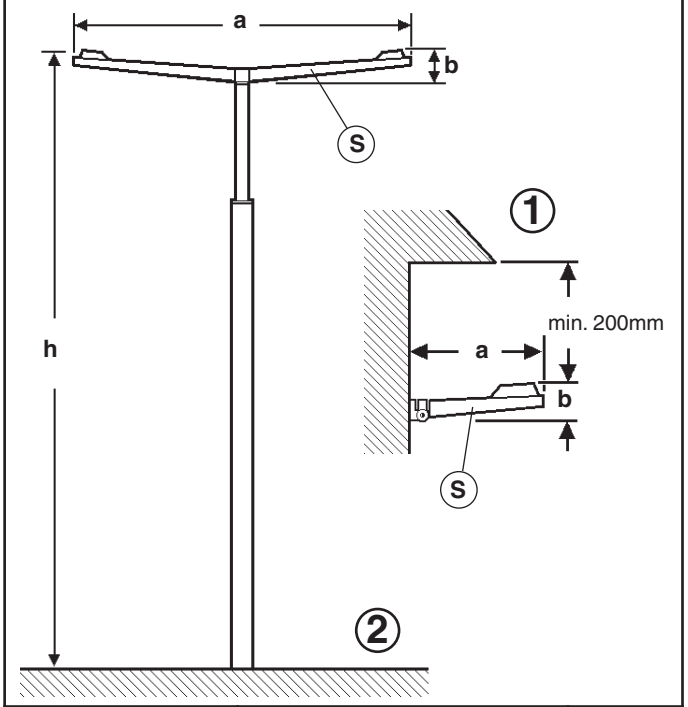


| | ART. | PESO WEIGHT POIDS GEWICHT GEWICHT PESO VÆGT VEKT VIKT BEC 重量 ( Kg ) | Dimensioni - Dimensions Dimensions - Abmessungen Afmetingen - Dimensiones - Må Mål - Mått Размеры 尺寸 a x b x h (m) | Superficie Surface Surface Oberfläche Oppervlak Superficie Overflade Overflate Yta Поверхность 面积 b x h (mq) S |
|---|---|---|---|---|
| 1 | BM06 + 1129 | 11 | 640 x 172 | 0,056 |
| 2 | 2xBM06 + 1538 | 201 | 2800 x 254 x 10000 | 1,76 |

I PESO, DIMENSIONI E SUPERFICIE DEI VANI OTTICI COMPLETI DI ACCESSORI.

GB WEIGHT, DIMENSIONS AND SURFACE AREA OF THE OPTICAL ASSEMBLIES COMPLETE WITH ACCESSORIES.

F POIDS, DIMENSIONS ET SURFACE DES BLOCS OPTIQUES AVEC ACCESSOIRES.

D GEWICHT, ABMESSUNGEN UND OBERFLÄCHE DER LEUCHTENGEHÄUSE KOMPLETT MIT ZUBEHÖRTEILEN.

NL GEWICHT, AFMETINGEN EN OPPERVLAKTE VAN DE OPTISCHE BEHUIZINGEN COMPLEET MET ACCESSOIRES.

E PESO, DIMENSIONES Y SUPERFICIE DE LOS VANOS ÓPTICOS COMPLETOS DE ACCESORIOS.

N VEKT, DIMENSJONER OG OVERFLATE PÅ DE OPTISKE ENHETENE, FULLSTENDIG MED TILBEHØR.

DK VÆGT, DIMENSIONER OG SAMLET OVERFLADEMÅL PÅ OPTISK ENHED MED TILBEHØR.

S VIKT, MÃ…TT OCH DE OPTISKA RUMMENS YTOR FÖRSEDDA MED TILLBEHÖR.

RUS МАССА, РАЗМЕРЫ И ПЛОЩАДЬ ЛАМПОВЫХ ОТСЕКОВ, УКОМПЛЕКТОВАННЫХ ДЕТАЛЯМИ.

CN 光学嵌入孔的所有附件的重量，尺寸及面积。

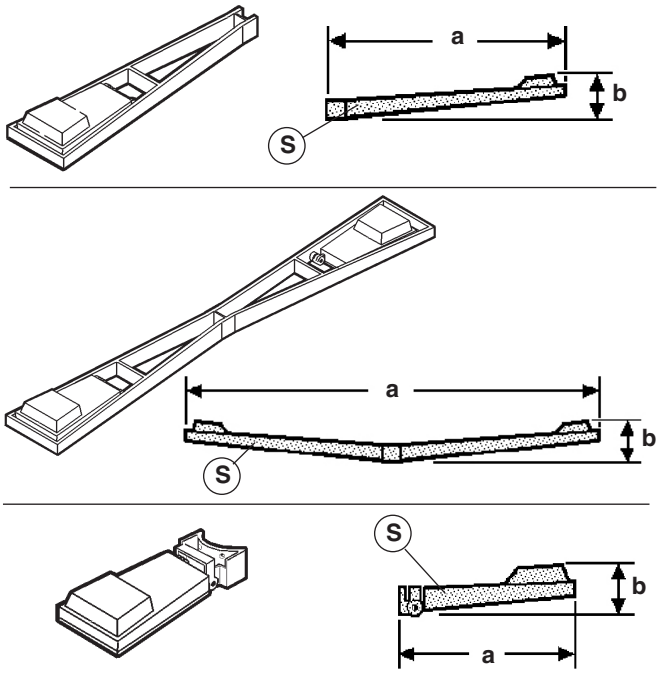


| ART. | | PESO WEIGHT POIDS GEWICHT GEWICHT PESO VÆGT VEKT VIKT BEC 重量 (Kg) | Dimensioni Dimensions Dimensions Abmessungen Afmetingen Dimensiones Må Mål Mått Размеры 尺寸 a x b (m m) | Superficie Surface Surface Oberfläche Oppervlak Superficie Overflade Overflate Yta Поверхность 面积 (mq) |
|---|---|---|---|---|
| | BM03 | 19 | 1450 x 254 | 0,14 |
| | BM04 | 20 | | |
| | BM05 | 19,5 | | |
| | BM06 | 20 | | |
| | BM07 | 19,5 | | |
| | BM08-BM09-BM10 | 20 | | |
| | BP43 | 19 | | |
| | BP44 | 20 | | |
| | BP45 | 19,5 | | |
| | BP46 | 20 | | |
| | BP47 | 19,5 | | |
| | BP48-BP49-BP50 | 20 | | |
| | 2 x BM03 | 38 | 2800 x 254 | 0,26 |
| | 2 x BM04 | 40 | | |
| | 2 x BM05 | 39 | | |
| | 2 x BM06 | 40 | | |
| | 2 x BM07 | 39 | | |
| | 2xBM08-BM09-BM10 | 40 | | |
| | 2 x BP43 | 38 | | |
| | 2 x BP44 | 40 | | |
| | 2 x BP45 | 39 | | |
| | 2 x BP46 | 40 | | |
| | 2 x BP47 | 39 | | |
| | 2xBP48-BP49-BP50 | 40 | | |
| | BM03 | 10 | 640 x 172 | 0,06 |
| | BM04 | 11 | | |
| | BM05 | 10,5 | | |
| | BM06 | 11 | | |
| | BM07 | 10,5 | | |
| | BM08-BM09-BM10 | 11 | | |
| | BP43 | 10 | | |
| | BP44 | 11 | | |
| | BP45 | 10,5 | | |
| | BP46 | 11 | | |
| | BP47 | 10,5 | | |
| | BP48-BP49-BP50 | 11 | | |

**INSTALLAZIONE SU PALO CON L' ART. 1128**
**POLE APPLICATION WITH ART. 1128**
**INSTALLATION SUR MÂT AVEC L' ART. 1128**
**MASTINSTALLATION MIT DEM ART. 1128**
**INSTALLATIE OP PAAL MET ART. 1128**
**INSTALACIÓN EN POSTE CON ART. 1128**
**INSTALLATION PÅ MAST MED ART. 1128**
**STANGAPPLIKASJON MED ART. 1128**
**INSTALLATION PÅ STOLPE MED ART. 1128**
**МОНТАЖ НА ФОНАРНОМ СТОЛБЕ С АРТИКЛЕМ 1128**
**ART. 1128杆式**

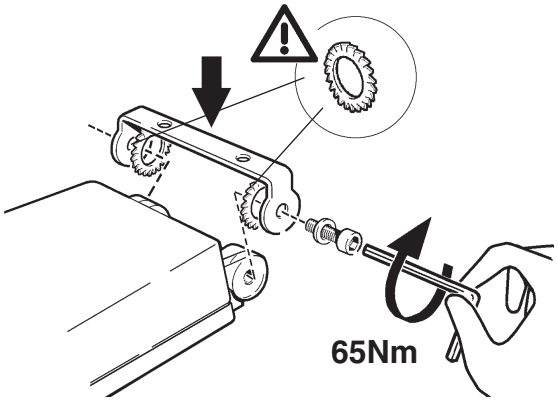


INTERASSI DI FORATURA
CENTRE TO CENTRE DISTANCE BETWEEN HOLES
ENTRE-AXES DE PERCAGE
ABSTAND DER BOHRLÖCHER
AFSTANDEN TUSSEN DE GATEN
DISTRANCIA ENTRE LOS EJES DE PERFORACIÓN
HULAFSTAND
AVSTANDER FRA SENTER TIL SENTER MELLOM HULL
AVSTÅND MELLAN HÅL
ШАГ ОТВЕРСТИЙ
孔间的中心距离

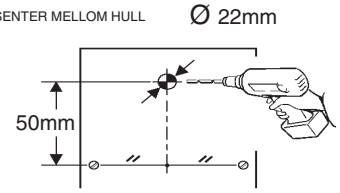


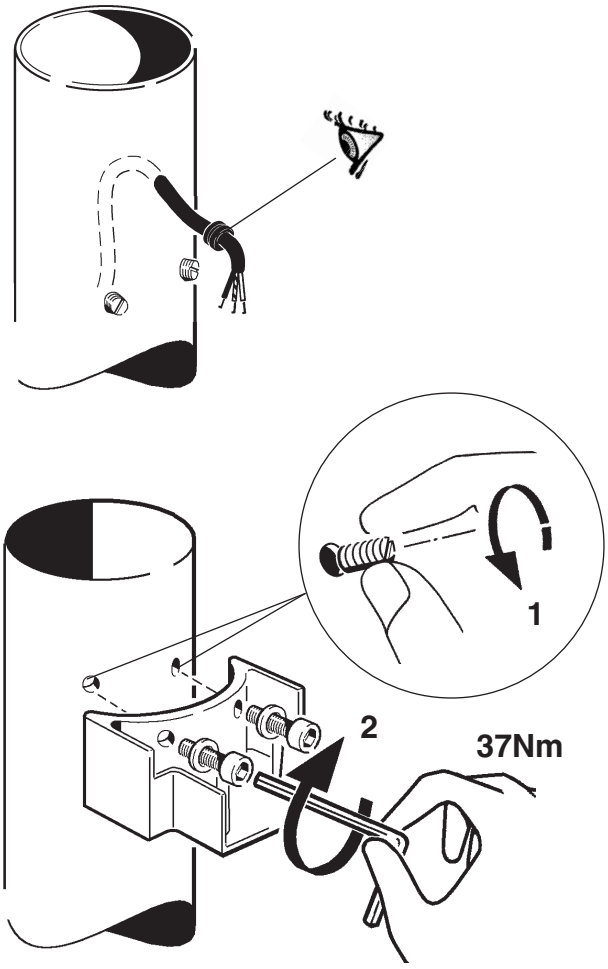

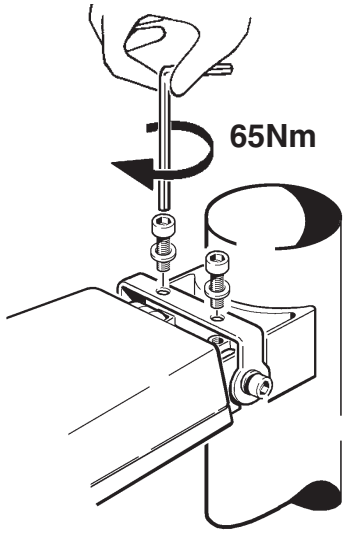


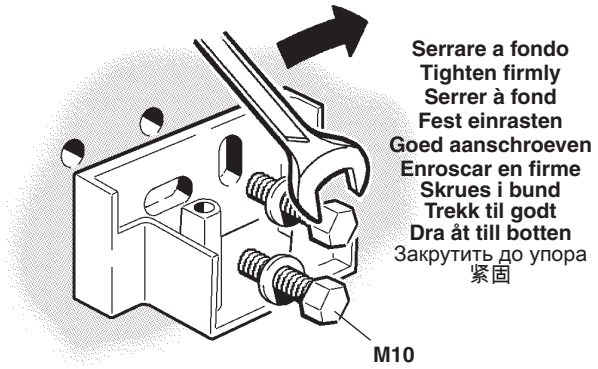


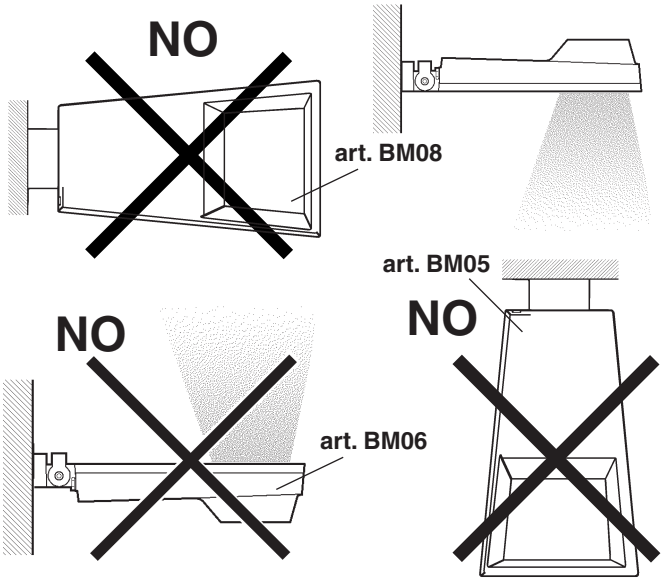


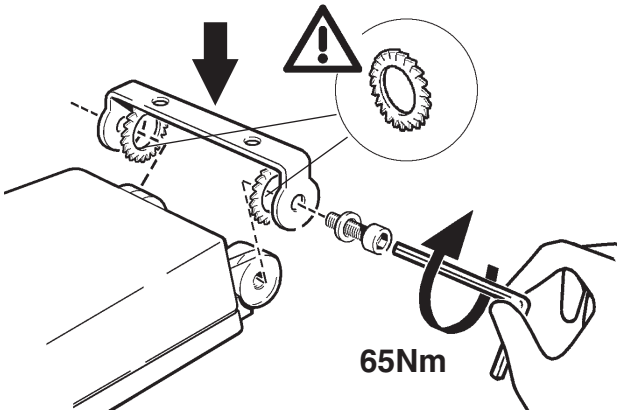


**INSTALLAZIONE AD APPLIQUE CON L' ART. 1129**
**WALL APPLICATION WITH ART. 1129**
**INSTALLATION EN APPLIQUE AVEC L' ART. 1129**
**WANDINSTALLATION MIT DEM ART. 1129**
**INSTALLATIE ALS WANDARMATUUR MET ART. 1129**
**INSTALACIÓN EN PARED CON ART. 1129**
**VÆGMONTERING MED ART. 1129**
**VEGGAPPLIKASJON MED ART. 1129**
**LAMPETTINSTALLATION MED ART. 1129**
**МОНТАЖ БРА С ИЗДЕЛИЕМ 1129**
**ART. 1129壁式**

INTERASSI DI FORATURA
CENTRE TO CENTRE DISTANCE BETWEEN HOLES
ENTRE-AXES DE PERCAGE
ABSTAND DER BOHRLÖCHER
AFSTANDEN TUSSEN DE GATEN
DISTRANCIA ENTRE LOS EJES DE PERFORACIÓN
HULAFSTAND
AVSTANDER FRA SENTER TIL SENTER MELLOM HULL
AVSTÅND MELLAN HÅL
ШАГ ОТВЕРСТИЙ
孔间的中心距离

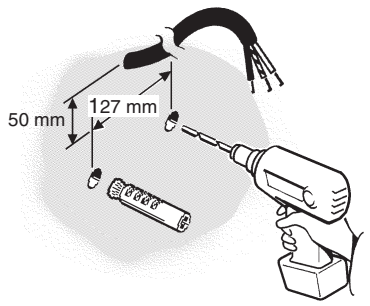


**PER IL FISSAGGIO USARE TASSELLI AD ESPANSIONE CON VITI Ø 10; IL TIPO DI TASSELLO DA USARE (NYLON, ACCIAIO, A REAZIONE CHIMICA ....) E' DA SCEGLIERE IN FUNZIONE DELLE CARATTERISTICHE DEL MATERIALE DI SUPPORTO (MURATURA, CALCESTRUZZO,METALLO ....) SU CUI VIENE APPLICATO IL PRODOTTO.**

**FOR ATTACHMENT, USE EXPANSION PLUGS WITH Ø 10 SCREW; CHOOSE THE TYPE OF PLUG ( NYLON, STEEL, CHEMICAL REACTION ....) ACCORDING TO THE CHARACTERISTICS OF THE SURFACE ( MASONRY, CONCRETE, METAL ....) TO WHICH IT IS APPLIED.**

**POUR LA FIXATION, UTILISEZ DES CHEVILLES A EXPANSION ET DES VIS Ø 10, LE TYPE DE CHEVILLE DEVANT ÊTRE UTILISE (NYLON, ACIER, A REACTION CHIMIQUE ....) DOIT ÊTRE CHOISI EN FONCTION DES CARACTERISTIQUES DU MATERIAU DE SUPPORT (MAçONNERIE, BETON, METAL ....) DU PRODUIT.**

**FÜR DIE BEFESTIGUNG SPREIZDÜBEL MIT SCHRAUBE Ø 10 VERWENDEN; DER ZU VERWENDENDE DÜBELTYP ( AUS NYLON, STAHL, MIT CHEMISCHER REAKTION .... ) HÄNGT VON DEN EIGENSCHAFTEN DES BEFESTIGUNGSMATERIALS ( MAUERWERK, BETON, METALL ....) AN DEM DAS PRODUKT MONTIERT WIRD, AB.**

**VOOR HET BEVESTIGEN GEBRUIKT MEN EXPANSIEPLUGGEN MET SCHROEVEN Ø 10; HET TE GEBRUIKEN TYPE PLUG (NYLON, STAAL, CHEMISH REAGEREND ....) HANGT AF VAN DE KENMERKEN VAN HET MATERIAAL WAAROP HET PRODUKT WORDT AANGEBRACHT ( METSELWERK,BETON, METAL .... ).**

**PARA LA FIJACION UTILIZAR TARUGOS DE EXPANSION CON TORNILLOS Ø 10; EL TIPO DE TARUGO QUE DEBE USARSE ( NYLON,ACERO, DE REACCION QUIMICA .... ) DEBERA ELEGIRSE EN FUNCION DE LAS CARACTERISTICAS DEL MATERIAL DE SOPORTE ( MAMPOSTERIA, HORMIGON, METAL ....) EN EL CUAL DEBE APLICARSE EL PRODUCTO.**

**FOR FASTGØRELSE SKAL MAN ANVENDE RAWLPLUGS MED SKRUER Ø 10. DE PLUGS, DER KAN ANVENDES (NYLON, STÅL, MED KEMISK REAKTION ....) SKAL VÆLGES UD FRA MONTERINGSFLADERNES EGENSKABER (MURVÆRK, BETON, METAL ....) HVOR PRODUKTET SKAL MONTERES.**

**FOR FESTE, BRUK EKSPANSJONSPLUGGER MED Ø 10 SKRUE. VELGTYPE PLUGG (NYLON, STÅL, KJEMISK REAKSJON…) ETTER EGENSKAPENE PÅ OVERFLATEN (MUR, BETONG, METALL…) SOM DE ER PÅFØRT.**

**FÖR FASTSÄTTNINGEN SKA EXPANSIONSPLUGGAR MED Ø 10 SKRUV ANVÄNDAS. TYPEN AV PLUGG (NYLON, STÅL, KEMISK REAKTION O.S.V.) SKA VÄLJAS BEROENDE PÅ DET BÄRANDE MATERIALETS EGENSKAPER (MURVERK, BETONG, METALL O.S.V.) DÄR PRODUKTEN APPLICERAS.**

**ДЛЯ КРЕПЛЕНИЯ ИСПОЛЬЗУЙТЕ РАСШИРИТЕЛЬНЫЕ ВКЛАДЫШИ С ШУРУПАМИ Ø 10: ТИП ИСПОЛЬЗУЕМОГО ВКЛАДЫША (НЕЙЛОН, СТАЛЬ, С ХИМИЧЕСКОЙ РЕАКЦИЕЙ...) ВЫБИРАЕТСЯ ПО ХАРАКТЕРИСТИКАМ МАТЕРИАЛА ОСНОВАНИЯ, К КОТОРОМУ КРЕПИТСЯ СИСТЕМЫ (КЛАДКА, БЕТОН, МЕТАЛЛ ...), К КОТОРОМУ КРЕПИТСЯ ПРИБОР.**

**平 | 附加说明，按照与Ø10螺丝的膨胀塞：根据使用塞子的人自（砖石，混凝土，金属……）来决定选择塞子的类型（尼龙，例，化学反应……）**

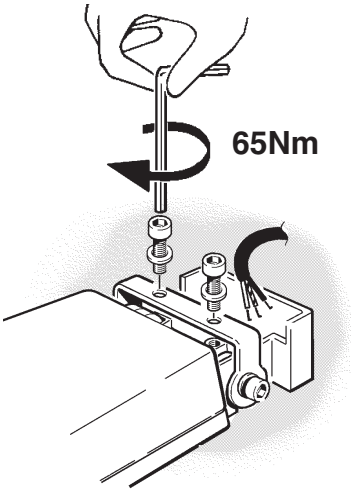

**INSTALLAZIONE SU PALO CON BRACCI**
**POLE APPLICATION WITH ARMS**
**INSTALLATION SUR MÂT AVEC BRAS**
**INSTALLATION AM MAST MIT ARMEN**
**INSTALLATIE OP PAAL MET ARMEN**
**INSTALACIÓN EN POSTE CON BRAZOS**
**INSTALLATION PÅ MAST MED ARME**
**STANGAPPLIKASJON MED ARMER**
**INSTALLATION PÅ STOLPE MED ARMAR**
**УСТАНОВКА НА ФОНАРНОМ СТОЛБЕ СО СТРЕЛАМИ**
**在灯柱上安装支撑臂**

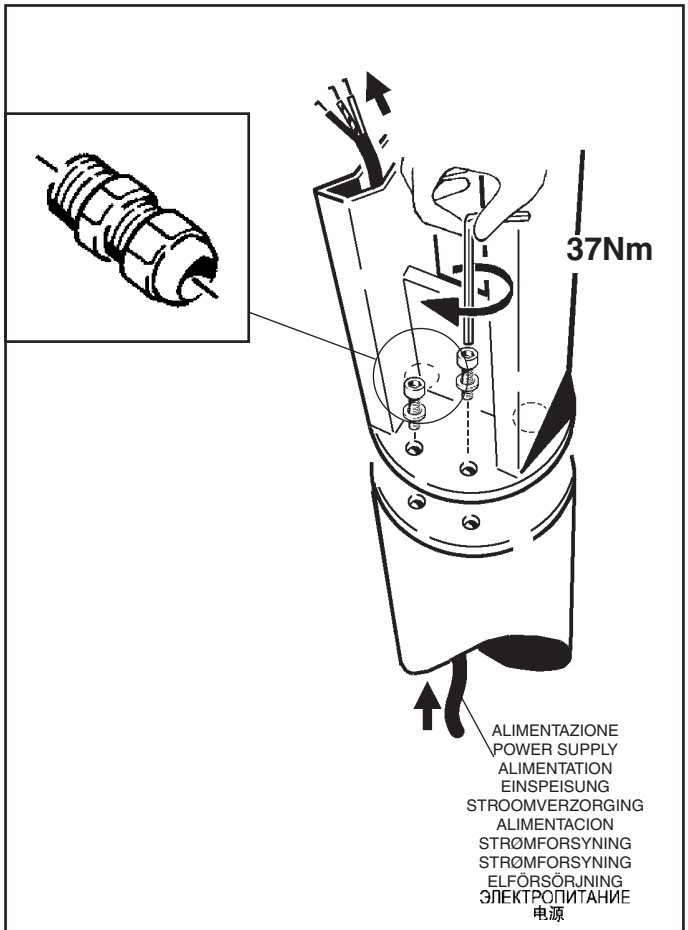


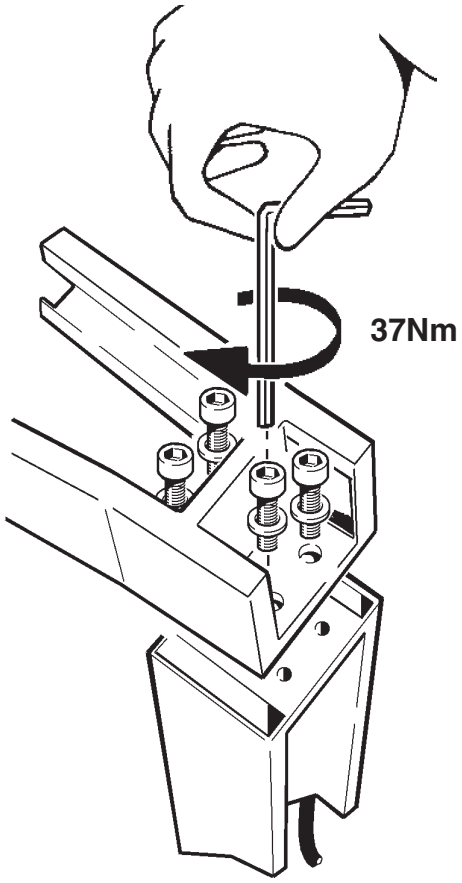


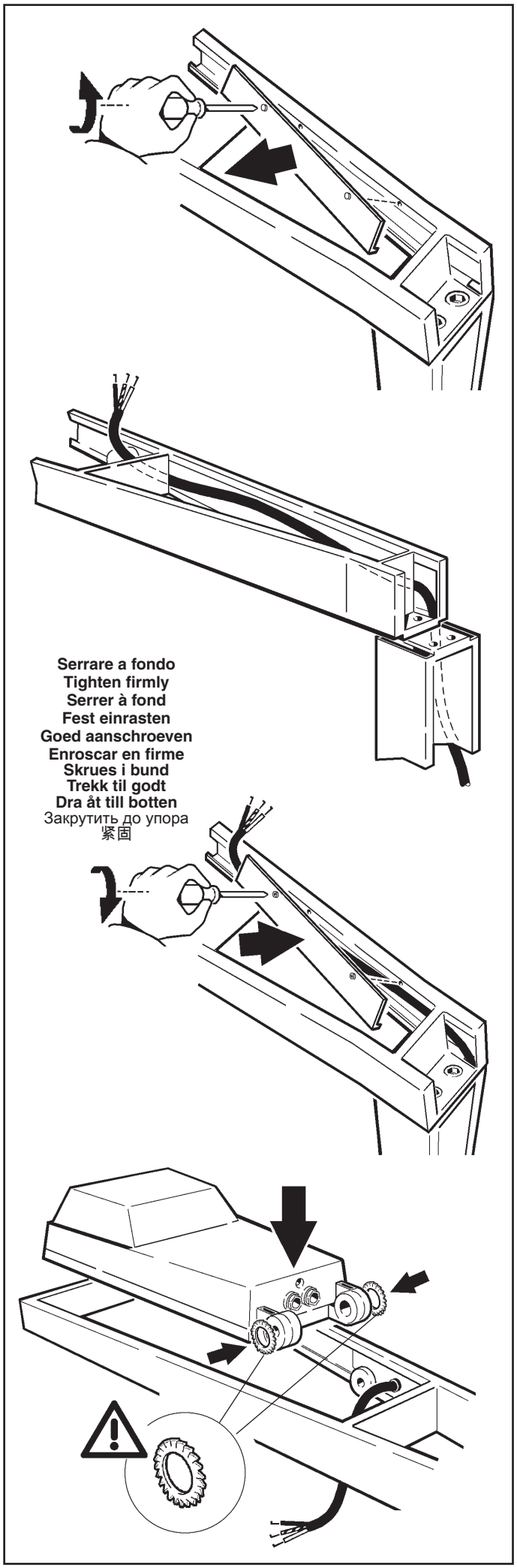

min
37Nm

ALIMENTAZIONE
POWER SUPPLY
ALIMENTATION
EINSPEISUNG
STROOMVERZORGING
ALIMENTACION
STRØMFORSYNING
STRØMFORSYNING
ELFÖRSÖRJNING
ЭЛЕКТРОПИТАНИЕ
电源

**CABLAGGIO ELETTRICO**
**ELECTRIC WIRING**
**CABLAGE ÉLECTRIQUE**
**ELEKTRISCHE VERKABELUNG**
**DE ELEKTRISCHE INSTALLERING**
**CABLAJE ELÉCTRICO**
**ELEKTRISK LEDNINGSFØRING**
**ELEKTRISK KABLING**
**ELEKTRISK KABELDRAGNING**
**МОНТАЖ КАБЕЛЬНОЙ ПРОВОДКИ**
**布线**

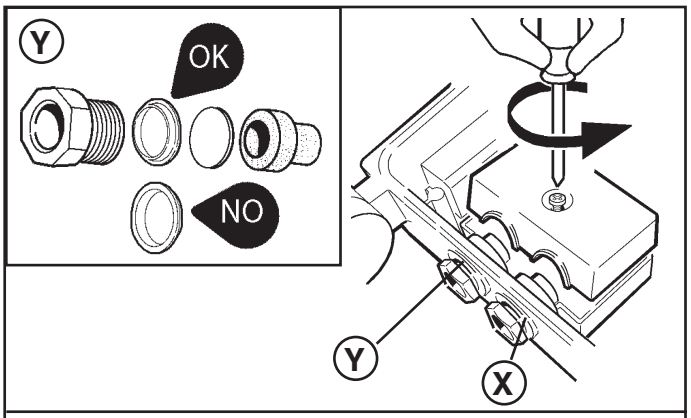


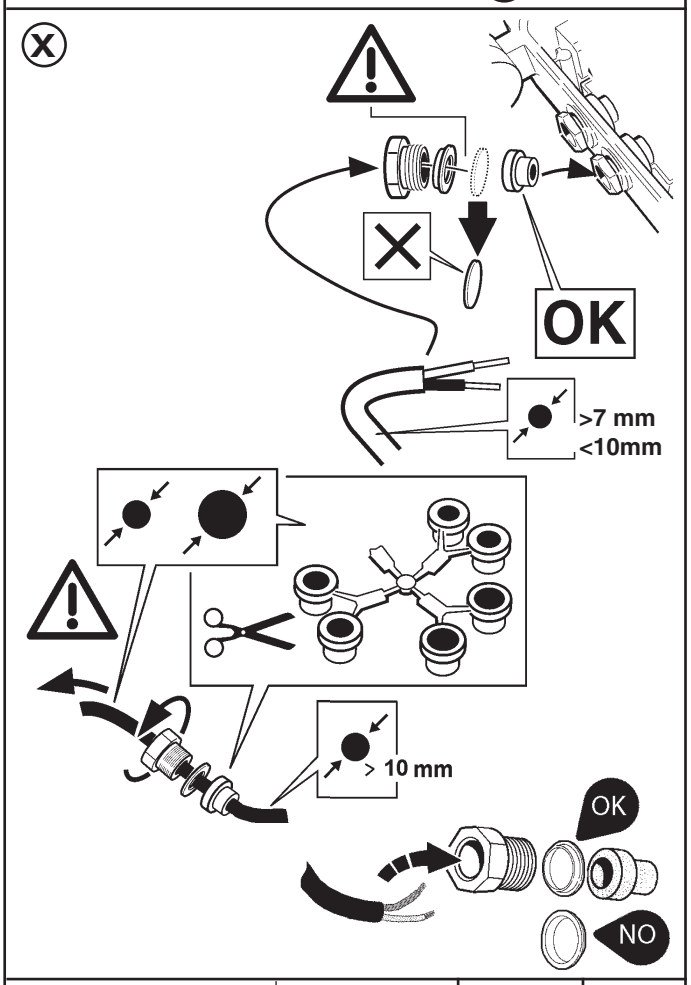


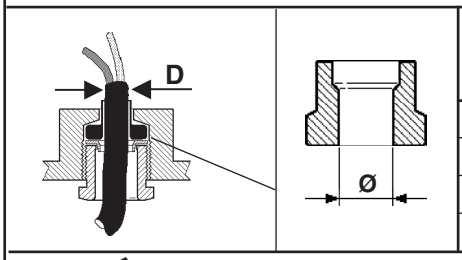


| D ( mm ) | Ø ( mm ) |
|---|---|
| 7,0 ÷ 10,0 | 8,5 |
| 10,0 ÷ 12,5 | 11 |
| 12,5 ÷ 14,5 | 13,5 |
| 14,5 ÷ 16,0 | 15,4 |

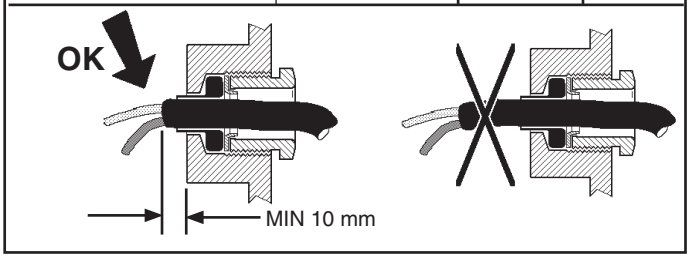

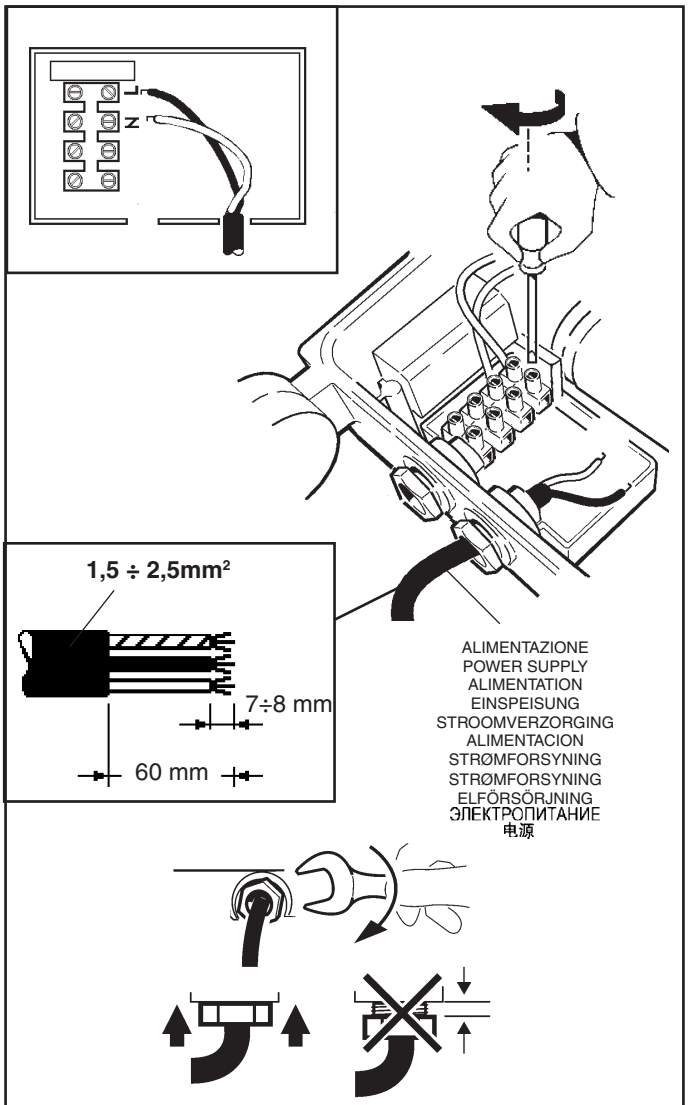


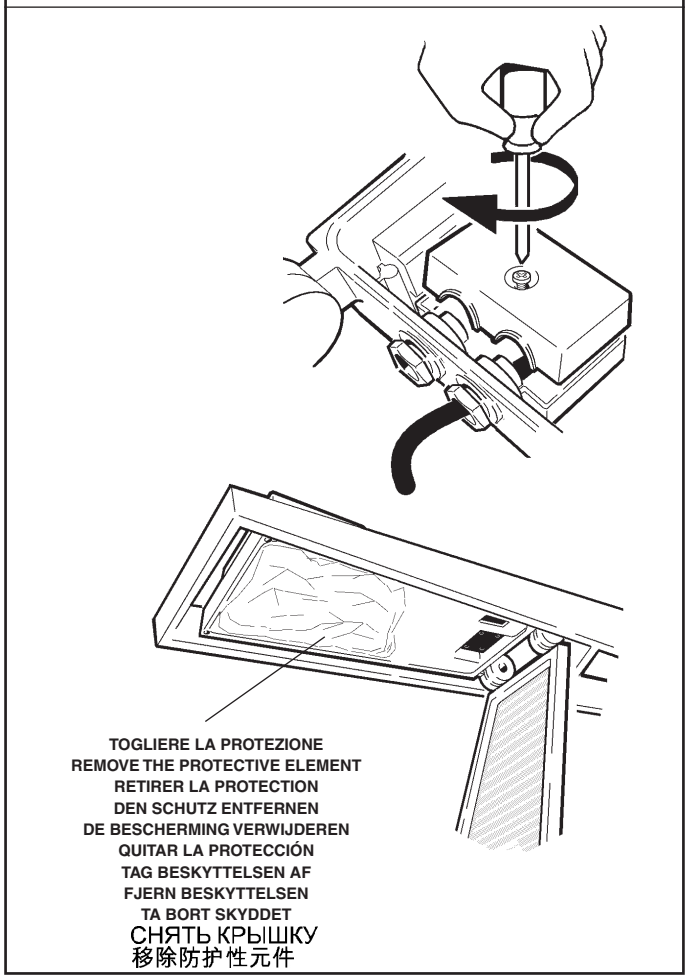


**REGOLAZIONE DELL'INTENSITA' LUMINOSA**
**ADJUSTING THE LUMINOSITY**
**RÉGLAGE DE L'INTENSITÉ LUMINEUSE**
**EINSTELLEN DER LICHTSTÄRKE**
**HET REGELEN VAN DE LICHTSTERKTE**
**REGULACION DE LA INTENSIDAD LUMINOSA**
**JUSTERING AF LYSSTYRKEN**
**JUSTERE LYSSTYRKEN**
**INSTÄLLNING AV LJUSSTYRKA**
**НАСТРОЙКА ИНТЕНСИВНОСТИ ОСВЕЩЕНИЯ**
**调整亮度**

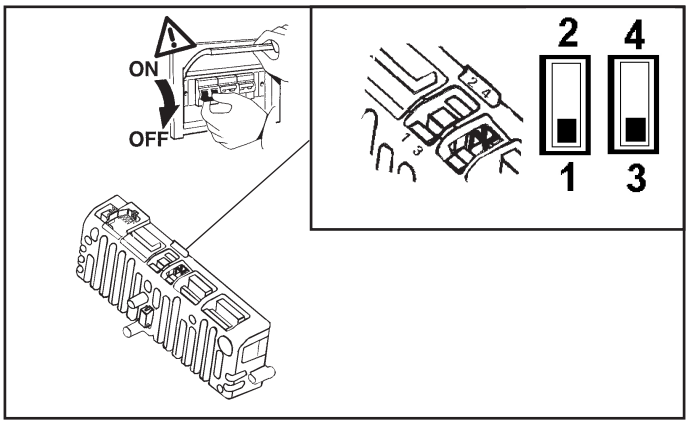


| ART. | OUTSIDE TEMPERATURE 🌡 25°C (298K) | | | |
|---|---|---|---|---|
| | PROFILE_1 (DEFAULT) | PROFILE_2 | PROFILE_3 | |
| **BM03** | OK | OK | OK | OK |
| **BM04** | OK | - | - | OK |
| **BM05** | OK | OK | OK | OK |
| **BM06** | OK | - | - | OK |
| **BM07** | OK | OK | OK | OK |
| **BM08** | OK | - | - | OK |
| **BP43** | OK | OK | OK | OK |
| **BP44** | OK | - | - | OK |
| **BP45** | OK | OK | OK | OK |
| **BP46** | OK | - | - | OK |
| **BP47** | OK | OK | OK | OK |
| **BP48** | OK | - | - | OK |
| **BM09 - BM10 BP49 - BP50** | OK | - | - | OK |

| ART. | OUTSIDE TEMPERATURE 🌡 40°C (313K) | | | |
|---|---|---|---|---|
| | PROFILE_1 (DEFAULT) | PROFILE_2 | PROFILE_3 | |
| **BM03** | OK | OK | OK | OK |
| **BM04** | OK | - | - | OK |
| **BM05** | OK | OK | NO | OK |
| **BM06** | OK | - | - | OK |
| **BM07** | OK | OK | NO | OK |
| **BM08** | OK | - | - | OK |
| **BP43** | OK | OK | OK | OK |
| **BP44** | OK | - | - | OK |
| **BP45** | OK | OK | NO | OK |
| **BP46** | OK | - | - | OK |
| **BP47** | OK | OK | NO | OK |
| **BP48** | OK | - | - | OK |
| **BM09 - BM10 BP49 - BP50** | OK | - | - | OK |

| ART. | 25°C (298K) | | | | | | | |
|---|---|---|---|---|---|---|---|---|
| | 2 4 / 1 3 | | 2 4 / 1 3 | | 2 4 / 1 3 | | 2 4 / 1 3 | |
| | PROFILE_1 (DEFAULT) | | PROFILE_2 | | PROFILE_3 | | | |
| | POTENZA POWER PUISSANCE LEISTUNG VERMOGEN POTENCIA EFFEKT EFFEKT EFFEKT МОЩНОСТЬ 功率 [W] | FLUSSO FLUX FLUX LICHTSTROM LICHTSTROOM FLUJO FLOW LYSSTROM FLODE ПОТОК 流量 [lm] | POTENZA POWER PUISSANCE LEISTUNG VERMOGEN POTENCIA EFFEKT EFFEKT EFFEKT МОЩНОСТЬ 功率 [W] | FLUSSO FLUX FLUX LICHTSTROM LICHTSTROOM FLUJO FLOW LYSSTROM FLODE ПОТОК 流量 [lm] | POTENZA POWER PUISSANCE LEISTUNG VERMOGEN POTENCIA EFFEKT EFFEKT EFFEKT МОЩНОСТЬ 功率 [W] | FLUSSO FLUX FLUX LICHTSTROM LICHTSTROOM FLUJO FLOW LYSSTROM FLODE ПОТОК 流量 [lm] | POTENZA POWER PUISSANCE LEISTUNG VERMOGEN POTENCIA EFFEKT EFFEKT EFFEKT МОЩНОСТЬ 功率 [W] | FLUSSO FLUX FLUX LICHTSTROM LICHTSTROOM FLUJO FLOW LYSSTROM FLODE ПОТОК 流量 [lm] |
| **BM03** | 32 | 3100 | 38 | 3600 | 44 | 4000 | 32 | 3100 |
| **BM04** | 56 | 5400 | - | - | - | - | 56 | 5400 |
| **BM05** | 41 | 4000 | 48 | 4500 | 55 | 4900 | 41 | 4000 |
| **BM06** | 64 | 6200 | - | - | - | - | 64 | 6200 |
| **BM07** | 40 | 3700 | 47 | 4200 | 55 | 4700 | 40 | 3700 |
| **BM08** | 61 | 5700 | - | - | - | - | 61 | 5700 |
| **BP43** | 32 | 2400 | 37 | 2700 | 43 | 3000 | 32 | 2400 |
| **BP44** | 54 | 4100 | - | - | - | - | 54 | 4100 |
| **BP45** | 40 | 3000 | 47 | 3400 | 54 | 3800 | 40 | 3000 |
| **BP46** | 62 | 4700 | - | - | - | - | 62 | 4700 |
| **BP47** | 39 | 2800 | 46 | 3200 | 54 | 3600 | 39 | 2800 |
| **BP48** | 60 | 4400 | - | - | - | - | 60 | 4400 |
| **BM09** | 61 | 6030 | - | - | - | - | 61 | 6030 |
| **BM10** | 61 | 5420 | - | - | - | - | 61 | 5420 |
| **BP49** | 59,6 | 4580 | - | - | - | - | 59,6 | 4580 |
| **BP50** | 59,6 | 4120 | - | - | - | - | 59,6 | 4120 |

PROFILE_1
(DEFAULT)

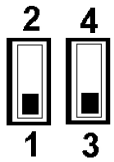


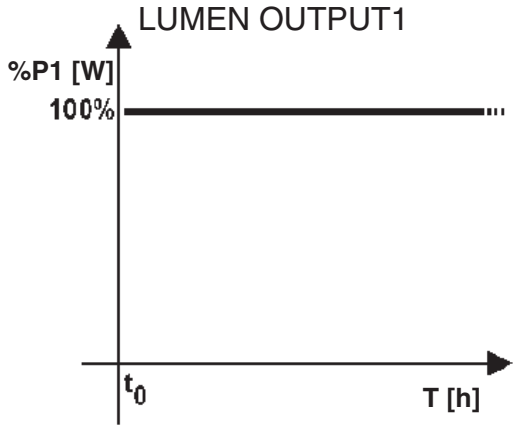


PROFILE_2

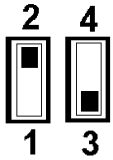


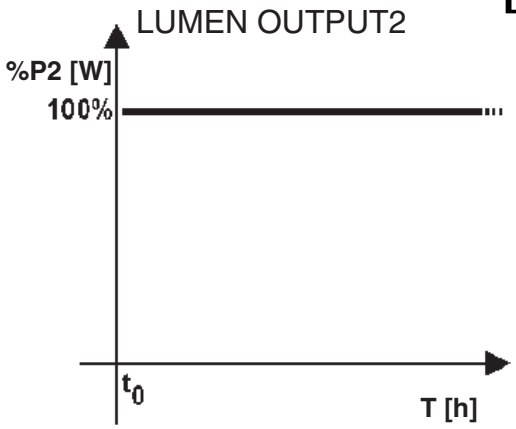

## PROFILE_3

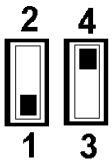


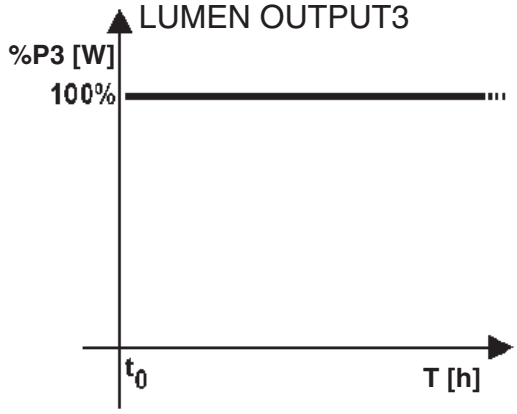


Il profilo con auto-apprendimento della mezzanotte
The midnight point self-learning profile
Le profil à auto-apprentissage de l'heure de minuit
Das Profil mit automatischer Erfassung der Mitternacht
Het profiel met zelfleercapaciteit van de middernacht
El perfil con auto-aprendizaje de la medianoche
Systemet med automatisk registrering af midnat
Profilen med selvmåling av midnatt
Profilen med självinlärning av midnatt
Принцип автоматического определения полночи
午夜点自学板型按照天文历数据运行

**I** * I dati si riferiscono al prodotto con funzionamento al 100%
**GB** * The data refers to a product operating at 100%
**F** * Les donnees se referent au produit fonctionnant a 100%
**D** * Die Daten beziehen sich auf das Produkt mit 100% Funktionsfahigkeit
**NL** * De gegevens hebben betrekking op het product met een werking van 100%
**E** * Los datos se refieren al producto con funcionamiento al 100%
**DK** * Dataene refererer til en produktfunktion pa 100 %
**N** * Dataene gjelder for et produkt som fungerer med 100 %
**S** * Uppgifterna avser produkten vid max. drift
**RUS** * Данные относятся с прибору, работающему на 100%
**CN** * 数据适用于处于 100% 运行状态下的产品

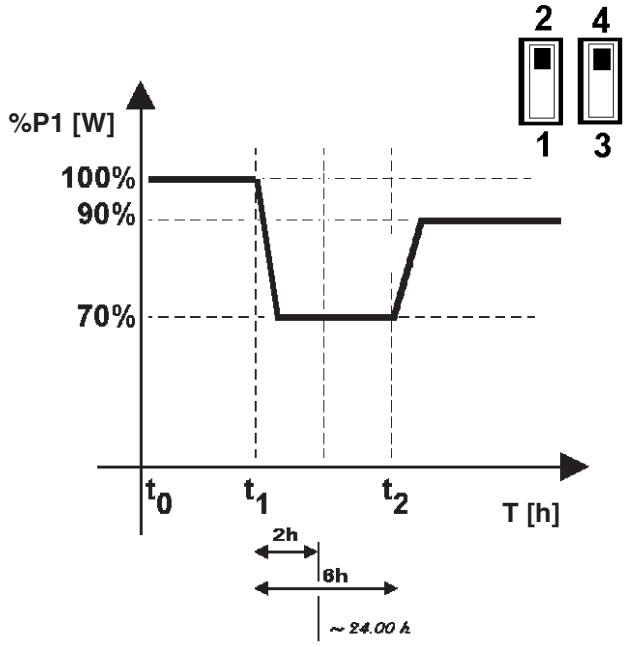


**I** Il profilo con auto-apprendimento della mezzanotte, è applicabile anche al Profile_1, al Profile_2 e al Profile_3, si basa sui dati del calendario astronomico con latitudine e longitudine della città di Roma.Il dispositivo non riconosce l'ora legale.
E' possibile modificare il profilo di apprendimento della mezzanotte variando la città di riferimento tramite Software (disponibile sul sito) e chiavetta USB (art. BZX1). Per informazioni dettaglaite sull'utilizzo del Software,è possibile consultare il catalogo elettronico presente sul sito iGuzzini: www.iguzzini.com
Per il corretto riconoscimento della mezzanotte, adottare sistemi di accensione e spegnimento del prodotto più fedeli possibili al calendario astronomico es. fotocellula o timer collegati al calendario astronomico. Con sistemi di accensione che non rispettano il calendario astronomico non viene garantito il riconoscimento della mezzanotte.
Nel primo giorno di funzionamento l'errore di stima della mezzanotte non è controllabile: per default la mezzanotte viene considerata a 6 ore dall'accensione. Se durante il secondo giorno di accensione non si verificano malfunzionamenti, l'errore di stima della mezzanotte è limitato a circa 30 minuti. Nel momento in cui un nuovo dispositivo viene inserito all'interno di una rete già sottoposta ad auto-apprendimento, il nuovo prodotto va in condizioni analoghe agli altri già dal terzo giorno. La funzionalità CLO Optimizer è impostabile su tutti i profili tramite chiavetta USB (art. BZX1) e Software disponibile sul sito www.iguzzini.com .L'inserimento del CLO Optimizer inibisce tutti i profili preimpostati, il CLO Optimizer verrà inserito su tutti e 4 i profili.

**GB** The midnight point self-learning profile, is also applicable to Profile_1, Profile_2 and Profile_3, operates in accordance with astronomical calendar data, with specific reference to the latitude and longitude values of Rome.
The device does not recognise daylight-saving time.
The midnight point learning profile can be modified by using the Software (item BZX1) and USB flash drive (available on the website) to change the city of reference. For more detailed information on how to use the Software, please consult the e-catalogue available on the iGuzzini website: www.iguzzini.com
To ensure the midnight point is recognised correctly, use product activation/deactivation systems which are as faithful as possible to the astronomical calendar, for example a photocell or timer which is linked to the astronomical calendar. Activation systems which do not adhere to the astronomical calendar will not guarantee recognition of the midnight point.Any margin of error in the estimation of the midnight point cannot be adjusted on the first day of operation: the default midnight point is considered to be 6 hours after activation. If no malfunctions are detected during the second day of operation, the margin of error in estimating the midnight point is limited to approximately 30 minutes.
As soon as a new device is fitted within a network which has already been subjected to the self-learning process, the new product will assume the same status as the others from its third day of operation.
The CLO Optimizer functionality can be set on all profiles using a USB pen-drive (art. BZX1) and the software available on www.iguzzini.com. Entering the CLO Optimizer will stop all preset profiles. The CLO Optimizer will be entered into all 4 profiles.

**FR** Le profil à auto-apprentissage de l'heure de minuit, est également applicable au Profil_1, au Profil_2 et au Profil_3, se base sur les données du calendrier astronomique, se référant à la latitude et à la longitude de la ville de Rome.
Le dispositif ne reconnaît pas l'heure légale.
Le profil d'apprentissage de l'heure de minuit peut être modifié en changeant de ville de référence à l'aide du logiciel (sur le site) et de la clé USB (art. BZX1). Pour tout renseignement complémentaire sur l'utilisation du Logiciel, il est possible de consulter le catalogue électronique du site iGuzzini : www.iguzzini.com
Afin de relever exactement l'heure de minuit, il faut utiliser des systèmes d'allumage et d'extinction du produit les plus fidèles possibles au calendrier astronomique, par exemple des cellules photoélectriques ou des minuteries reliées au calendrier astronomique. Les systèmes d'allumage qui ne suivent pas le calendrier astronomique n'assurent pas l'identification de l'heure de minuit.
Il n'est pas possible de contrôler de possibles erreurs d'estimation de l'heure de minuit pendant le premier jour de fonctionnement : l'heure de minuit est fixée par défaut à 6 heures après l'allumage. Si pendant le deuxième jour de fonctionnement le système ne présente pas d'anomalies, la valeur de l'erreur d'estimation de l'heure de minuit ne dépasse pas les 30 minutes environ. Quand un nouveau dispositif est introduit à l'intérieur d'un réseau étant déjà en mode d'auto-apprentissage, le nouveau produit est mis dans des conditions analogues à celles des autres produits dès le troisième jour. La fonction CLO Optimizer est programmable sur tous les profils à l'aide de la clé USB (art. BZX1) et du logiciel disponible sur le site www.iguzzini.com .L'insertion du CLO Optimizer bloque tous les profils présélectionnés, le CLO Optimizer sera inséré sur les 4 profils.

**D** Das Profil mit automatischer Erfassung der Mitternacht basiert, kann auch auf das Profile _1, das Profile_2 und das Profile_3, auf den Daten des astronomischen Kalenders, mit den geografischen Längen und Breiten der Stadt Rom. Das Gerät erkennt keine Sommerzeit. Das Profil zur Mitternachtserfassung kann durch Eingabe einer anderen Bezugsstadt per Software (auf der Website verfügbar) und USB-Stick (Art. BZX1) verändert werden. Detaillierte Informationen zur Benutzung der Software sind im elektronischen Katalog auf der iGuzzini-Website verfügbar: www.iguzzini.com
Für die korrekte Mitternachtserkennung Einschalt- und Ausschaltsysteme des Produkts verwenden, die dem astronomischen Kalender möglichst getreu sind, z.B. mit dem astronomischen Kalender verbundene Photozellen oder Timer. Bei Einschaltsystemen, die nicht den astronomischen Kalender berücksichtigen, wird die Mitternachtserkennung nicht garantiert. Am ersten Betriebstag ist eine fehlerhafte Einschätzung der Mitternacht nicht kontrollierbar: die Mitternacht wird standardgemäß 6 Stunden nach dem Einschalten angezeigt. Falls am zweiten Einschalttag keine Störungen auftreten, beschränkt sich die fehlerhafte Einschätzung der Mitternacht auf etwa 30 Minuten. Falls eine neue Vorrichtung in ein Netz eingefügt wird, das bereits der automatischen Erfassung unterliegt, nimmt das neue Produkt bereits ab dem dritten Tag die Bedingungen der anderen Produkte an. Die Funktion CLO Optimizer kann über einen USB-Stick (Art. BZX1) und der auf www.iguzzini.com verfügbaren Software für alle Profile eingestellt werden. Die Eingabe des CLO Optimizer verhindert die voreingestellten Profile, CLO Optimizer wird auf alle 4 Profile eingegeben.

**NL** Het profiel met zelfleercapaciteit van de middernacht, kan ook worden toegepast op Profile_1, op Profile_2 en op Profile_3, is gebaseerd op de gegevens van de astronomische kalender met lengte- en breedtegraad van de stad Rome. Het apparaat herkent de zomertijd niet. Het is mogelijk de zelfleercapaciteit van de middernacht te wijzigen door de referentiestad te variëren met behulp van de Software (op de website) en de USB stick (art. BZX1). Voor gedetailleerde informatie betreffende het gebruik van de Software is het mogelijk de elektronische catalogus te raadplegen op de iGuzzini site: www.iguzzini.com
Voor de juiste herkenning van middernacht, moet men in- en uitschakelsystemen met het product gebruiken, die zo goed mogelijk met de astronomische kalender overeenkomen, bijvoorbeeld fotocel of timer die verbonden zijn met de astronomische kalender. Indien men inschakelsystemen gebruikt, die niet overeenkomen met de astronomische kalender, dan kunnen we de herkenning van middernacht niet garanderen.
Tijdens de eerste dag dat het product werkt, is de schattingsfout voor middernacht niet goed te voorzien: per default wordt middernacht op 6 uur na inschakeling gezet. Indien er tijdens de tweede dag van inschakeling geen problemen zijn, dan zal de schattingsfout van middernacht beperkt zijn tot ongeveer 30 minuten. Op het moment dat een nieuw toestel in een netwerk wordt gevoegd, die al klaar is met de leerfunctie, zal dit al vanaf de derde dag onder dezelfde condities als de anderen werken. De CLO Optimizer werking kan op alle profielen worden ingesteld m.b.v. een USB-stick (art. BZX1) en met de software die u kunt terugvinden op www.iguzzini.com . Als u de CLO Optimizer invoert worden alle vooringestelde profielen geblokkeerd en zal de CLO Optimizer op alle 4 de profielen worden ingesteld.

**E** El perfil con auto-aprendizaje de la medianoche, puede aplicarse también al Profile_1, al Profile_2 y al Profile_3, se basa en los datos del calendario astronómico con latitud y longitud de la ciudad de Roma. El dispositivo no reconoce la hora legal.
Es posible modificar el perfil de aprendizaje de la medianoche cambiando la ciudad de referencia mediante el Software (disponibles en el sitio web) y la llave USB (art. BZX1). Para mayor información relativa al uso del Software, es posible consultar el catálogo electrónico presente en el sitio de iGuzzini: www.iguzzini.com
Para el correcto reconocimiento de la medianoche, adoptar sistemas de encendido y apagado del producto que se ajusten con la mayor precisión posible al calendario astronómico, Ej.: fotocélula o temporizador conectados al calendario astronómico. Con sistemas de encendido que no respeten el calendario astronómico no se garantiza el reconocimiento de la medianoche.
En el primer día de funcionamiento el error de estimación de la medianoche no es controlable: por defecto la medianoche se considera a 6 horas del encendido. Si durante el segundo día de encendido no se presenta ningún malfuncionamiento, el error de estimación de la medianoche se limita a aprox. 30 minutos. Cuando un dispositivo nuevo es introducido dentro de una red ya sometida a auto-aprendizaje, el nuevo producto se ajusta a las mismas condiciones de los otros a partir del tercer día. La funcionalidad CLO Optimizer puede programarse en todos los perfiles a través de la USB (art. BZX1) y del Software disponible en www.iguzzini.com .La inserción del CLO Optimizer inhibe todos los perfiles predefinidos, el CLO Optimizer se va a insertar en todos los 4 perfiles.

**DK** Systemet med automatisk registrering af midnat , gælder også for Profil_1, Profil_2 og Profil_3, er baseret på den astronomiske kalender på en bredde- og længdegrad for byen Rom. Apparatet registrerer ikke sommertid. Det er muligt at ændre systemet med registrering af midnat ved at ændre referencebyen ved hjælp af softwaren (findes på hjemmesiden) og USB-nøglen (art. BZX1). Se det elektroniske katalog på iGuzzinis hjemmeside www.iguzzini.com for yderligere oplysninger vedrørende brug af softwaren. For korrekt registrering af midnat skal produktets tænd- og sluksystemer indstilles så nøjagtigt som muligt i overensstemmelse med den astronomiske kalender, fx. ved hjælp af tilslutning af fotocelle eller timer til den astronomiske kalender. Ved brug af tændsystemer, der ikke er tilpasset den astronomiske kalender, kan det ikke garanteres, at produktet registrerer midnat korrekt.
Første gang produktet anvendes er det ikke muligt at korrigere fejlberegningen af midnat. Som standard beregnes midnat 6 timer fra produktet tændes. Hvis der ikke opstår fejl den første dag produktet tændes, begrænses fejlberegningen af midnat til ca. 30 minutter. Når et nyt produkt indsættes i et netværk, der allerede er indstillet til automatisk registrering, følger produktet de andre på analog vis allerede den tredje dag. Funktionen CLO Optimizer kan også indstilles på alle profiler ved hjælp af USB-nøglen (art. BZX1) og softwaren, som fås på websiden www.iguzzini.com . Indsættelsen af CLO Optimizer hindrer alle forindstillede profiler; CLO Optimizer'en gælder for alle 4 profiler.

**N** Profilen med selvmåling av midnatt, kan ook worden toegepast op Profile_1, op Profile_2 en op Profile_3, baserer seg på den astronomiske kalenderens data, med lengdegrad og breddegrad for Roma by. Innretningen gjenkjenner ikke sommer/vintertid. Det er mulig å endre profilen for innstilling av klokkeslettet for midnatt ved å endre referansebyen ved hjelp av programvare (tilgjengelig på nettstedet) og USB-nøkkel (art. BZX1). For detaljerte opplysninger angående bruk av programvaren, er det mulig å se den elektroniske katalogen på nettstedet til iGuzzini: www.iguzzini.com. For korrekt gjenkjenning av midnatt, bruk systemer for tenning og slukking av produktet som er mest tilpasset den astronomiske kalenderen, f. eks. fotocelle eller timer koblet til den astronomiske kalenderen. Med tenningssystemer som ikke overholder den astronomiske kalenderen garanteres ikke gjenkjenning av midnatt.
Under den første driftsdagen er det ikke mulig å styre feilen for beregning av midnatt: Midnatt beregnes som standard (default) 6 timer etter tenning. Hvis det under den andre driftsdagen ikke oppstår feil, begrenses feilen for beregning av midnatt til cirka 30 minutter. Idet en ny anordning legges inn i et nett som allerede undergår selvmåling, vil det nye produktet gå inn i lignende forhold som de andre allerede fra dag tre. De CLO Optimizer werking kan op alle profielen worden ingesteld m.b.v. een USB-stick (art. BZX1) en met de software die u kunt terugvinden op www.iguzzini.com . Als u de CLO Optimizer invoert worden alle vooringestelde profielen geblokkeerd en zal de CLO Optimizer op alle 4 de profielen worden ingesteld.

**S** Profilen med självinlärning av midnatt, kan även användas på Profile_1, Profile_2 och Profile_3, baseras på data från den astronomiska kalendern med latitud och longitud för staden Rom.Anordningen har ingen sommartidsfunktion.
Det går att ändra profilen för självinlärning av midnatt genom att byta referensstad med programvaran (finns på webbplatsen) och USB-pennan (art. BZX1). För mer information om användningen av programvaran hänvisas till den elektroniska katalogen som finns på iGuzzini-sidan: www.iguzzini.com
För en korrekt identifiering av midnatt ska tändnings- och släckningssystem tillämpas för produkten som är så tillförlitliga som möjligt för den astronomiska kalendern, som t.ex. fotocell eller timer som är anslutna till den astronomiska kalendern. Med tändningssystem som inte respekterar den astronomiska kalendern garanteras inte identifieringen av midnatt.
Under den första funktionsdagen kan inte beräkningsfelet för midnatt kontrolleras: Som standard bedöms midnatt infinna sig 6 timmar efter tillslaget. Om inga felfunktioner förekommer under den andra tändningsdagen, begränsas beräkningsfelet för midnatt till cirka 30 minuter. Om en ny anordningen kopplas in i ett nät som redan har genomgått självinlärning, antar den nya produkten samma förhållanden som de övriga redan från den tredje dagen. Funktionen CLO Optimizer kan ställas in på alla profiler med USB-nyckeln (art. BZX1) och Software som finns på sidan www.iguzzini.com. Installationen av CLO Optimizer blockerar alla förinställda profiler. CLO Optimizer installeras på alla fyra profiler.

**RUS** Принцип автоматического определения полночи, также к Profile_1, к Profile_2 и к Profile_3, основан на данных астрономического календаря по широте и долготе Рима. Устройство не распознает летнее зимнее время
Профиль распознавания полуночи может быть изменен, изменяя название города через ПО (имеется только на сайте) и ключ USB (арт. BZX1). Более подробные сведения об использовании ПО можно найти в электронном каталоге на сайте iGuzzini: www.iguzzini.com
Для правильного определения полночи используйте системы включения и выключения изделия, как можно более точно совпадающие с астрономическим календарем, например фотоэлемент или таймер соединенные с астрономическим календарем Системы не связанные с астрономическим календарем не обеспечивают точного определения полночи
В первый день эксплуатации погрешность в определении полночи является неконтролируемой: по умолчанию полночь определяется через 6 часов после включения. Если во второй день включения отсутствуют аномалии в работе изделия, погрешность в определении полночи составляет примерно в 30 минут. Если в контур, уже расчитанный на автоматическое определение полночи, устанавливается новое устройство, последнее начинает работать в том же режиме уже с третьего дня. Функции CLO optimizer можно задать на всех профилях посредством ключа памяти USB (арт. BZX1) и ПО, имеющегося на сайте www.iguzzini.com . Ввод CLO отключает все ранее заданные профили, CLO вводится во все 4 профиля.

**CN** 配置文件具有自學習的午夜，也是適用 Profile_1 Profile_2 Profile_3 的，是基於數據從羅馬城的經度和緯度的天文曆法。
此裝置无法识别夏时制。
午夜时刻学习档案可以使用此软件（ 可在網站上 ）和 USB 闪存盘（物品 BZX1）变更参考城市来完成修改。
欲了解有关如何使用此软件的更多详情，请访问以下 iGuzzini 网站查阅电子目录： www.iguzzini.com
为保证正确地识别午夜点，请选用尽可能准确遵守天文历的产品激活/禁用系统，
例如与天文历相关的光电 池或定时器。不遵守天文历的激活系统将无法保证识别出午夜点。
午夜点预测中出现的任何误差幅度，均不能在运行的第一天进行调整。
默认的午夜点被认定为激活之后的 6 个小时。
如果运行的第 2 天未检测到故障，则预测午夜点的误差幅度被限定为大约 30 分钟。
一旦有新装置 接入已受控于自学流程的网络，
新产品从其运行的第 3 天起将采取与其它产品相同的状态。
*使用笔式U 盘（物品 BZX1）以及 www.iguzzini.com 上提供的软件可以在所有配置文件中设置 **CLO 优化器**的功能。进入 CLO 将会停止所有预设的配置文件。CLO 将会输入到所有4 个配置文件中。*

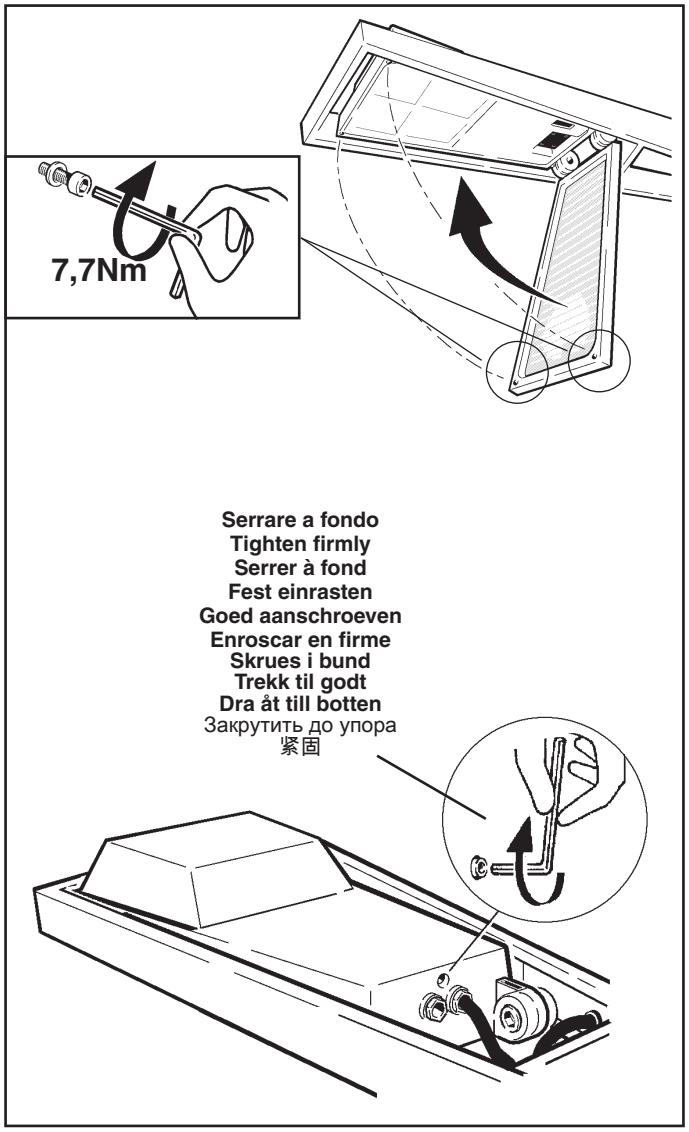

**ORIENTAMENTO DEL VANO OTTICO**
**ADJUSTING THE POSITION OF THE OPTICAL ASSEMBLY**
**ORIENTATION DU GROUPE OPTIQUE**
**AUSRICHTEN DES LAMPENANSCHLUSSES**
**HET RICHTEN VAN HET VERLICHTINGSARMATUUR**
**ORIENTABILIDAD DE LA OPTICA**
**INDSTILLING AF DEN OPTISKE ENHED**
**JUSTERING AV POSISJONEN PÅ DEN OPTISKE ENHETEN**
**RIKTNING AV OPTISKT RUM**
**РЕГУЛЯЦИЯ СВЕТОВОГО КОНУСА**
**调整锥形光束**

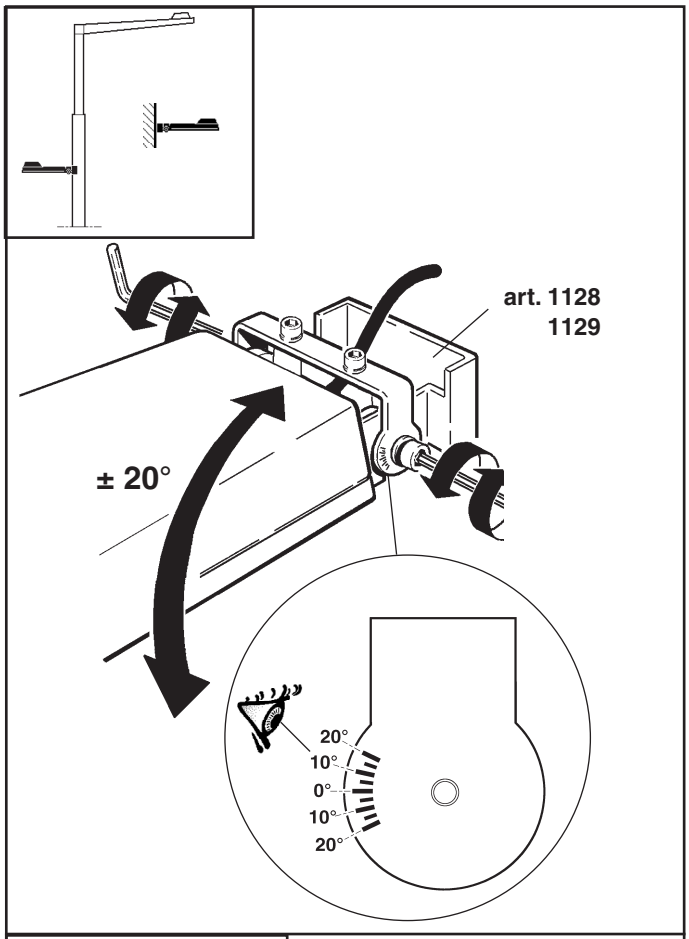


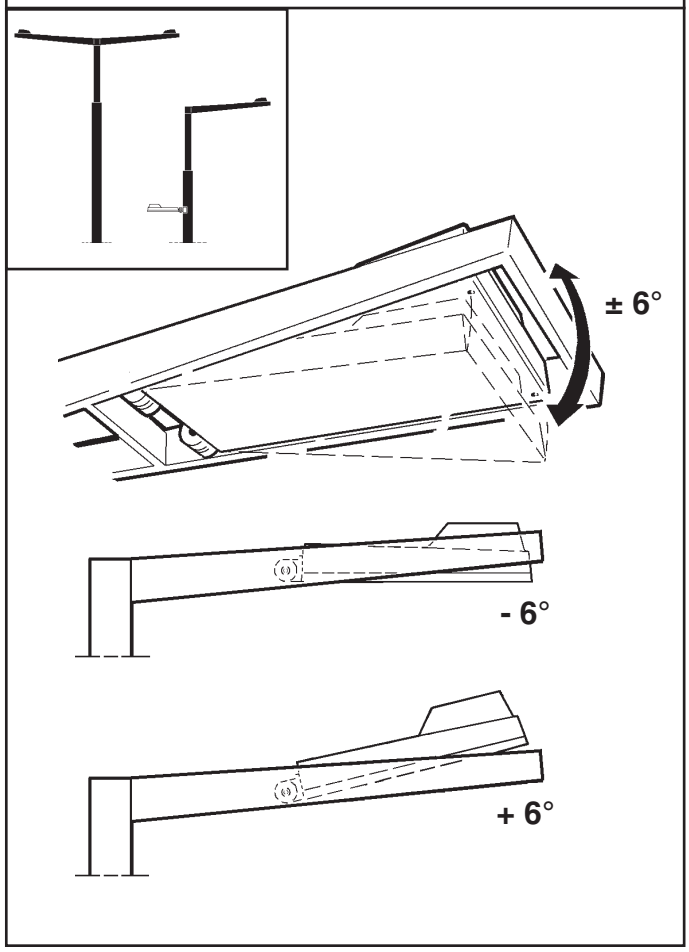


**INSTALLAZIONE E SOSTITUZIONE DEL VETRO DI PROTEZIONE**
**INSTALLING AND REPLACING THE PROTECTION GLASS**
**INSTALLATION ET REMPLACEMENT DU VERRE DE PROTECTION**
**INSTALLATION UND AUSWECHSELN DES SCHUTZGLASES**
**HET INSTALLEREN EN VERVANGEN VAN HET PROTEKTIEGLAS**
**INSTALACION Y REEMPLAZO DEL CRISTAL DE PROTECCION**
**INSTALLATION OG UDSKIFTNING AF BESKYTTELSESGLAS**
**INSTALLERE OG SKIFTE UT BESKYTTELSESGLASSET**
**INSTALLATION OCH BYTE AV SKYDDSGLAS**
**УСТАНОВКА И ЗАМЕНА ЗАЩИТНОГО СТЕКЛА**
**防护玻璃的安装与拆卸**

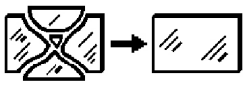

**I** Sostituire lo schermo di protezione danneggiato, richiedendo le specifiche tecniche al costruttore. Non utilizzare l'apparecchio senza lo schermo.
**Attenzione agli oggetti deteriorabili dai raggi U.V. .**

**GB** Replace the damaged protective screen, requesting the technical specifications from the manufacturer. Do not use the luminaire without the screen.
**Be careful of the objects that deteriorate when exposed to UV rays.**

**F** Remplacez l'écran de protection endommagé en demandant au fabricant les spécifications techniques correspondantes. N'utilisez pas l'appareil sans écran.
**Attention aux objets craignant les rayons U.V.**

**D** Ein beschädigter Schutzschirm muß ersetzt werden. Verlangen Sie vom Hersteller Angaben hinsichtlich der technischen Daten. Die Leuchte darf auf keinen Fall ohne diesen Schirm eingesetzt werden.
**Vorsicht bei Artikeln, die durch UV-Strahlen beschädigt werden könnten.**

**NL** Vervang het protectiescherm als het beschadigd is en verlang van de fabrikant de juiste technische eigenschappen. Gebruik het apparaat niet zonder het scherm.
**Wees voorzichtig met voorwerpen die door de ultraviolette stralen bedorven kunnen worden.**

**E** Sustituir la pantalla de protección dañada solicitando las respectivas especificaciones técnicas al fabricante. No utilizar el aparato sin la pantalla.
**Cuidado con los objetos deteriorables por los rayos ultravioletas.**

**DK** Udskift en beskadiget beskyttelsesskærm; og spørg fabrikanten til råds vedrørende de tekniske detaljer. Brug ikke apparatet uden skærm.
**Vær opmærksom på genstande, der kan nedbrydes af U.V. stråler.**

**N** Skift ut den skadete verneskjermen, idet du ber om de tekniske spesifikasjonene hos produsenten. Ikke bruk apparatet uten skjerm.
**Pass på de gjenstandene som kan skades av U.V.-stråler.**

**S** Byt ut skadade skyddsskärmar. Rådfråga tillverkaren om tekniska specifikationer. Använd inte utrustningen utan skärmen.
**Var försiktig med föremål som kan skadas av U.V.-strålar.**

**RUS** Замените поврежденный защитный экран, запросив у производителя технические спецификации. Не использовать прибор без экрана.
Обращайте внимание на предметы, которые могут быть повреждены под воздействием УФ излучения.

**CN** 替换损坏的保护屏之前，必须向生产厂商询问相关产品的技术特点。
切勿使用不带屏的灯具。
注意易受紫外线损坏物品。

**I** In caso di malfunzionamento si può sostituire l'alimentazione e il supporto Led.
**GB** In case of malfunctioning the power supply and Led support can be replaced.
**F** En cas de mauvais fonctionnement on peut remplacer l'alimentation et le support Led.
**D** Bei Fehlfunktion können die Versorgung und die LED-Halterung ausgetauscht werden.
**NL** Als het product niet of slecht functioneert kunt u de voeding en de Led bevestiging vervangen.
**E** En caso de malfuncionamiento se puede sustituir la alimentación y el soporte Led.
**DK** I tilfælde af fejlfunktion kan man udskifte strømforsyningen og LED-understøttelsen.
**N** I tilfelle feil på driften er det mulig å skifte ut transformatoren og støtten for den lysemitterende dioden.
**S**
**RUS** В случае неисправности можно заменить блок питания и крепление СИДа.
**CN** 为一旦现故障，可更换电源和 Led 支持。

**I** **N.B.:** Per la sostituzione del LED contattare l'azienda iGuzzini.
**GB** **N.B.:** For information on LED replacement please contact iGuzzini.
**F** **N.B.:** Pour procéder au remplacement de la LED, adressez-vous à la société iGuzzini.
**D** **N.B.:** Bezüglich des Austausches der LED kontaktieren Sie bitte die Firma iGuzzini.
**NL** **N.B.:** Voor het vervangen van de LED neemt u contact op met het bedrijf iGuzzini.
**E** **NOTA:** Para sustituir el LED llame a la empresa iGuzzini.
**DK** **N.B.:** For udskiftning af lysdioden, skal man kontakte iGuzzini.
**N** **N.B.:** For informasjon om skifte av LED, vennligst ta kontakt med iGuzzini.
**S** **OBS!** För byte av lysdioden, kontakta företaget iGuzzini.
**RUS** **ПРИМЕЧАНИЕ:** Для замены СИДов обращайтесь в компанию iGuzzini.
**CN** **注意：**如需LED更换的信息，请联系iGuzzini。

| ART. | fattore di potenza - power factor<br>facteur de puissance - Leistungsfaktor<br>vermogensfactor - factor de potencia<br>effektfaktor - effektfaktor<br>effektfaktor<br>фактор мощности<br>功率因数 | | | corrente assorbita - absorbed current<br>courant absorbé - Stromaufnahme<br>stroomopname - corriente absorbida<br>absorberet strøm - absorbert strøm<br>tillförd ström<br>поглощаемая мощность 电源电流<br>[A] | | |
|---|---|---|---|---|---|---|
| | PROFILE_1 (DEFAULT) | PROFILE_2 | PROFILE_3 | PROFILE_1 (DEFAULT) | PROFILE_2 | PEOFILE_3 |
| **BM03** | > 0,9 | > 0,9 | > 0,9 | 0,16 | 0,19 | 0,21 |
| **BM04** | > 0,95 | - | - | 0,26 | - | - |
| **BM05** | > 0,9 | > 0,9 | > 0,95 | 0,20 | 0,23 | 0,26 |
| **BM06** | > 0,95 | . | - | 0,29 | - | - |
| **BM07** | > 0,9 | > 0,9 | > 0,9 | 0,19 | 0,22 | 0,26 |
| **BM08** | > 0,95 | - | - | 0,28 | - | - |
| **BP43** | > 0,9 | > 0,9 | > 0,9 | 0,16 | 0,19 | 0,21 |
| **BP44** | > 0,95 | - | - | 0,26 | - | - |
| **BP45** | > 0,9 | > 0,9 | > 0,95 | 0,20 | 0,23 | 0,26 |
| **BP46** | > 0,95 | - | - | 0,29 | - | - |
| **BP47** | > 0,9 | > 0,9 | > 0,95 | 0,19 | 0,22 | 0,26 |
| **BP48** | > 0,95 | - | - | 0,28 | - | - |
| **BM09** | 0,96 | - | - | 0,275 | - | - |
| **BM10** | 0,96 | - | - | 0,275 | - | - |
| **BP49** | 0,96 | - | - | 0,269 | - | - |
| **BP50** | 0,96 | - | - | 0,269 | - | - |



Headquarters iGuzzini illuminazione spa
via Mariano Guzzini, 37 - 62019 Recanati Italy

iGuzzini

2.516.951.00
IS07639/00

# iROAD
## (MAINTENANCE INSTRUCTION SHEET)

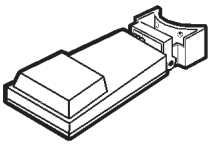

**ATTENZIONE:**
**LA SICUREZZA DELL'APPARECCHIO E' GARANTITA SOLO CON L'USO APPROPRIATO DELLE SEGUENTI ISTRUZIONI; PERTANTO E' NECESSARIO CONSERVARLE.**

**WARNING:**
**THE SAFETY OF THIS FIXTURE IS GUARANTEED ONLY IF YOU COMPLY WITH THESE INSTRUCTIONS; REMEMBER TO CONSERVE IN A SAFE PLACE.**

**ATTENTION:**
**LA SECUTIE DE L'APPAREIL N'EST GARANTIE QU'EN CAS D'UTILISATION CORRECTE DES INSTRUCTIONS SUIVANTES; IL FAUT PAR CONSEQUENT LES CONSERVER.**

**ACHTUNG:**
**DIE SICHERHEIT DES GERÄTES WIRD NUR DURCH SACHGEMÄSSE BEFOLGUNG NACHSTEHENDER ANWEISUNGEN GEWÄHRLEISTET; IHRE AUFBEWAHRUNG IST DESHALB SEHR WICHTIG.**

**OPGELET:**
**DE VEILIGHEID VAN DI ATOESTEL IS SLECHTS DAN GEGARANDEERD ALS INDIEN DE VOLGENDE INSTRUCTIES STRIKT WORDEN TOEGEPAST: DAAROM MOET MEN ZE OOK BEWAREN.**

**ATENCION:**
**LA SEGURIDAD DEL APARATO SE GARANTIZA SOLO CUMPLIENDO CUIDADOSAMENTE LAS SIGUIENTES INSTRUCCIONES; POR ELLO, ES NECESARIO CONSERVARLAS.**

**BEMÆRK:**
**SIKKERHEDEN VED BRUG AF ARMATURET KAN KUN GARANTERES, HVIS DISSE ANVISNINGER FØLGES; SØRG DERFOR FOR AT GEMME DEM.**

**ADVARSEL:**
**SIKKERHETEN TIL DETTE APPARATET GARANTERES KUN HVIS DU OVERHOLDER DISSE INSTRUKSJONENE; HUSK Å OPPBEVARE DEM PÅ ET TRYGT STED.**

**OBSERVERA!**
**UTRUSTNINGENS SÄKERHET KAN ENDAST GARANTERAS OM DESSA ANVISNINGAR RESPEKTERAS I DETALJ. SPARA DÄRFÖR DESSA ANVISNINGAR FÖR FRAMTIDA KONSULTATION.**

ВНИМАНИЕ:
МЫ ГАРАНТИРУЕМ БЕЗОПАСНУЮ ЭКСПЛУАТАЦИЮ ИЗДЕЛИЯ ТОЛЬКО ПРИ СОБЛЮДЕНИИ СЛЕДУЮЩИХ ИНСТРУКЦИЙ; С ЭТОЙ ЦЕЛЬЮ НЕОБХОДИМО СОХРАНИТЬ ДАННУЮ БРОШЮРУ.

警告
为确保该装置安全，请遵守操作指示；并于安全场所放置。

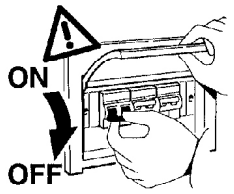


N.B.: DURANTE L'INSTALLAZIONE DEL SISTEMA RISPETTARE SCRUPOLOSAMENTE LE NORME IMPIANTISTICHE NAZIONALI VIGENTI.

N.B.: WHEN INSTALLING THE SYSTEM, MAKE SURE ALL CURRENT NATIONAL REGULATIONS RELATING TO INSTALLATION ARE OBSERVED.

N.B.: LORS DE L'INSTALLATION DU SYSTÈME VEUILLEZ RESPECTER RIGOUREUSEMENT LES NORMES EN VIGUEUR EN LA MATIÈRE DANS LE PAYS.

N.B.: BEACHTEN SIE BEI DER INSTALLATION DES SYSTEMS UNBEDINGT DIE IM LAND GELTENDEN ANLAGETECHNISCHEN VORSCHRIFTEN.

N.B.: BIJ HET INSTALLEREN VAN HET SYSTEEM MOET U DE GELDENDE NATIONALE INSTALLATIENORMEN STRIKT NALEVEN.

NOTA: DURANTE LA INSTALACIÓN DEL SISTEMA RESPETAR ESCRUPULOSAMENTE LAS NORMAS NACIONALES DE INSTALACIÓN EN VIGOR.

N.B.: UNDER INSTALLATION AF SYSTEMET SKAL MAN NØJE OVERHOLDE DE GÆLDENDE REGLER FOR DISSE ANLÆG.

N.B.: UNDER INSTALLASJON AV SYSTEMET MÅ DE NASJONALE ANLEGGSFORSKRIFTENE OVERHOLDES NØYE.

OBS! UNDER INSTALLATIONEN AV SYSTEMET SKA GÄLLANDE NATIONELLA INSTALLATIONSFÖRESKRIFTER RESPEKTERAS I DETALJ.

ПРИМЕЧАНИЕ: В ПРОЦЕССЕ МОНТАЖА СИСТЕМЫ СТРОГО СОБЛЮДАЙТЕ НАЦИОНАЛЬНЫЕ ДЕЙСТВУЮЩИЕ НОРМАТИВЫ ПО ЭЛЕКТРОПРОВОДКЕ.

注意：安装 系统时请务必遵守系统标准。

MODALITA' DI INTERVENTO IN CASO DI GUASTO O MANUTENZIONE.
EFFETTUARE I CONTROLLI E LE SOSTITUZIONI NELLA SEQUENZA INDICATA DI SEGUITO:
1 - SOSTITUZIONE DEL FUSIBILE E DEL VARISTORE
2 - SOSTITUZIONE DELL'ELETTRONICA
3 - SOSTITUZIONE DEL VANO OTTICO

INTERVENTION METHOD IN THE EVENT OF A BREAKDOWN OR MAINTENANCE WORK.
PERFORM THE FOLLOWING SEQUENCE OF CHECKING AND REPLACEMENT PROCEDURES:
1 - REPLACE FUSE AND VARISTOR
2 - REPLACEMENT OF ELECTRONICS
3 - REPLACEMENT OF OPTICAL ASSEMBLY

MODE D'INTERVENTION EN CAS DE PANNE OU POUR LA MAINTENANCE.
EFFECTUER LES CONTRÔLES ET PROCÉDER AUX REMPLACEMENTS DANS L'ORDRE SUIVANT :
1 - REMPLACEMENT DU FUSIBLE ET DE LA VARISTANCE
2 - REMPLACEMENT DE L'ÉLECTRONIQUE
3 - REMPLACEMENT DU BLOC OPTIQUE

VORGEHENSWEISE BEI FEHLERBEHEBUNG UND WARTUNG.
FÜHREN SIE ALLE KONTROLLEN UND EINEN AUSTAUSCH IN DER BESCHRIEBENEN REIHENFOLGE AUS:
1 - AUSTAUSCH DER SICHERUNG UND DES VARISTORS
2 - AUSTAUSCH DER ELEKTRONIK
3 - AUSTAUSCH DES LEUCHTENGEHÄUSES

NOODZAKELIJKE INGREPEN IN GEVAL VAN STORING OF ONDERHOUD.
VOER DE CONTROLES EN DE VERVANGINGEN UIT IN DE HIEROPVOLGENDE SEQUENTIE:
1 - VERVANG DE ZEKERING EN DE VARISTOR
2 - VERVANGEN VAN DE ELEKTRONICA
3 - VERVANGEN VAN DE OPTISCHE BEHUIZING

MODO DE INTERVENCIÓN EN CASO DE AVERÍA O MANTENIMIENTO.
REALIZAR LOS CONTROLES Y LAS SUSTITUCIONES EN LA SECUENCIA INDICADA A CONTINUACIÓN:
1 - SUSTITUCIÓN DEL FUSIBLE Y DEL VARISTOR
2 - SUSTITUCIÓN DE LA ELECTRÓNICA
3 - SUSTITUCIÓN DEL CUERPO ÓPTICO

INDGREB I TILFÆLDE AF FEJL ELLER VEDLIGEHOLDELSE
UDFØR KONTROL OG UDSKIFTNING I NEDENSTÅENDE RÆKKEFØLGE:
1 - UDSKIFTNING AF SIKRING OG VARISTOR
2 - UDSKIFTNING AF ELEKTRONIK
3 - UDSKIFTNING AF OPTISK ENHED

INNGREPSMÅTE I TILFELLE FEIL ELLER VEDLIKEHOLD.
UTFØRE KONTROLLENE OG UTSKIFTINGENE I REKKEFØLGEN SOM GJENGIS NEDENFOR:
1 - UTSKIFTING AV SIKRINGEN OG VARISTOREN
2 - UTSKIFTING AV ELEKTRONIKKEN
3 - UTSKIFTING AV LAMPEHUSET

INGREPP I HÄNDELSE AV FEL ELLER UNDERHÅLL.
UTFÖR KONTROLLER OCH BYTEN ENLIGT SEKVENSEN SOM BESKRIVS NEDAN:
1 - BYTE AV VARISTORNS SÄKRING
2 - BYTE AV ELEKTRONIK
3- BYTE AV OPTISKT RUM

ПОРЯДОК ДЕИСТВИИ В СЛУЧАЕ НЕИСПРАВНОСТИ ИЛИ АНОМАЛИИ.
ВЫПОЛНИТЬ ПРОВЕРКИ И ЗАМЕНУ В ОПИСАННОИ НИЖЕ ПОСЛЕДОВАТЕЛЬНОСТИ:
1 - ЗАМЕНА ПРЕДОХРАНИТЕЛЯ И ВАРИСТОРА
2 - ЗАМЕНА ЭЛЕКТРОНИКИ
3 - ЗАМЕНА ЛАМПОВОГО ОТСЕКА

在出现故障或者进行维护时，所应该采取的处理方法。
请遵照下列顺序依次执行检查和替换步骤：
1 - 替换保险丝和变阻器
2- 电子设备更换
3- 光学部件更换

I Sostituire il fusibile ed il varistore e verificare il funzionamento del prodotto.
GB Replace the fuse and the varistor and check whether the product is operating correctly.
F Remplacer le fusible et la varistance et s'assurer du fonctionnement du produit.
D Sicherung und Varistor austauschen und die Funktion des Produkts prüfen.
NL Vervang de zekering en de varistor en controleer de werking van het product.
E Sustituir el fusible y el varistor y comprobar el funcionamiento del producto.
DK Udskift sikring og varistor og kontroller, at produktet fungerer korrekt.
N Skift ut sikringen og varistoren og kontrollere at produktet fungerer som det skal.
S Byt ut säkringen och varistorn. Kontrollera sedan att produkten fungerar.
RUS Заменить предохранитель и варистор и проверить исправную работу изделия.
CN 更换保险丝和变阻器，并且检查产品是否工作正常。

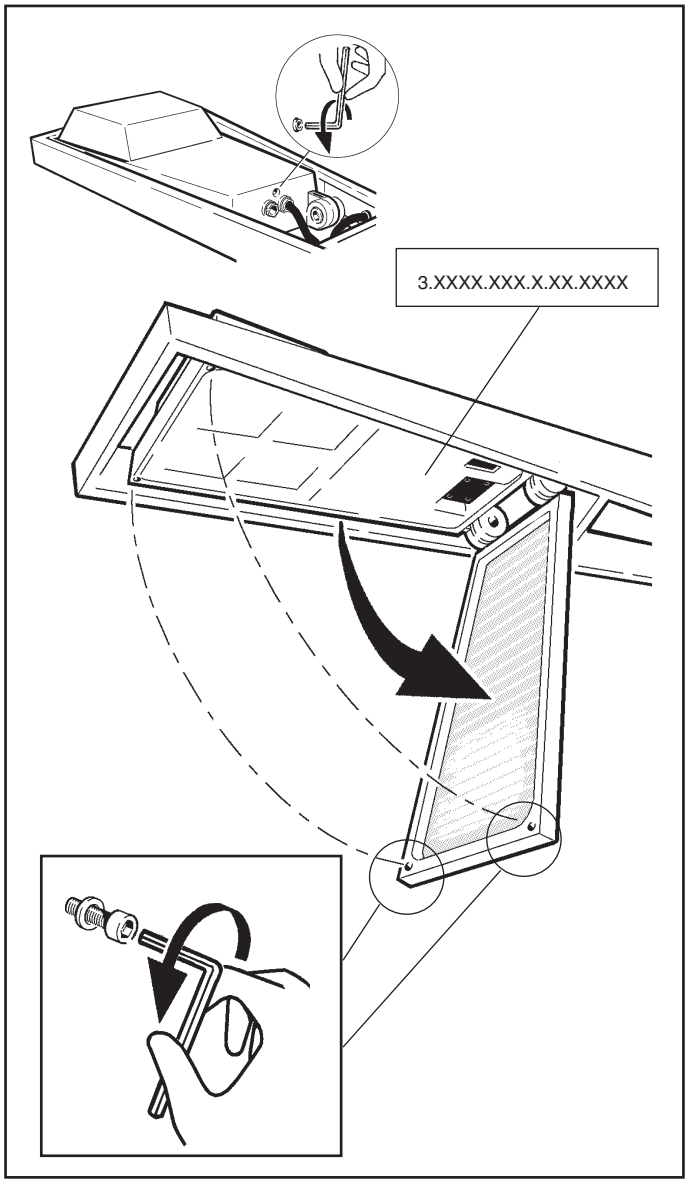


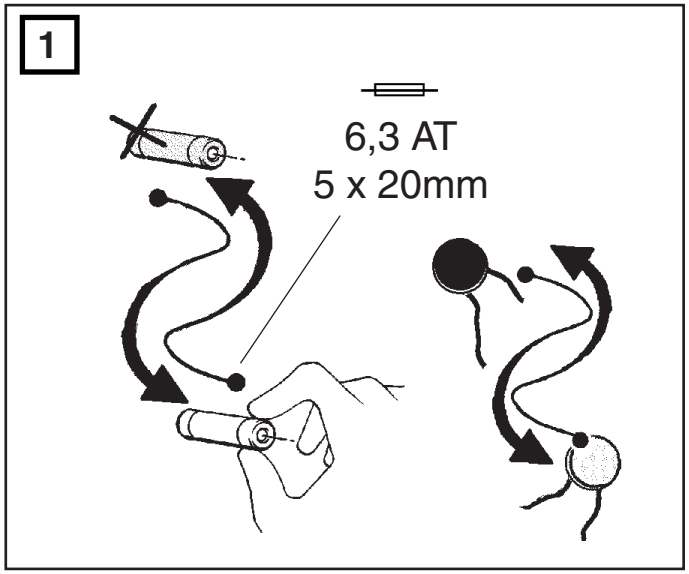


I Per ricambio varistore contattare l'azienda iGuzzini
GB Contact iGuzzini for varistor change.
F Pour le remplacement de la varistance veuillez contacter la société iGuzzini
D For udskiftning af varistor, kontakt iGuzzini
NL Voor het vervangen van de varistor neemt u contact op met het bedrijf iGuzzini.
E Contactar iGuzzini para sustituir el varistor
DK Für den Austausch des Varistors die Firma iGuzzini kontaktieren
N For reservedelen varistor, kontakt firmaet iGuzzini
S För byte av varistorn, kontakta företaget iGuzzini
RUS Для смены варистора обращайтесь в Компанию iGuzzini
Компанию iGuzzini
CN 如需更换变阻器，请联系 iGuzzini。

I Se il guasto persiste, sostituire il box e verificare il funzionamento del prodotto.
GB If the fault persists, replace the box and check whether the product is operating correctly.
F Si la panne persiste, remplacer le boîtier et s'assurer du fonctionnement du produit.
D Bleibt der Fehler bestehen, die Box und die Funktion des Produkts prüfen.
NL Als de storing niet wordt opgelost vervangt u de box en controleert u de werking van het product.
E Si la avería subsiste, cambiar la caja y comprobar el funcionamiento del producto.
DK Hvis fejlen varer ved, skal man udskifte boksen og kontrollere, at produktet fungerer korrekt.
N Hvis feilen fortsetter, skift ut kassen og kontrollere at produktet fungerer som det skal.
S Om felet kvarstår, byt ut dosan och kontrollera att produkten fungerar.
RUS Если неисправность не устраняется, заменить с полным и проверить исправную работу изделия.
CN 如果故障持续出现，阻抗更换此盒子
并且检查产品是否工作正常。

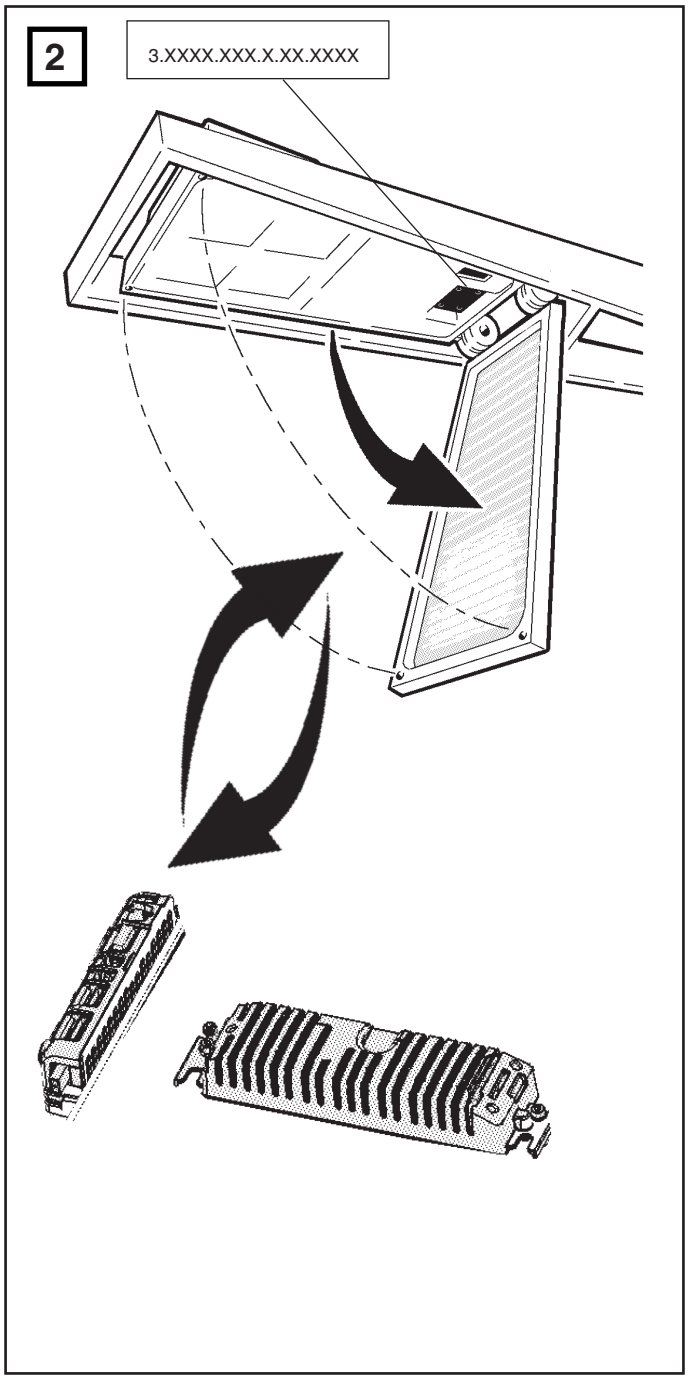

**I** Se il guasto persiste, seguire la procedura riportata nelle relative figure.

**GB** IIf the fault persists, follow the procedure as detailed in the corresponding figures.

**F** Si la panne persiste, suivre la procédure illustrée (voir figures correspondantes).

**D** Bleibt der Fehler bestehen, dann folgen Sie der auf den entsprechenden Abbildungen gezeigten Vorgehensweise.

**NL** Als de storing niet wordt de procedure die staat aangegeven in de betreffende afbeeldingen.

**E** Si la avería subsiste, continuar con el procedimiento indicado en las respectivas figuras.

**DK** Hvis fejlen varer ved, skal man følge fremgangsmåden i de pågældende figurer.

**N** Hvis feilen fortsetter, følg fremgangsmåten som beskrives i de respektive figurene.

**S** Om felet kvarstår, följ proceduren som beskrivs i respektive figurer.

**RUS** Если неисправность не устраняется,сподовать процедуре, показанной на соответствуюших схемах.

**CN** 如果故障持续出现，请根据在对应图示中详细标记的步骤进行操作。

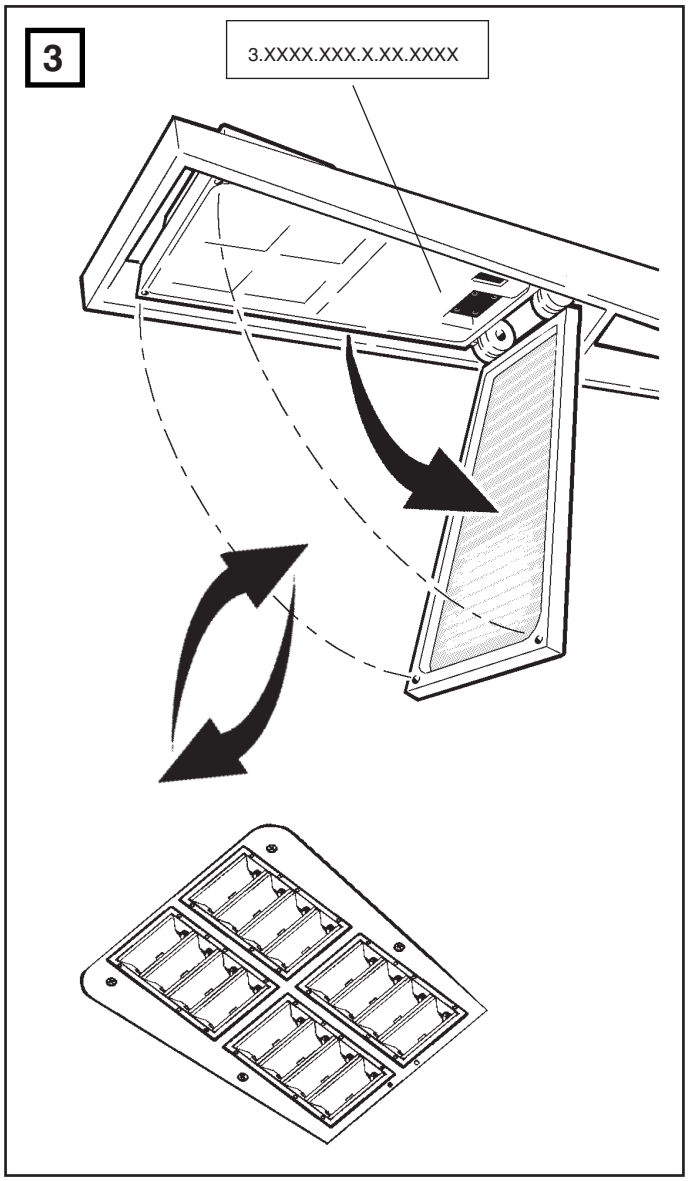


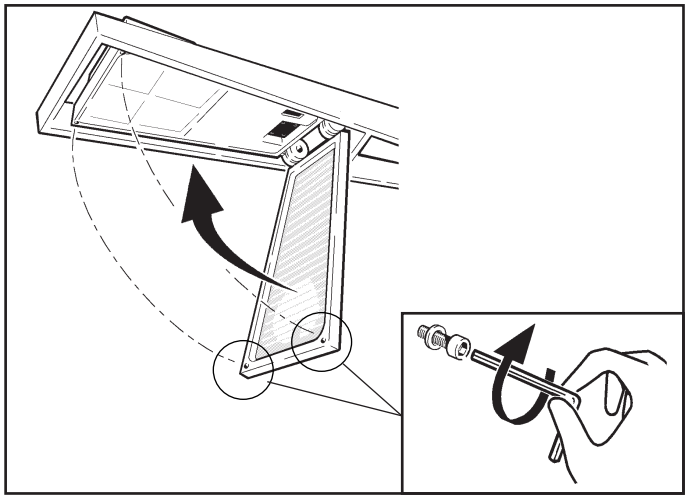

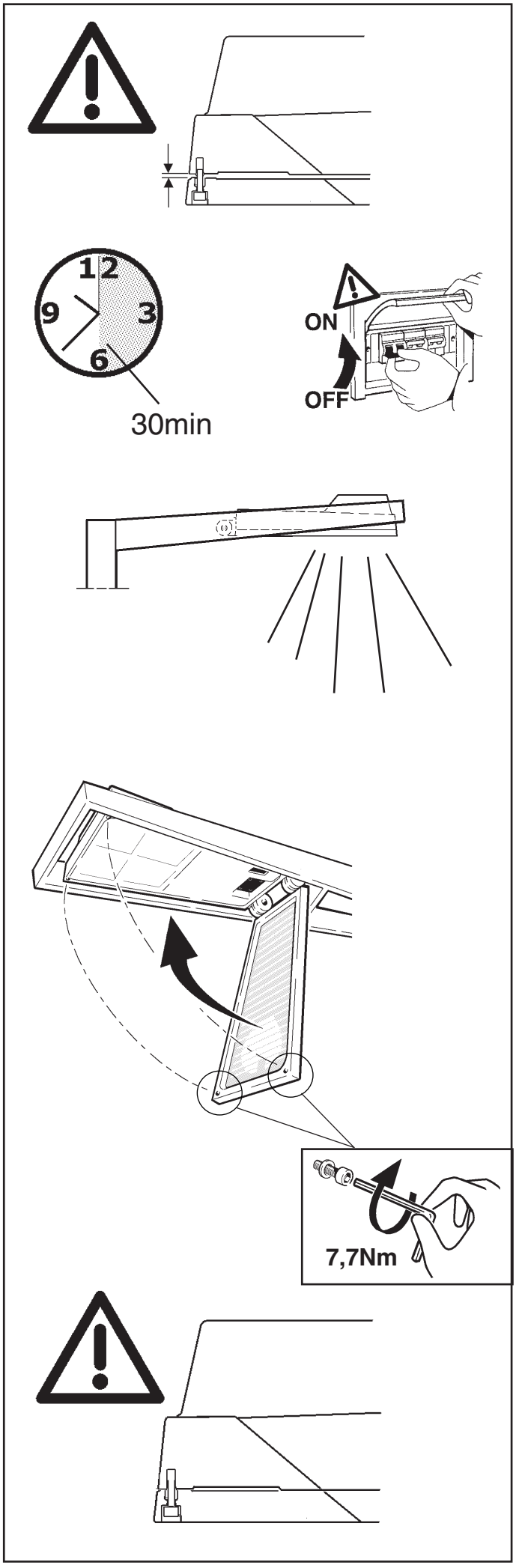

**Serrare a fondo**
**Tighten firmly**
**Serrer à fond**
**Fest einrasten**
**Goed aanschroeven**
**Enroscar en firme**
**Skrues i bund**
**Trekk til godt**
**Dra åt till botten**
Закрутить до упора
紧固

I In caso di manutenzione prolungata con elevata umidità, il prodotto deve essere lasciato acceso per mezzora per poi richiuderlo.

GB If extended maintenance is carried out at a high humidity level, the product should be left on for half an hour and then closed up.

F En cas de travaux d'entretien prolongés en environnement très humide, laisser le produit allumé pendant une demi-heure avant de le refermer.

D Im Falle einer längeren Wartung bei erhöhter Feuchtigkeit muss das Produkt eine halbe Stunde eingeschaltet bleiben, bevor es wieder geschlossen wird.

NL In het geval van langdurig onderhoud bij een hoge vochtigheidsgraad, moet het product een half uur aan blijven staan en vervolgens gesloten worden.

E En caso de mantenimiento prolongado con humedad elevada, el producto debe dejarse encendido por media hora y cerrarse a continuación.

DK Ved længerevarende vedligeholdelsesindgreb i fugtige omgivelser skal man lade produktet være tændt i en halv time, hvorefter det lukkes igen.

N Etter lengre tids vedlikehold og ved høy fuktighet, må man la produktet være tent i en halv time før man lukker det igjen.

S Vid längre tids underhåll med hög fuktighet ska produkten lämnas tillslagen i en halvtimme och sedan stängas.

RUS **В случае длительного тех. обслуживания в условия повышенной влажности прибор необходимо оставит включенным на пол-часа, после чего закрыть крышк крепежными скобами.**

CN 在潮湿环境中长时间维护时，请将产品开启半小时后再关闭。

I E' possibile sostituire la singola cella di Leds non funzionanate, contattare la iGuzzini.

GB Malfunctioning LED cells can be replaced individually. Contact iGuzzini.

F Il est possible de remplacer uniquement le bloc de led qui ne fonctionne pas. Contacter iGuzzini.

D Die einzelne, nicht mehr funktionierende LED-Zelle kann ausgetauscht werden. Setzen Sie sich mit iGuzzini in Verbindung.

NL Het is mogelijk elke afzonderlijke cel van de niet werkende leds te vervangen. Neem contact op met iGuzzini.

E Se puede sustituir la cela del Led que no funciona. Contactar iGuzzini.

DK Det er muligt at udskifte den enkelte LED-celle, som ikke fungerer. Kontakt iGuzzini.

N Det er mulig å skifte ut ett enkelt led-element når det ikke fungerer. Vennligst kontakt iGuzzini.

S Det går att byta ut den enskilda lysidodscellen som inte fungerar. Kontakta iGuzzini.

RUS Можно заменить отдельную неисправную ячейку СИДов. Обращайтесь в Компанию IGuzzini.

CN 可只更换发生故障的 LED 光电元件。请联系 iGuzzini。

I Contattare la iGuzzini per identificare il ricambio corretto comunicando il codice prodotto 3.XXXX.XXX.X.XX.XXXX riportato sul prodotto.

GB Contact iGuzzini to identify the correct spare part by specifying the product code 3.XXXX.XXX.X.XX.XXXX that appears on the product.

F Contacter iGuzzini afin d'identifier la rechange correcte en communiquant le code produit 3.XXXX.XXX.X.XX.XXXX reporté sur le produit.

D Setzen Sie sich mit iGuzzini in Verbindung und teilen Sie uns den auf dem Produkt selbst angegebenen Produktcode 3.XXXX.XXX.X.XX.XXXX mit, um das richtige Ersatzteil festzustellen.

NL Neem contact op met iGuzzini om het juiste reserveonderdeel te vinden. Geef de productcode 3.XXXX.XXX.X.XX.XXXX door die staat aangegeven op het apparaat.

E Contactar con la empresa iGuzzini para identificar el repuesto correcto informando el código del producto 3.XXXX.XXX.X.XX.XXXX indicado en el producto.

DK Kontakt iGuzzini for identifikation af korrekt reservedel og oplys produktkoden 3.XXXX.XXX.X.XX.XXXX trykt på produktet.

N Kontakt iGuzzini for å finne korrekt reservedel ved å oppgi produktkoden 3.XXXX.XXX.X.XX.XXXX som står på produktet.

S Kontakta iGuzzini för att identifiera korrekt reservdel genom att uppge produktkod 3.XXXX.XXX.X.XX.XXXX som anges på produkten.

RUS **Обращайтесь в Компанию iGuzzini для определения нужных зап. частей, сообщив код изделия 3.XXXX.XXX.X.XX.XXXX, указанный на самом изделии.**

CN 如需要联系 iGuzzini 确定正确的零部件，请提供产品上显示的产品代码 3.XXXX.XXX.X.XX.XXXX。



Headquarters iGuzzini illuminazione spa
via Mariano Guzzini, 37 - 62019 Recanati Italy

**IT** PERIODO GIORNALIERO DI ACCENSIONE AMMESSO PER TEMPERATURE DI PRODOTTO >25°C
**EN** ALLOWED DAILY OPERATION PERIOD FOR PRODUCT TEMPERATURES >25°C
**FR** DURÉE QUOTIDIENNE D'ALLUMAGE ADMISSIBLE POUR DES TEMPÉRATURES DU PRODUIT >25°C
**DE** ERLAUBTE TÄGLICHE EINSCHALTDAUER FÜR PRODUKTTEMPERATUREN > 25°C
**NL** DAGELIJKSE ONTSTEKINGSPERIODE TOEGESTAAN VOOR EEN PRODUCTTEMPERATUUR >25°C
**ES** PERIODO DIARIO DE ENCENDIDO PERMITIDO PARA TEMPERATURAS DE PRODUCTO >25 °C
**DA** TILLADT TIDSRUM FOR DAGLIG TÆNDING FOR PRODUKTTEMPERATURER >25°C
**NO** TILLATT TENNINGSTID PR. DAG FOR PRODUKTTEMPERATURER >25°C
**SV** TILLÅTEN DAGLIG PERIOD SOM PRODUKTEN KAN VARA TÄND FÖR PRODUKTTEMPERATURER >25°C
**RU** ЕЖЕДНЕВНАЯ ДОПУСТИМАЯ ПРОДОЛЖИТЕЛЬНОСТЬ РАБОТЫ ДЛЯ ТЕМПЕРАТУРЫ ИЗДЕЛИЯ >25°C
**ZH** 产品温度高于25°C时允许的日常运行时长
**AR** فترة البدء اليومية المسموح بها لدرجات حرارة المنتج > 25 درجة مئوية

iGuzzini
1.154.627.03
IS09175/03

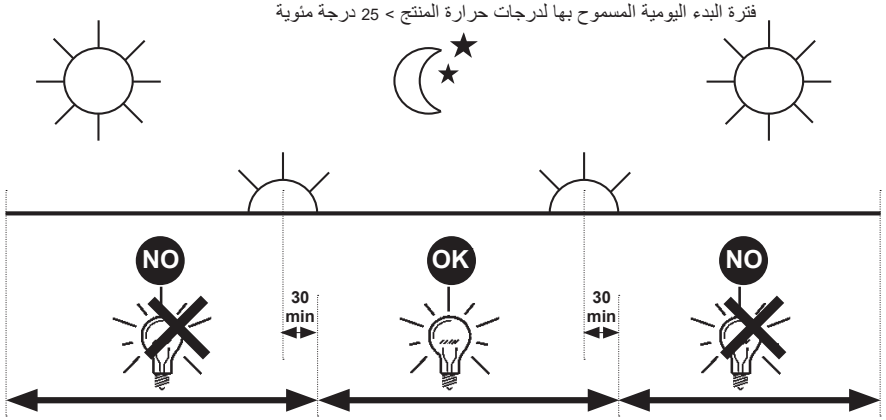


**IT** PERIODO GIORNALIERO DI ACCENSIONE AMMESSO PER TEMPERATURE DI PRODOTTO >25°C
**EN** ALLOWED DAILY OPERATION PERIOD FOR PRODUCT TEMPERATURES >25°C
**FR** DURÉE QUOTIDIENNE D'ALLUMAGE ADMISSIBLE POUR DES TEMPÉRATURES DU PRODUIT >25°C
**DE** ERLAUBTE TÄGLICHE EINSCHALTDAUER FÜR PRODUKTTEMPERATUREN > 25°C
**NL** DAGELIJKSE ONTSTEKINGSPERIODE TOEGESTAAN VOOR EEN PRODUCTTEMPERATUUR >25°C
**ES** PERIODO DIARIO DE ENCENDIDO PERMITIDO PARA TEMPERATURAS DE PRODUCTO >25 °C
**DA** TILLADT TIDSRUM FOR DAGLIG TÆNDING FOR PRODUKTTEMPERATURER >25°C
**NO** TILLATT TENNINGSTID PR. DAG FOR PRODUKTTEMPERATURER >25°C
**SV** TILLÅTEN DAGLIG PERIOD SOM PRODUKTEN KAN VARA TÄND FÖR PRODUKTTEMPERATURER >25°C
**RU** ЕЖЕДНЕВНАЯ ДОПУСТИМАЯ ПРОДОЛЖИТЕЛЬНОСТЬ РАБОТЫ ДЛЯ ТЕМПЕРАТУРЫ ИЗДЕЛИЯ >25°C
**ZH** 产品温度高于25°C时允许的日常运行时长
**AR** فترة البدء اليومية المسموح بها لدرجات حرارة المنتج > 25 درجة مئوية

iGuzzini
1.154.627.03
IS09175/03

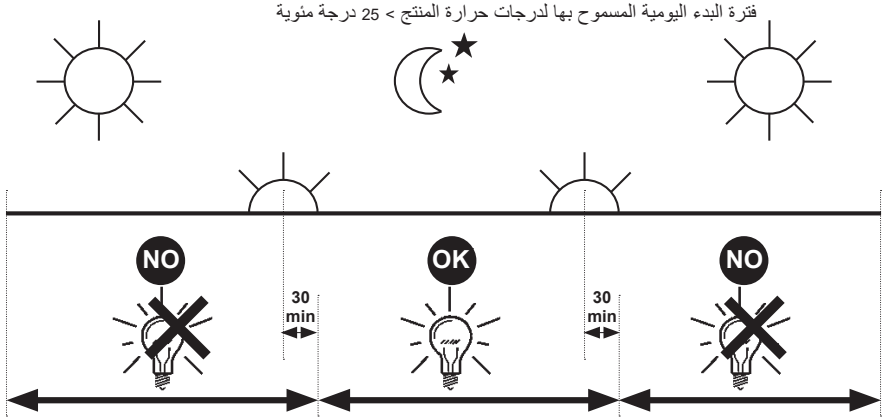


**IT** PERIODO GIORNALIERO DI ACCENSIONE AMMESSO PER TEMPERATURE DI PRODOTTO >25°C
**EN** ALLOWED DAILY OPERATION PERIOD FOR PRODUCT TEMPERATURES >25°C
**FR** DURÉE QUOTIDIENNE D'ALLUMAGE ADMISSIBLE POUR DES TEMPÉRATURES DU PRODUIT >25°C
**DE** ERLAUBTE TÄGLICHE EINSCHALTDAUER FÜR PRODUKTTEMPERATUREN > 25°C
**NL** DAGELIJKSE ONTSTEKINGSPERIODE TOEGESTAAN VOOR EEN PRODUCTTEMPERATUUR >25°C
**ES** PERIODO DIARIO DE ENCENDIDO PERMITIDO PARA TEMPERATURAS DE PRODUCTO >25 °C
**DA** TILLADT TIDSRUM FOR DAGLIG TÆNDING FOR PRODUKTTEMPERATURER >25°C
**NO** TILLATT TENNINGSTID PR. DAG FOR PRODUKTTEMPERATURER >25°C
**SV** TILLÅTEN DAGLIG PERIOD SOM PRODUKTEN KAN VARA TÄND FÖR PRODUKTTEMPERATURER >25°C
**RU** ЕЖЕДНЕВНАЯ ДОПУСТИМАЯ ПРОДОЛЖИТЕЛЬНОСТЬ РАБОТЫ ДЛЯ ТЕМПЕРАТУРЫ ИЗДЕЛИЯ >25°C
**ZH** 产品温度高于25°C时允许的日常运行时长
**AR** فترة البدء اليومية المسموح بها لدرجات حرارة المنتج > 25 درجة مئوية

iGuzzini
1.154.627.03
IS09175/03

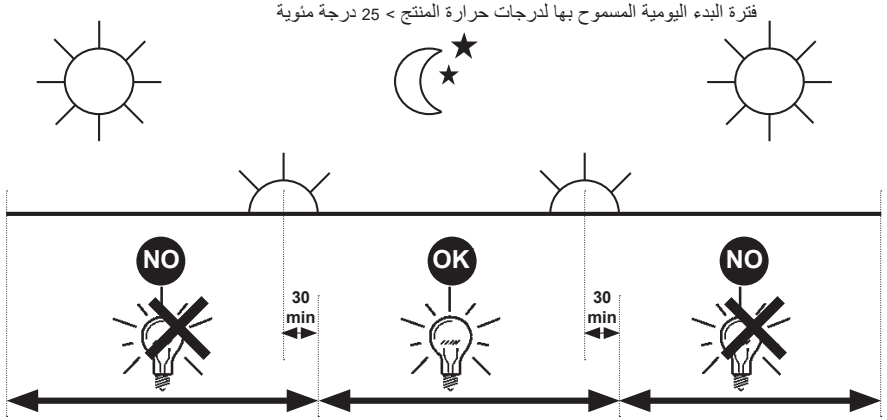


**IT** PERIODO GIORNALIERO DI ACCENSIONE AMMESSO PER TEMPERATURE DI PRODOTTO >25°C
**EN** ALLOWED DAILY OPERATION PERIOD FOR PRODUCT TEMPERATURES >25°C
**FR** DURÉE QUOTIDIENNE D'ALLUMAGE ADMISSIBLE POUR DES TEMPÉRATURES DU PRODUIT >25°C
**DE** ERLAUBTE TÄGLICHE EINSCHALTDAUER FÜR PRODUKTTEMPERATUREN > 25°C
**NL** DAGELIJKSE ONTSTEKINGSPERIODE TOEGESTAAN VOOR EEN PRODUCTTEMPERATUUR >25°C
**ES** PERIODO DIARIO DE ENCENDIDO PERMITIDO PARA TEMPERATURAS DE PRODUCTO >25 °C
**DA** TILLADT TIDSRUM FOR DAGLIG TÆNDING FOR PRODUKTTEMPERATURER >25°C
**NO** TILLATT TENNINGSTID PR. DAG FOR PRODUKTTEMPERATURER >25°C
**SV** TILLÅTEN DAGLIG PERIOD SOM PRODUKTEN KAN VARA TÄND FÖR PRODUKTTEMPERATURER >25°C
**RU** ЕЖЕДНЕВНАЯ ДОПУСТИМАЯ ПРОДОЛЖИТЕЛЬНОСТЬ РАБОТЫ ДЛЯ ТЕМПЕРАТУРЫ ИЗДЕЛИЯ >25°C
**ZH** 产品温度高于25°C时允许的日常运行时长
**AR** فترة البدء اليومية المسموح بها لدرجات حرارة المنتج > 25 درجة مئوية

iGuzzini
1.154.627.03
IS09175/03

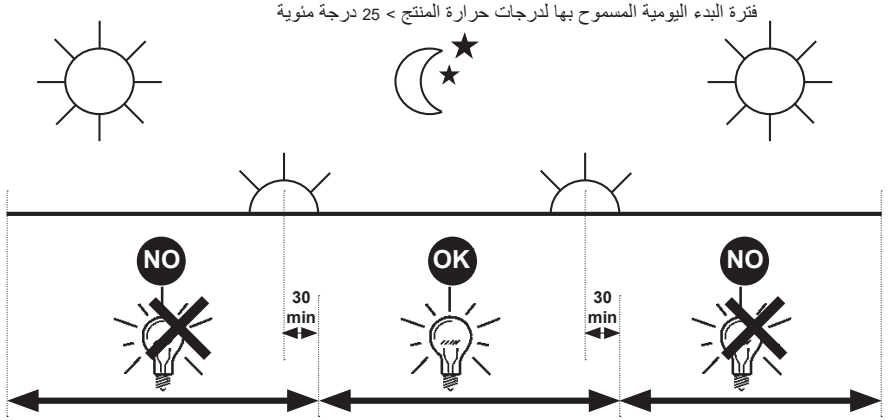

1.154.077.01 IS10168/02

**IT** N.B.: Per la sostituzione del LED contattare l'azienda iGuzzini.
**EN** N.B.: For information on LED replacement please contact iGuzzini.
**FR** N.B.: Pour procéder au remplacement de la LED, adressez-vous à la société iGuzzini.
**DE** N.B.: Bezüglich des Austausches der LED kontaktieren Sie bitte die Firma iGuzzini.
**NL** N.B.: Voor het vervangen van de LED neemt u contact op met het bedrijf iGuzzini.
**ES** NOTA: Para sustituir el LED llame a la empresa iGuzzini.
**DA** N.B.: For udskiftning af lysdioden, skal man kontakte iGuzzini.
**NO** N.B.: For informasjon om skifte av LED, vennligst ta kontakt med iGuzzini.
**SV** OBS! För byte av lysdioden, kontakta företaget iGuzzini.
**RU** ПРИМЕЧАНИЕ: Для замены СИДов обращайтесь в компанию iGuzzini.
**ZH** 注意：如需LED更换的信息，请联系iGuzzini
**AR** تنبيه: لاستبدال الضوء LED اتصل بشركة iGuzzini

**IT** Non fissare la sorgente luminosa durante il suo funzionamento
**EN** Do not stare at the operating lighting source
**FR** Ne pas fixer la source lumineuse lorsqu'elle est allumée
**DE** Die Lichtquelle nicht über längere Zeit mit dem Blick fixieren
**NL** Bevestig de lichtbron niet terwijl deze in werking is
**ES** No mire directamente a la fuente luminosa durante el funcionamiento
**DA** Fastgør ikke lyskilden under dens drift
**NO** Se ikke direkte på lyskilden når den er i funksjon
**SV** Fäst inte ljuskällan medan den är i funktion
**RU** Не смотрите на источник света во время его функционирования
**ZH** 请勿注视亮着的光源。
**AR** يجب عدم محاولة تثبيت المصدر الضوئي في أثناء تشغيله.

**IT** L'apparecchio dovrebbe essere posizionato in modo che non sia prevista un'osservazione prolungata dell'apparecchio ad una distanza inferiore di 0,5 m
**EN** The luminaire should be positioned so that prolonged staring into the luminaire at a distance closer than 0,5 m is not expected.
**FR** Il faudrait placer l'appareil de manière à ce qu'aucune observation prolongée de l'appareil ne soit possible à moins de 0,5 m de distance
**DE** Das Gerät so positionieren, dass der Anwender nicht über längere Zeit aus weniger als 0,5 m Abstand angestrahlt wird.
**NL** Het apparaat moet zodanig geplaatst worden dat er geen langdurige observatie van het apparaat te voorzien is op een afstand van minder dan 0,5 m
**ES** El aparato debe emplazarse de manera tal que la observación prolongada se realice a una distancia de al menos 0,5 m
**DA** Apparatet skal placeres på et sted, så der ikke kræves en forlængerledning, der er længere end 0,5 meter
**NO** Apparatet bør plasseres slik at man ikke behøver å se på det i lengre tid på mindre avstand enn 0,5 m
**SV** Apparatet bør plasseres slik at man ikke behøver å se på det i lengre tid på mindre avstand enn 0,5 m
**RU** Прибор следует установить так, чтобы не смотреть на него продолжительное время, если расстояние не достигает 0,5 м.
**ZH** 灯具应按照该种方式安置，以确保其在 0,5 米以内的距离中可以长时间地不被发现
**AR** يجب وضع الجهاز في مكان يراعى فيه عدم إمكانية مراقبة الجهاز لفترة طويلة من مسافة أقل من 0.5 متر.

1.154.077.01 IS10168/02

**IT** N.B.: Per la sostituzione del LED contattare l'azienda iGuzzini.
**EN** N.B.: For information on LED replacement please contact iGuzzini.
**FR** N.B.: Pour procéder au remplacement de la LED, adressez-vous à la société iGuzzini.
**DE** N.B.: Bezüglich des Austausches der LED kontaktieren Sie bitte die Firma iGuzzini.
**NL** N.B.: Voor het vervangen van de LED neemt u contact op met het bedrijf iGuzzini.
**ES** NOTA: Para sustituir el LED llame a la empresa iGuzzini.
**DA** N.B.: For udskiftning af lysdioden, skal man kontakte iGuzzini.
**NO** N.B.: For informasjon om skifte av LED, vennligst ta kontakt med iGuzzini.
**SV** OBS! För byte av lysdioden, kontakta företaget iGuzzini.
**RU** ПРИМЕЧАНИЕ: Для замены СИДов обращайтесь в компанию iGuzzini.
**ZH** 注意：如需LED更换的信息，请联系iGuzzini
**AR** تنبيه: لاستبدال الضوء LED اتصل بشركة iGuzzini

**IT** Non fissare la sorgente luminosa durante il suo funzionamento
**EN** Do not stare at the operating lighting source
**FR** Ne pas fixer la source lumineuse lorsqu'elle est allumée
**DE** Die Lichtquelle nicht über längere Zeit mit dem Blick fixieren
**NL** Bevestig de lichtbron niet terwijl deze in werking is
**ES** No mire directamente a la fuente luminosa durante el funcionamiento
**DA** Fastgør ikke lyskilden under dens drift
**NO** Se ikke direkte på lyskilden når den er i funksjon
**SV** Fäst inte ljuskällan medan den är i funktion
**RU** Не смотрите на источник света во время его функционирования
**ZH** 请勿注视亮着的光源。
**AR** يجب عدم محاولة تثبيت المصدر الضوئي في أثناء تشغيله.

**IT** L'apparecchio dovrebbe essere posizionato in modo che non sia prevista un'osservazione prolungata dell'apparecchio ad una distanza inferiore di 0,5 m
**EN** The luminaire should be positioned so that prolonged staring into the luminaire at a distance closer than 0,5 m is not expected.
**FR** Il faudrait placer l'appareil de manière à ce qu'aucune observation prolongée de l'appareil ne soit possible à moins de 0,5 m de distance
**DE** Das Gerät so positionieren, dass der Anwender nicht über längere Zeit aus weniger als 0,5 m Abstand angestrahlt wird.
**NL** Het apparaat moet zodanig geplaatst worden dat er geen langdurige observatie van het apparaat te voorzien is op een afstand van minder dan 0,5 m
**ES** El aparato debe emplazarse de manera tal que la observación prolongada se realice a una distancia de al menos 0,5 m
**DA** Apparatet skal placeres på et sted, så der ikke kræves en forlængerledning, der er længere end 0,5 meter
**NO** Apparatet bør plasseres slik at man ikke behøver å se på det i lengre tid på mindre avstand enn 0,5 m
**SV** Apparatet bør plasseres slik at man ikke behøver å se på det i lengre tid på mindre avstand enn 0,5 m
**RU** Прибор следует установить так, чтобы не смотреть на него продолжительное время, если расстояние не достигает 0,5 м.
**ZH** 灯具应按照该种方式安置，以确保其在 0,5 米以内的距离中可以长时间地不被发现
**AR** يجب وضع الجهاز في مكان يراعى فيه عدم إمكانية مراقبة الجهاز لفترة طويلة من مسافة أقل من 0.5 متر.

1.154.077.01 IS10168/02

**IT** N.B.: Per la sostituzione del LED contattare l'azienda iGuzzini.
**EN** N.B.: For information on LED replacement please contact iGuzzini.
**FR** N.B.: Pour procéder au remplacement de la LED, adressez-vous à la société iGuzzini.
**DE** N.B.: Bezüglich des Austausches der LED kontaktieren Sie bitte die Firma iGuzzini.
**NL** N.B.: Voor het vervangen van de LED neemt u contact op met het bedrijf iGuzzini.
**ES** NOTA: Para sustituir el LED llame a la empresa iGuzzini.
**DA** N.B.: For udskiftning af lysdioden, skal man kontakte iGuzzini.
**NO** N.B.: For informasjon om skifte av LED, vennligst ta kontakt med iGuzzini.
**SV** OBS! För byte av lysdioden, kontakta företaget iGuzzini.
**RU** ПРИМЕЧАНИЕ: Для замены СИДов обращайтесь в компанию iGuzzini.
**ZH** 注意：如需LED更换的信息，请联系iGuzzini
**AR** تنبيه: لاستبدال الضوء LED اتصل بشركة iGuzzini

**IT** Non fissare la sorgente luminosa durante il suo funzionamento
**EN** Do not stare at the operating lighting source
**FR** Ne pas fixer la source lumineuse lorsqu'elle est allumée
**DE** Die Lichtquelle nicht über längere Zeit mit dem Blick fixieren
**NL** Bevestig de lichtbron niet terwijl deze in werking is
**ES** No mire directamente a la fuente luminosa durante el funcionamiento
**DA** Fastgør ikke lyskilden under dens drift
**NO** Se ikke direkte på lyskilden når den er i funksjon
**SV** Fäst inte ljuskällan medan den är i funktion
**RU** Не смотрите на источник света во время его функционирования
**ZH** 请勿注视亮着的光源。
**AR** يجب عدم محاولة تثبيت المصدر الضوئي في أثناء تشغيله.

**IT** L'apparecchio dovrebbe essere posizionato in modo che non sia prevista un'osservazione prolungata dell'apparecchio ad una distanza inferiore di 0,5 m
**EN** The luminaire should be positioned so that prolonged staring into the luminaire at a distance closer than 0,5 m is not expected.
**FR** Il faudrait placer l'appareil de manière à ce qu'aucune observation prolongée de l'appareil ne soit possible à moins de 0,5 m de distance
**DE** Das Gerät so positionieren, dass der Anwender nicht über längere Zeit aus weniger als 0,5 m Abstand angestrahlt wird.
**NL** Het apparaat moet zodanig geplaatst worden dat er geen langdurige observatie van het apparaat te voorzien is op een afstand van minder dan 0,5 m
**ES** El aparato debe emplazarse de manera tal que la observación prolongada se realice a una distancia de al menos 0,5 m
**DA** Apparatet skal placeres på et sted, så der ikke kræves en forlængerledning, der er længere end 0,5 meter
**NO** Apparatet bør plasseres slik at man ikke behøver å se på det i lengre tid på mindre avstand enn 0,5 m
**SV** Apparatet bør plasseres slik at man ikke behøver å se på det i lengre tid på mindre avstand enn 0,5 m
**RU** Прибор следует установить так, чтобы не смотреть на него продолжительное время, если расстояние не достигает 0,5 м.
**ZH** 灯具应按照该种方式安置，以确保其在 0,5 米以内的距离中可以长时间地不被发现
**AR** يجب وضع الجهاز في مكان يراعى فيه عدم إمكانية مراقبة الجهاز لفترة طويلة من مسافة أقل من 0.5 متر.

2.510.265.00
IS17049/00

iGuzzini

**IT** Questo prodotto contiene una sorgente luminosa di classe di efficienza energetica " E ".

**EN** This product contains an energy-efficiency class light source " E ".

**FR** Ce produit est équipé d'une source lumineuse classée en termes d'efficacité énergétique " E ".

**DE** Dieses Produkt enthält eine Lichtquelle der Energieeffizienzklasse " E ".

**NL** Este producto contiene una lámpara de clase de eficiencia energética " E ".

**ES** Dit product bevat een lichtbron met energie-efficiëntieklasse " E ".

**DA** Dette produkt indeholder en lyskilde med energieffektivitetsklasse " E ".

**NO** Dette produktet inneholder en lyskilde med energieffektivitetsklasse " E ".

**SV** Denna produkt innehåller en ljuskälla med energimärkning " E ".

**RU** Это изделие содержит источник света класса энергоэффективности " E ".

**ZH** 本产品包含一个能效级别的灯泡。" E ".

**AR** يحتوي هذا المنتج على مصدر ضوء من فئة كفاءة الطاقة. " E ".

2.510.265.00
IS17049/00

iGuzzini

**IT** Questo prodotto contiene una sorgente luminosa di classe di efficienza energetica " E ".

**EN** This product contains an energy-efficiency class light source " E ".

**FR** Ce produit est équipé d'une source lumineuse classée en termes d'efficacité énergétique " E ".

**DE** Dieses Produkt enthält eine Lichtquelle der Energieeffizienzklasse " E ".

**NL** Este producto contiene una lámpara de clase de eficiencia energética " E ".

**ES** Dit product bevat een lichtbron met energie-efficiëntieklasse " E ".

**DA** Dette produkt indeholder en lyskilde med energieffektivitetsklasse " E ".

**NO** Dette produktet inneholder en lyskilde med energieffektivitetsklasse " E ".

**SV** Denna produkt innehåller en ljuskälla med energimärkning " E ".

**RU** Это изделие содержит источник света класса энергоэффективности " E ".

**ZH** 本产品包含一个能效级别的灯泡。" E ".

**AR** يحتوي هذا المنتج على مصدر ضوء من فئة كفاءة الطاقة. " E ".

2.510.265.00
IS17049/00

iGuzzini

**IT** Questo prodotto contiene una sorgente luminosa di classe di efficienza energetica " E ".

**EN** This product contains an energy-efficiency class light source " E ".

**FR** Ce produit est équipé d'une source lumineuse classée en termes d'efficacité énergétique " E ".

**DE** Dieses Produkt enthält eine Lichtquelle der Energieeffizienzklasse " E ".

**NL** Este producto contiene una lámpara de clase de eficiencia energética " E ".

**ES** Dit product bevat een lichtbron met energie-efficiëntieklasse " E ".

**DA** Dette produkt indeholder en lyskilde med energieffektivitetsklasse " E ".

**NO** Dette produktet inneholder en lyskilde med energieffektivitetsklasse " E ".

**SV** Denna produkt innehåller en ljuskälla med energimärkning " E ".

**RU** Это изделие содержит источник света класса энергоэффективности " E ".

**ZH** 本产品包含一个能效级别的灯泡。" E ".

**AR** يحتوي هذا المنتج على مصدر ضوء من فئة كفاءة الطاقة. " E ".

2.510.265.00
IS17049/00

iGuzzini

**IT** Questo prodotto contiene una sorgente luminosa di classe di efficienza energetica " E ".

**EN** This product contains an energy-efficiency class light source " E ".

**FR** Ce produit est équipé d'une source lumineuse classée en termes d'efficacité énergétique " E ".

**DE** Dieses Produkt enthält eine Lichtquelle der Energieeffizienzklasse " E ".

**NL** Este producto contiene una lámpara de clase de eficiencia energética " E ".

**ES** Dit product bevat een lichtbron met energie-efficiëntieklasse " E ".

**DA** Dette produkt indeholder en lyskilde med energieffektivitetsklasse " E ".

**NO** Dette produktet inneholder en lyskilde med energieffektivitetsklasse " E ".

**SV** Denna produkt innehåller en ljuskälla med energimärkning " E ".

**RU** Это изделие содержит источник света класса энергоэффективности " E ".

**ZH** 本产品包含一个能效级别的灯泡。" E ".

**AR** يحتوي هذا المنتج على مصدر ضوء من فئة كفاءة الطاقة. " E ".

2.510.265.00
IS17049/00

iGuzzini

**IT** Questo prodotto contiene una sorgente luminosa di classe di efficienza energetica " E ".

**EN** This product contains an energy-efficiency class light source " E ".

**FR** Ce produit est équipé d'une source lumineuse classée en termes d'efficacité énergétique " E ".

**DE** Dieses Produkt enthält eine Lichtquelle der Energieeffizienzklasse " E ".

**NL** Este producto contiene una lámpara de clase de eficiencia energética " E ".

**ES** Dit product bevat een lichtbron met energie-efficiëntieklasse " E ".

**DA** Dette produkt indeholder en lyskilde med energieffektivitetsklasse " E ".

**NO** Dette produktet inneholder en lyskilde med energieffektivitetsklasse " E ".

**SV** Denna produkt innehåller en ljuskälla med energimärkning " E ".

**RU** Это изделие содержит источник света класса энергоэффективности " E ".

**ZH** 本产品包含一个能效级别的灯泡。" E ".

**AR** يحتوي هذا المنتج على مصدر ضوء من فئة كفاءة الطاقة. " E ".

2.510.265.00
IS17049/00

iGuzzini

**IT** Questo prodotto contiene una sorgente luminosa di classe di efficienza energetica " E ".

**EN** This product contains an energy-efficiency class light source " E ".

**FR** Ce produit est équipé d'une source lumineuse classée en termes d'efficacité énergétique " E ".

**DE** Dieses Produkt enthält eine Lichtquelle der Energieeffizienzklasse " E ".

**NL** Este producto contiene una lámpara de clase de eficiencia energética " E ".

**ES** Dit product bevat een lichtbron met energie-efficiëntieklasse " E ".

**DA** Dette produkt indeholder en lyskilde med energieffektivitetsklasse " E ".

**NO** Dette produktet inneholder en lyskilde med energieffektivitetsklasse " E ".

**SV** Denna produkt innehåller en ljuskälla med energimärkning " E ".

**RU** Это изделие содержит источник света класса энергоэффективности " E ".

**ZH** 本产品包含一个能效级别的灯泡。" E ".

**AR** يحتوي هذا المنتج على مصدر ضوء من فئة كفاءة الطاقة. " E ".

2.510.265.00
IS17049/00

iGuzzini

**IT** Questo prodotto contiene una sorgente luminosa di classe di efficienza energetica " E ".

**EN** This product contains an energy-efficiency class light source " E ".

**FR** Ce produit est équipé d'une source lumineuse classée en termes d'efficacité énergétique " E ".

**DE** Dieses Produkt enthält eine Lichtquelle der Energieeffizienzklasse " E ".

**NL** Este producto contiene una lámpara de clase de eficiencia energética " E ".

**ES** Dit product bevat een lichtbron met energie-efficiëntieklasse " E ".

**DA** Dette produkt indeholder en lyskilde med energieffektivitetsklasse " E ".

**NO** Dette produktet inneholder en lyskilde med energieffektivitetsklasse " E ".

**SV** Denna produkt innehåller en ljuskälla med energimärkning " E ".

**RU** Это изделие содержит источник света класса энергоэффективности " E ".

**ZH** 本产品包含一个能效级别的灯泡。" E ".

**AR** يحتوي هذا المنتج على مصدر ضوء من فئة كفاءة الطاقة. " E ".