iGuzzini

2.510.694.06
IS16203/06

LINEALUCE MINI 47 RECESSED (DMX)

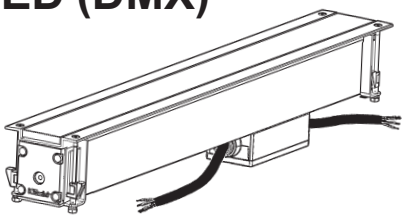

IT ATTENZIONE:
LA SICUREZZA DELL'APPARECCHIO E' GARANTITA SOLO CON L'USO APPROPRIATO DELLE SEGUENTI ISTRUZIONI; PERTANTO E' NECESSARIO CONSERVARLE.

EN WARNING:
THE SAFETY OF THIS FIXTURE IS GUARANTEED ONLY IF YOU COMPLY WITH THESE INSTRUCTIONS; REMEMBER TO CONSERVE IN A SAFE PLACE.

FR ATTENTION:
LA SECUTIE DE L'APPAREIL N'EST GARANTIE QU'EN CAS D'UTILISATION CORRECTE DES INSTRUCTIONS SUIVANTES; IL FAUT PAR CONSEQUENT LES CONSERVER.

DE ACHTUNG:
DIE SICHERHEIT DES GERÄTES WIRD NUR DURCH SACHGEMÄSSE BEFOLGUNG NACHSTEHENDER ANWEISUNGEN GEWÄHRLEISTET; IHRE AUFBEWAHRUNG IST DESHALB SEHR WICHTIG.

NL OPGELET:
DE VEILIGHEID VAN DI ATOESTEL IS SLECHTS DAN GEGARANDEERD ALS INDIEN DE VOLGENDE INSTRUCTIES STRIKT WORDEN TOEGEPAST: DAAROM MOET MEN ZE OOK BEWAREN.

ES ATENCION:
LA SEGURIDAD DEL APARATO SE GARANTIZA SOLO CUMPLIENDO CUIDADOSAMENTE LAS SIGUIENTES INSTRUCCIONES; POR ELLO, ES NECESARIO CONSERVARLAS.

DA BEMÆRK:
SIKKERHEDEN VED BRUG AF ARMATURET KAN KUN GARANTERES, HVIS DISSE ANVISNINGER FØLGES; SØRG DERFOR FOR AT GEMME DEM.

NO ADVARSEL:
SIKKERHETEN TIL DETTE APPARATET GARANTERES KUN HVIS DU OVERHOLDER DISSE INSTRUKSJONENE; HUSK Å OPPBEVARE DEM PÅ ET TRYGT STED.

SV OBSERVERA!
UTRUSTNINGENS SÄKERHET KAN ENDAST GARANTERAS OM DESSA ANVISNINGAR RESPEKTERAS I DETALJ. SPARA DÄRFÖR DESSA ANVISNINGAR FÖR FRAMTIDA KONSULTATION.

RU ВНИМАНИЕ:
МЫ ГАРАНТИРУЕМ БЕЗОПАСНУЮ ЭКСПЛУАТАЦИЮ ИЗДЕЛИЯ ТОЛЬКО ПРИ СОБЛЮДЕНИИ СЛЕДУЮЩИХ ИНСТРУКЦИЙ; С ЭТОЙ ЦЕЛЬЮ НЕОБХОДИМО СОХРАНИТЬ ДАННУЮ БРОШЮРУ.

ZH 警告
为确保该装置安全，请遵守操作指示；并于安全场所放置。

N.B.: DURANTE L'INSTALLAZIONE DEL SISTEMA RISPETTARE SCRUPOLOSAMENTE LE NORME IMPIANTISTICHE VIGENTI.

N.B.: WHEN INSTALLING THE SYSTEM, STRICTLY COMPLY WITH ALL REGULATIONS ON INSTALLATION IN FORCE.

N.B.: LORS DE L'INSTALLATION DU SYSTÈME VEUILLEZ RESPECTER RIGOUREUSEMENT LES NORMES EN VIGUEUR EN LA MATIÈRE.

NB: BEACHTEN SIE BEI DER INSTALLATION DES SYSTEMS GEWISSENHAFT DIE GÜLTIGEN BESTIMMUNGEN BEZÜGLICH DER ANLAGENTECHNIK.

N.B.: BIJ HET INSTALLEREN VAN HET SYSTEEM MOET U DE GELDEN DE INSTALLATIENORMEN STRIKT NALEVEN.

N.B.: DURANTE LA INSTALACIÓN DEL SISTEMA RESPETAR E SCRUPULOSAMENTE LAS NORMAS DE INSTALACIÓN VIGENTES.

N.B.: UNDER INSTALLATION AF SYSTEMET SKAL MAN NØJE OVERHOLDE DE GÆLDENDE REGLER FOR DISSE ANLÆG.

N.B.: VED INSTALLASJON AV SYSTEMET SKAL ALLE FORSKRIFTER OM INSTALLASJON SOM GJELDER FØLGES STRENGT.

OBS! UNDER INSTALLATIONEN AV SYSTEMET SKA INSTALLATIONSFÖRESKRIFTERNA RESPEKTERAS I DETALJ.

ПРИМЕЧАНИЕ: В ПРОЦЕССЕ МОНТАЖА СИСТЕМЫ СТРОГО СОБЛЮДАЙТЕ НАЦИОНАЛЬНЫЕ ДЕЙСТВУЮЩИЕ НОРМАТИВЫ ПО ЭЛЕКТРОПРОВОДКЕ.

注意：在安装 系统时请谨守设备的安装规定。

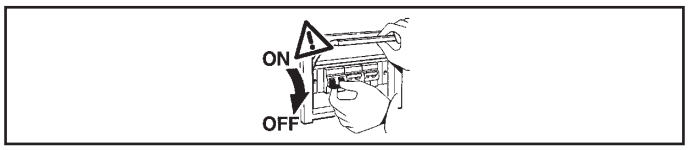

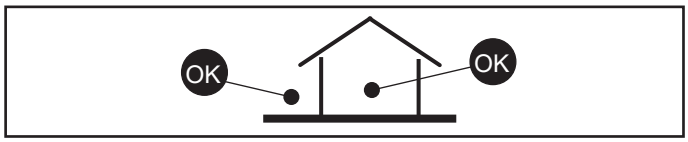

	ART.	L (mm)
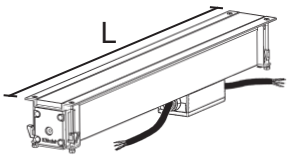	EX89 - EX93 - EX97 - EY01 - EY05 EY09 - EY13 - EY17 - EY21 - EY25 EY28 - EY32 - EY36 - EY40 - EY44	610
	EX90 - EX94 - EX98 - EY02 - EY06 EY10 - EY14 - EY18 - EY22 - EY26 EY29 - EY33 - EY37 - EY41 - EY45	907
	EX91 - EX95 - EX99 - EY03 - EY07 EY11 - EY15 - EY19 - EY23 - EY27 EY30 - EY34 - EY38 - EY42 - EY46	1204
	EX92 - EX96 - EY00 - EY04 - EY08 EY12 - EY16 - EY20 - EY24 - EY31 EY35 - EY39 - EY43 - EY47	1501

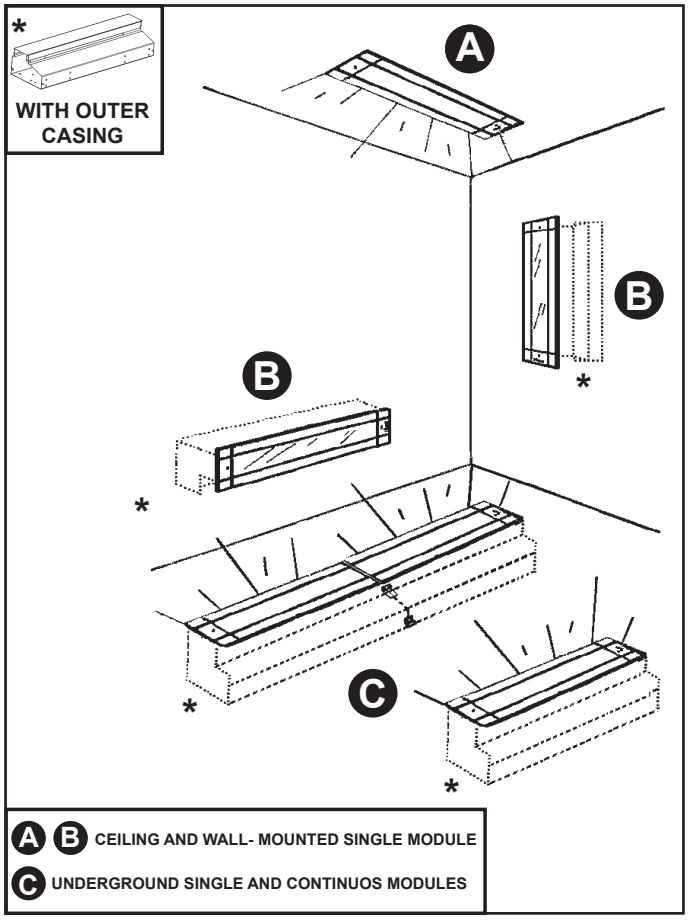

IT Per le posizioni di installazione, attenersi a quelle illustrate, eventualmente contattare la iGuzzini.

EN All installation positions must comply with those illustrated. In the event of any doubt, contact iGuzzini.

FR Pour les positions d'installation, se conformer aux positions illustrées ; contacter la société iGuzzini en cas de nécessité

DE Für die Einbaupositionen die Abbildungen beachten. Eventuell iGuzzini kontaktieren.

NL Houd u voor de installatieposities aan degene die zijn weergegeven. Neem eventueel contact op met iGuzzini

ES Respetar las posiciones de instalación ilustradas y, en caso de duda, contactar con iGuzzini

DA For installationspositioner skal man holde sig til de viste, og eventuelt kontakte iGuzzini

NO For installasjonsplasseringene henviser vi til illustrasjonene, eller ta eventuelt kontakt med iGuzzini

SV Följ de angivna positionerna för installationen. Kontakta vid behov iGuzzini

RU При выборе положения для монтажа следует обратиться к проиллюстрированным либо обратиться в компанию iGuzzini

ZH 安装位置请参考图示，必要时也可联系iGuzzini

IT PRODOTTO E' CERTIFICATO CON L'USO DELLA CONTROCASSA
EN THE PRODUCT IS CERTIFIED WHEN THE OUTER CASING IS USED
FR LE PRODUIT EST CERTIFIÉ AVEC UTILISATION DU BOÎTIER
DE DAS PRODUKT IST MIT NUTZUNG DES EINBAUGEHÄUSES ZERTIFIZIERT
NL HET PRODUCT IS GECERTIFICEERD MET GEBRUIK VAN DE INBOUWDOOS
ES PRODUCTO CERTIFICADO SI SE UTILIZA CON EL CUERPO DE EMPOTRAMIENTO
DA PRODUKTET ER CERTIFICERET VED BRUG AF LÅSEKASSEN
NO PRODUKTET ER SERTIFISERT FOR BRUK MED DEKSELET
SV PRODUKTEN ÄR CERTIFIERAD VID ANVÄNDNING AV DET YTTRE HÖLJET
RU ИЗДЕЛИЕ СЕРТИФИЦИРОВАНО ПРИ УСЛОВИИ ИСПОЛЬЗОВАНИЯ УСТАНОВОЧНОЙ КОРОБКИ
ZH 本产品已通过使用外罩的认证

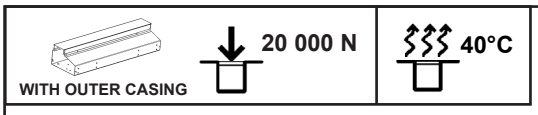

IT Gli apparecchi sono stati progettati e collaudati per reggere un carico statico fino a 20000 N e sono carrabili per autoveicoli con pneumatici.
Gli apparecchi non possono essere impiegati in corsie nelle quali sono sottoposti a sollecitazioni orizzontali dovute a accelerazioni, frenate e/o cambi di direzione.

EN The luminaires have been designed and tested to withstand a static load of up to 20000 N and can be driven over by motor vehicles with tyres. The luminaires cannot be used in carriageways where they will be subject to horizontal stress due to acceleration, braking and/or changes of direction.

FR Les appareils ont été conçus et testés pour supporter une charge statique jusqu'à 20000 N et supportent le passage de véhicules à pneumatiques. Les appareils ne peuvent pas être utilisés sur des voies les exposant à des contraintes horizontales dues à des accélérations, coups de freins et/ou changements de direction.

DE Die Leuchten sind für die Aufnahme von statischen Lasten bis zu 20000 N ausgelegt und getestet und können von PKW mit Luftreifen befahren werden. Diese Apparate dürfen nicht auf Fahrspuren verwendet werden, die durch Beschleunigung, Bremsmanöver und/oder Richtungswechsel starken horizontalen Beanspruchungen ausgesetzt sind.

NL De armaturen zijn ontworpen en gekeurd om een statische belasting tot 20000 N te weerstaan en zijn voorzien van wielen voor voertuigen met banden. De armaturen mogen niet worden gebruikt op banen waar ze worden blootgesteld aan horizontale belastingen wegens versnellingen, afremmingen en/of wijzigingen van richting.

ES Las luminarias se han diseñado y probado para soportar una carga estática de hasta 20000 N y resisten al tránsito de vehículos con neumáticos. Las luminarias no se pueden utilizar en carriles donde estén sometidas a esfuerzos horizontales generados por aceleraciones, frenadas y/o cambios de dirección.

DA Apparaterne er konstrueret og afprøvet til at kunne modstå en statisk belastning på op til 20000 N og kan krydses af køretøjer på dæk. Apparaterne må ikke anvendes i baner, hvori de udsættes for vandrette påvirkninger, som skyldes acceleration, bremsning og/eller retningsskift.

NO Apparatene er laget og godkjent for å bære en statisk vekt på opptil 20000 N og kan brukes av kjøretøy med dekk. Apparatene kan ikke brukes på baner som er underlagt horisontale svingninger som skyldes hastighetsøkning, bremsing og/eller retningsendringer.

SV Apparaterna har tagits fram och provkörts för att stå emot en statisk belastning på upp till 20000 N och är körbara för fordon med däck. Apparaterna får inte användas i filer där de utsätts för horisontell belastning orsakad av accelerationer, inbromsningar och/eller byte av körriktning.

RU Устройства разработаны и испытаны на выдерживание статической нагрузки до 20000 Н. Допускается проезд по устройствам автомобильного транспорта с пневматическими шинами. Не допускается использование устройств на полосах дорог, где возможно воздействие на них горизонтальных нагрузок из-за ускорения, торможения и/или изменения направления движения.

ZH 这些设备经过设计和测试，可承受最高至20000 N的静载荷，适合带轮胎的车辆在上面行驶。
这些设备不能安装在由于加速、刹车和/或转向而产生横向应力的车道上。

IT N.B.: Apparecchi non idonei ad essere coperti di materiale termicamente isolante

EN N.B.: Fixtures not suitable to be covered in thermally-insulating material.

FR N.B.: Appareils ne pouvant pas être couverts de matériau d'isolation thermique

DE N.B.: Geräte nicht geeignet, um mit wärmeisolierendem Material abgedeckt zu werden

NL N.B.: Deze apparaten zijn niet geschikt om te worden bedekt met thermisch isolerend materiaal

ES NOTA: Aparatos no aptos para ser cubiertos de material térmicamente aislante

DA N.B.: Armarturerne må ikke dækkes af varmeisolerende materiale.

NO N.B.: Apparatene passer ikke til å dekkes av termoisolerende materialer.

SV OBS! Utrustningen får inte täckas över med värmeisolerande material

RU Внимание: Приборы непригодны для покрытия термоизоляционным материалом.

ZH 灯具不适宜用隔热材料加以覆盖。

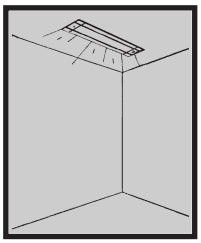

A

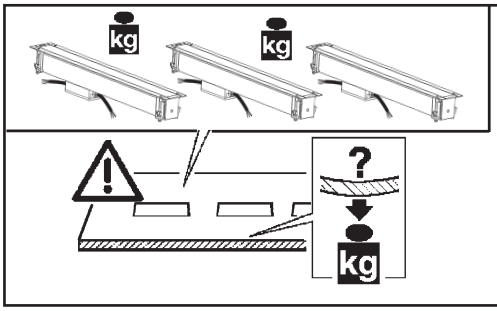

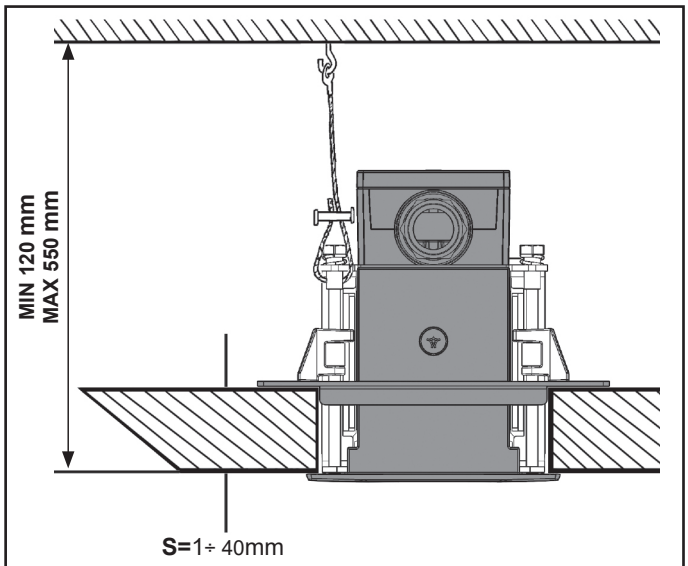

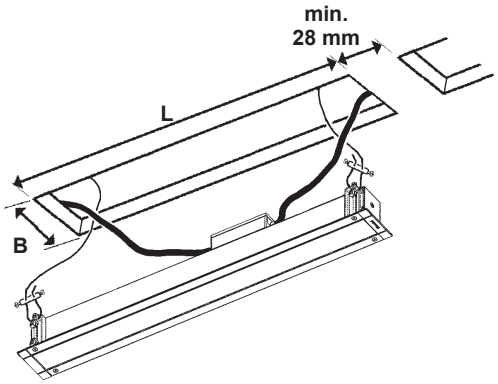

ART	L (mm)	B (mm)
EX89 - EX93 - EX97 - EY01 - EY05 EY09 - EY13 - EY17 EY21 - EY25 - EY28 - EY32 - EY36 - EY40 - EY44	621	79
EX90 - EX94 - EX98 - EY02 - EY06 EY10 - EY14 - EY18 EY22 - EY26 - EY29 - EY33 - EY37 - EY41 - EY45	918	
EX91 - EX95 - EX99 - EY03 - EY07 EY11 - EY15 - EY19 EY23 - EY27 - EY30 - EY34 - EY38 - EY42 - EY46	1215	
EX92 - EX96 - EY00 - EY04 - EY08 EY12 - EY16 - EY20 EY24 - EY31 - EY35 - EY39 - EY43 - EY47	1512	

1

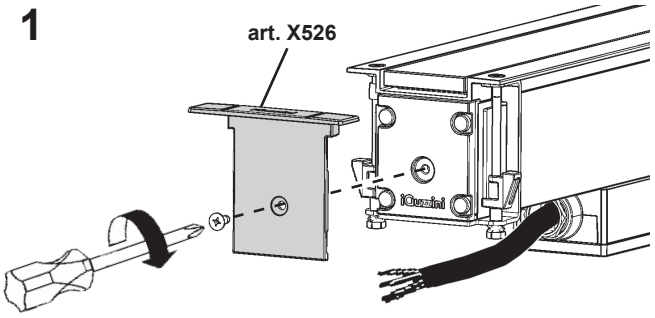

FOR THE CEILING INSTALLATIONS USE THE STEEL CABLE, ITEM CODE X516

2

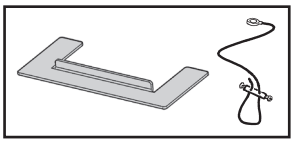

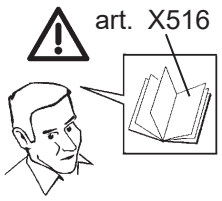

IT Consultare il foglio istruzioni del prodotto.

EN Refer to the product instruction sheet.

FR Veuillez consulter la notice d'instructions du produit.

DE Das Anweisungsblatt des Produkts zu Rate ziehen.

NL Raadpleeg het instructieblad van het product.

ES Consulte la hoja de instrucciones del producto.

DA Se produktvejledningen.

NO Se anvisningene for produktet.

SV Se produktens instruktionsblad.

RU Смотреть прилагающиейся инструкции к изделию

ZH 请参考产品说明书。

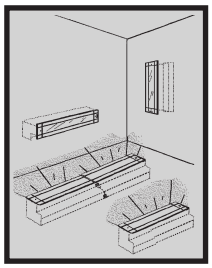

B C

ART	CONTROCASSA OUTER CASING BOÎTIER D'ENCASTREMENT EINBAUGEHÄUSE INBOUWDOOS CUERPO DE EMPOTRAMIENTO BEHOLDER HUS HÖLJE МОНТАЖНЫЙ КОРПУС 外罩
EX89 - EX93 - EX97 - EY01 - EY05 EY09 - EY13 - EY17 - EY21 - EY25 EY28 - EY32 - EY36 - EY40 - EY44	X517
EX90 - EX94 - EX98 - EY02 - EY06 EY10 - EY14 - EY18 - EY22 - EY26 EY29 - EY33 - EY37 - EY41 - EY45	X518
EX91 - EX95 - EX99 - EY03 - EY07 EY11 - EY15 - EY19 - EY23 - EY27 EY30 - EY34 - EY38 - EY42 - EY46	X519
EX92 - EX96 - EY00 - EY04 - EY08 EY12 - EY16 - EY20 - EY24 - EY31 EY35 - EY39 - EY43 - EY47	X520

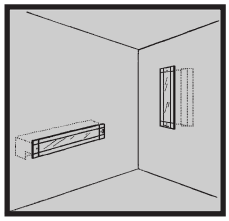

B

1

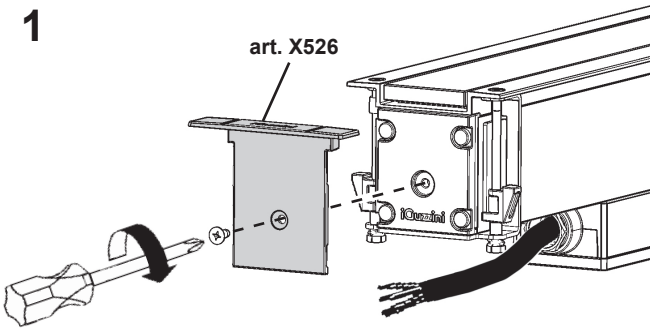

FOR WALL-MOUNTED INSTALLATIONS USE THE STEEL CABLE, ITEM CODE 5925

2

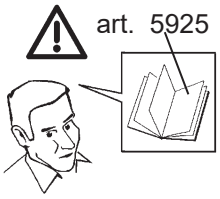

IT Consultare il foglio istruzioni del prodotto.
EN Refer to the product instruction sheet.
FR Veuillez consulter la notice d'instructions du produit.
DE Das Anweisungsblatt des Produkts zu Rate ziehen.
NL Raadpleeg het instructieblad van het product.
ES Consulte la hoja de instrucciones del producto.
DA Se produktvejledningen.
NO Se anvisningene for produktet.
SV Se produktens instruktionsblad.
RU Смотреть прилагающиейся инструкции к изделию
ZH 请参考产品说明书。

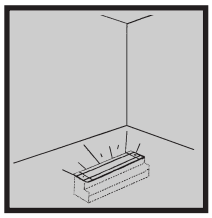

C SINGLE MODULE

1

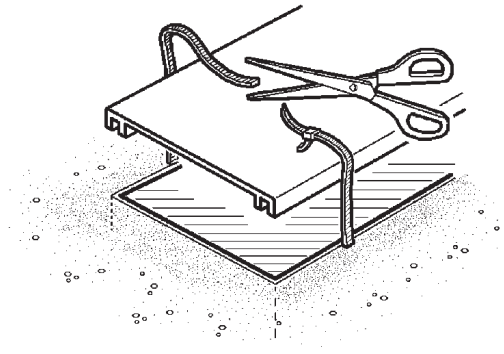

2

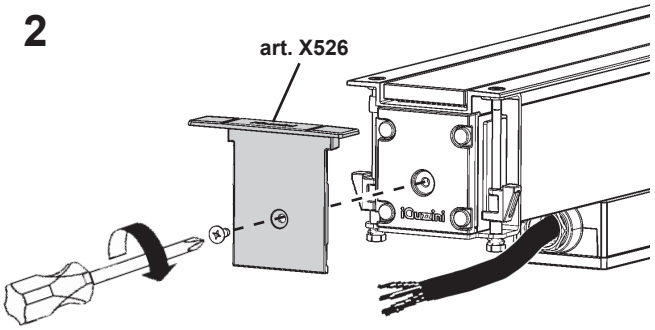

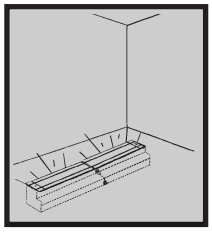

C CONTINUOS MODULES

1

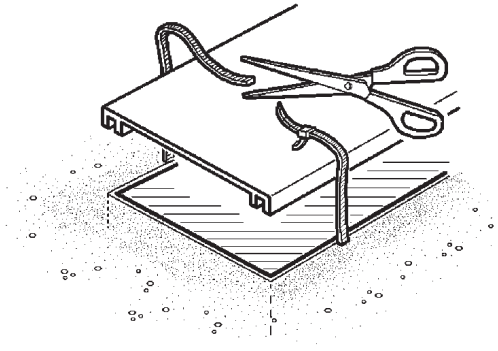

2

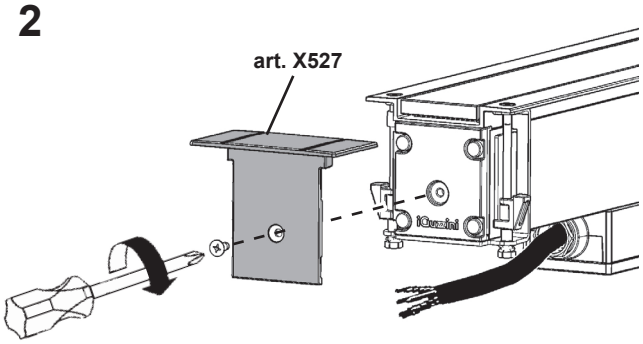

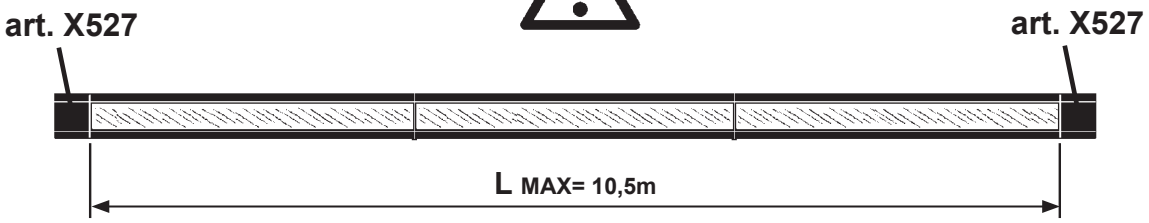

IT Per configurazioni superiori a “L=10,5m” consultare la “iGuzzini”
EN For configurations that exceed “L=10.5m” please consult “iGuzzini”
FR Pour les configurations supérieures à “L=10,5 m”, contacter la société iGuzzini.
DE Für Konfigurationen über “L = 10,5 m” iGuzzini kontaktieren.
NL Informeer bij “iGuzzini” in het geval van configuraties groter dan “L=10,5m”
ES Para configuraciones superiores a “L = 10,5 m” consultar con “iGuzzini”
DA Kontakt “iGuzzini” ved konfigurationer på over “L=10,5m”
NO For konfigurasjoner over “L=10,5m”, ta kontakt med “iGuzzini”
SV För konfigurationer över “L=10,5m” ber vi att ni kontaktar “iGuzzini”
RU Для конфигураций, превышающих “L=10,5 м”, обратитесь в “iGuzzini”
ZH 如配置大于“L=10.5m”，请联系“iGuzzini”

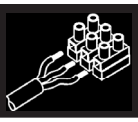

art. EY01 - EY02 - EY03 - EY04 - EY05 - EY06 - EY07 - EY08
EY09 - EY10 - EY11 - EY12

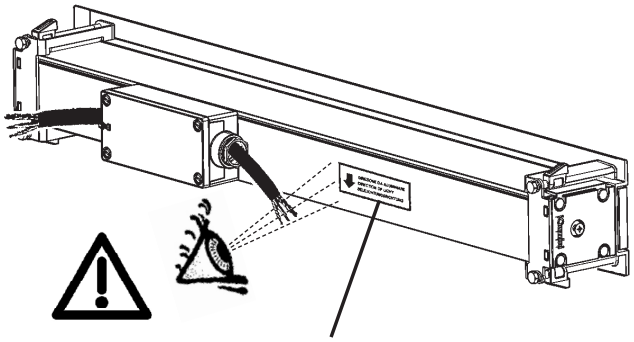

PRODUCT ORIENTATION

Lato rivolto alla parete da illuminare.
Side facing the wall to be lit.
Côté tourné vers le mur à éclairer.
Diese Seite zeigt zur Wand, die beleuchtet werden soll.
Zijde gericht naar de te verlichten wand.
Lado hacia la pared a iluminar.
Side mod den væg, der skal oplyses
Side som vender mot veggen som skal lyses opp.
Sida vänd mot väggen som ska belysas.
Сторона, обращенная на освещаемую стену.
待照亮的一侧墙体

DMX

ONLY FOR:
art. EY01 - EY02 - EY03 - EY04 - EY05 - EY06
EY07 - EY08 - EY09 - EY10 - EY11 - EY12

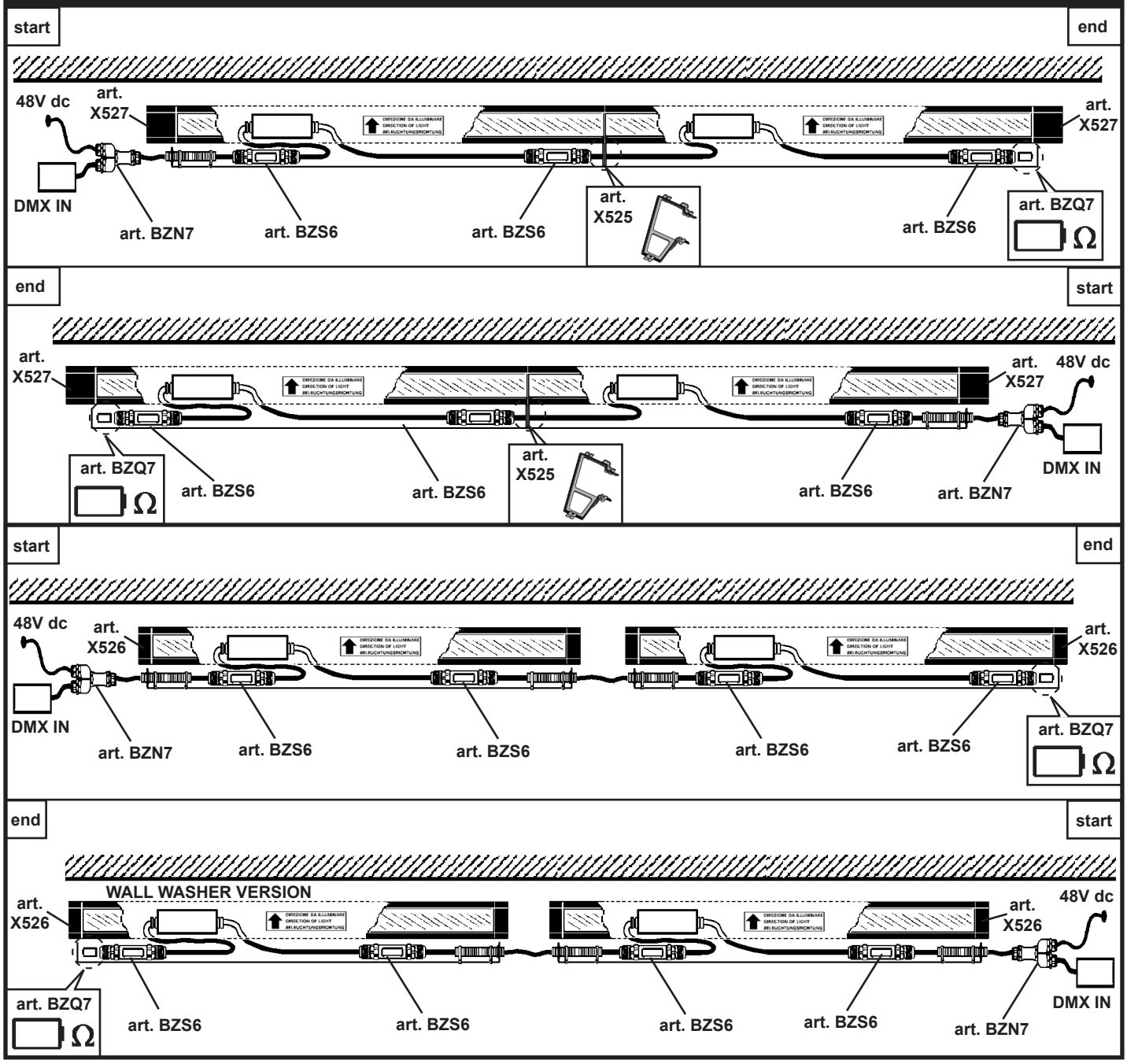

DMX

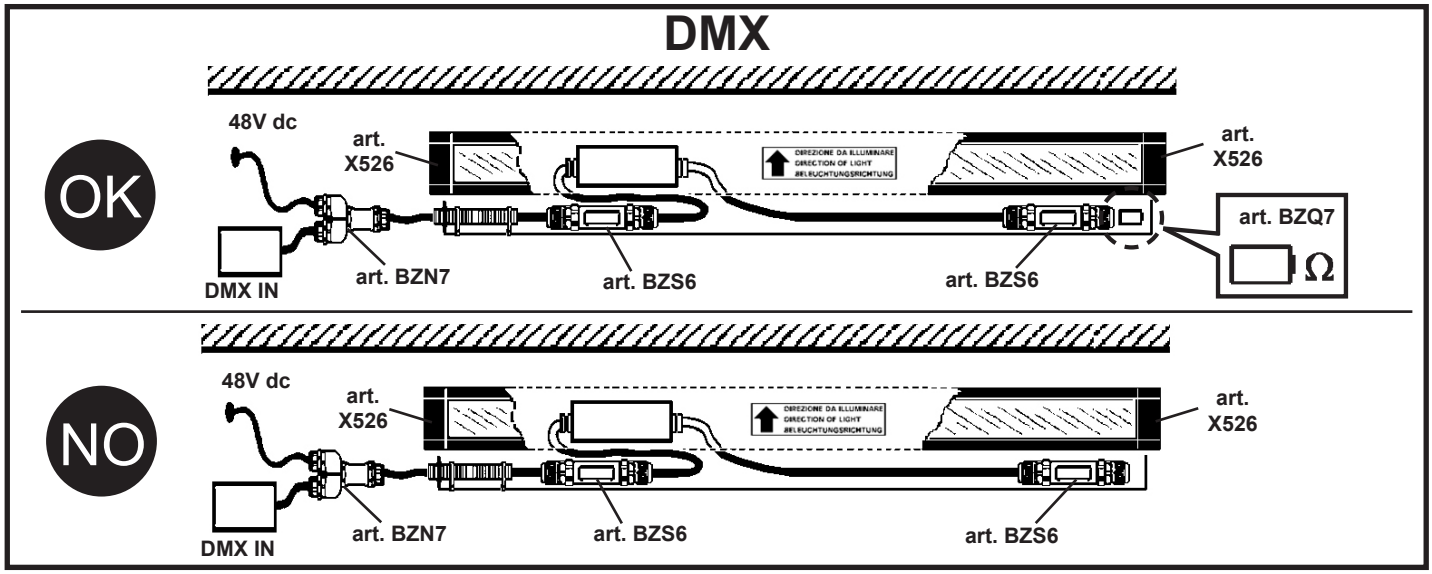

DMX

NO FOR:
art. EY01 - EY02 - EY03 - EY04 - EY05 - EY06
EY07 - EY08 - EY09 - EY10 - EY11 - EY12

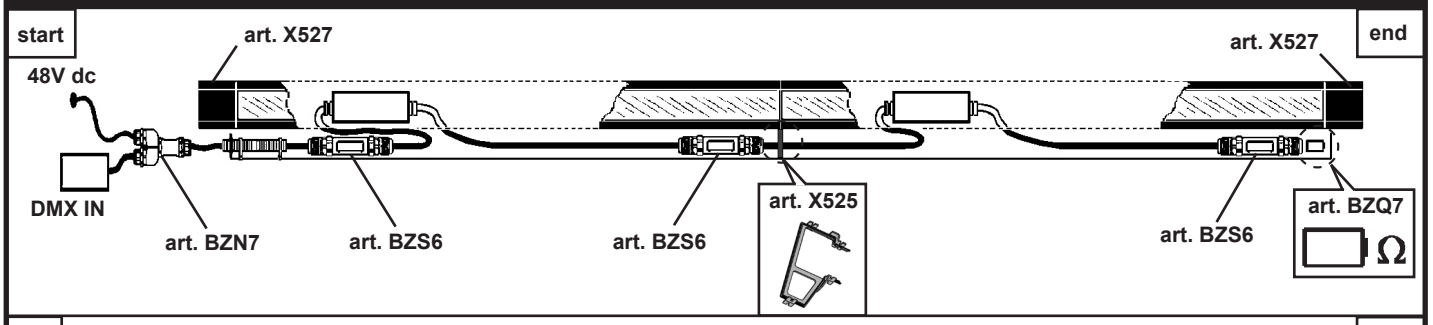

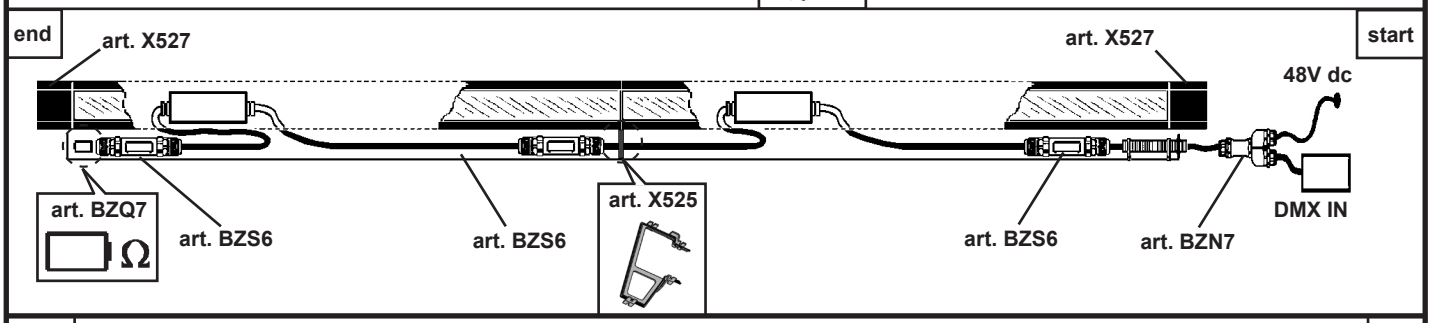

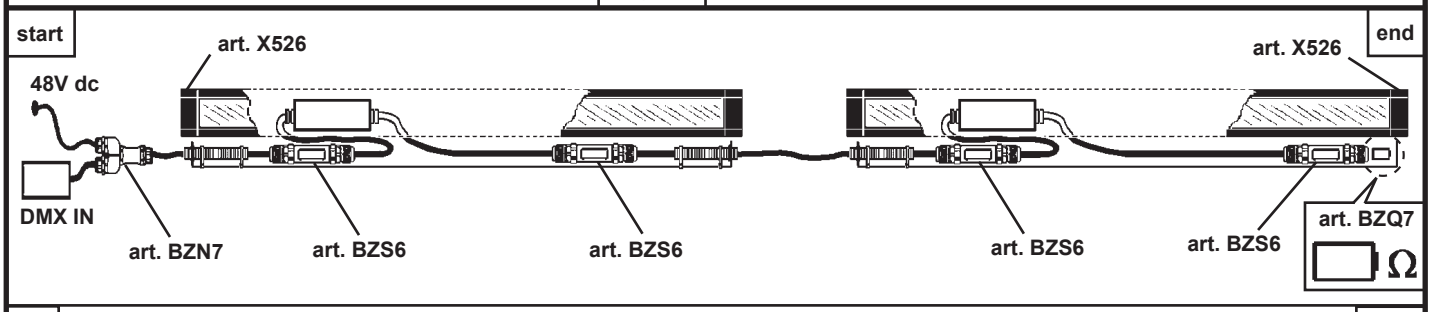

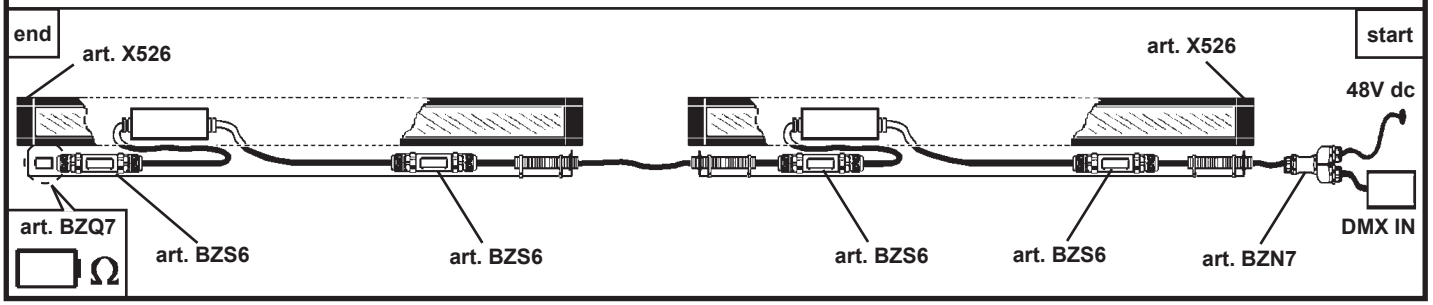

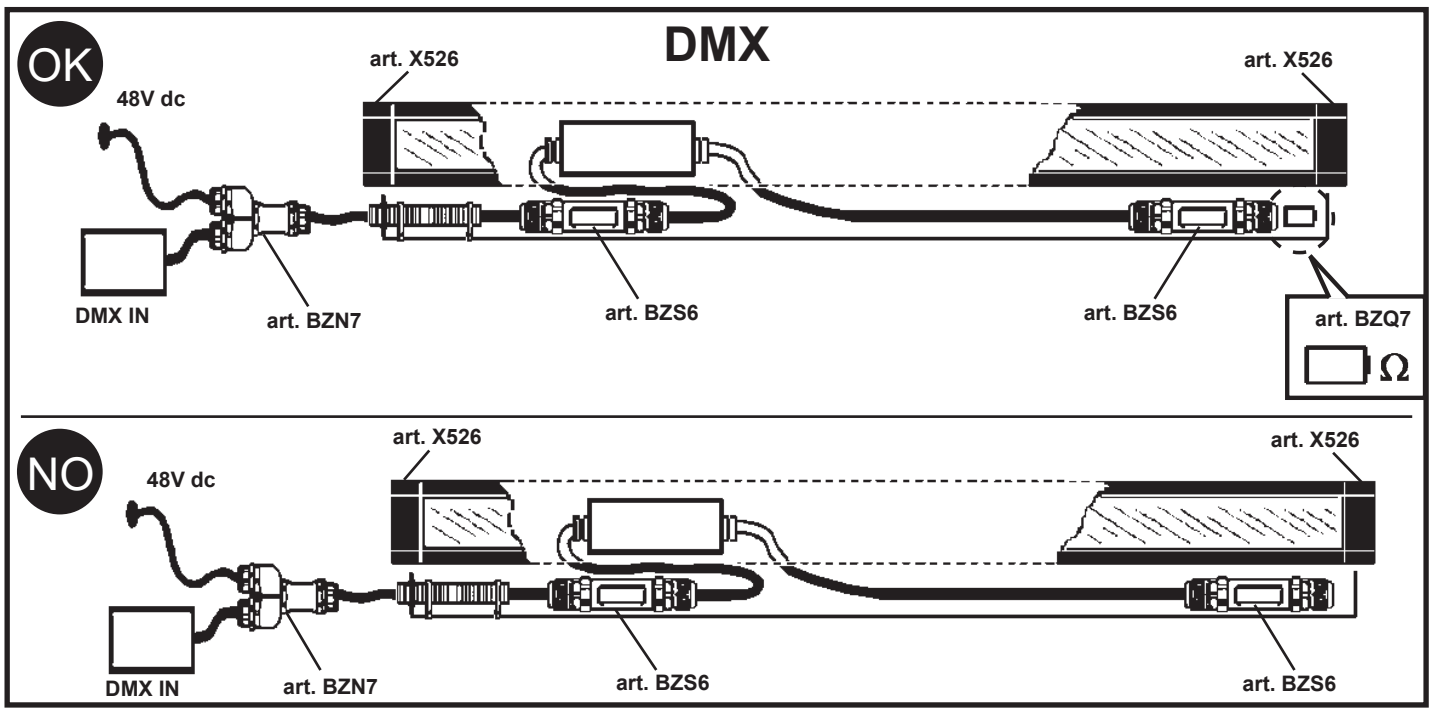

art. BZS6

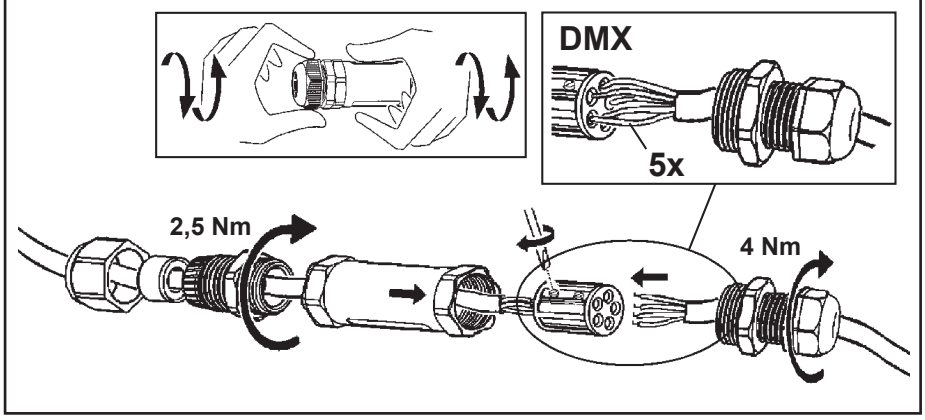

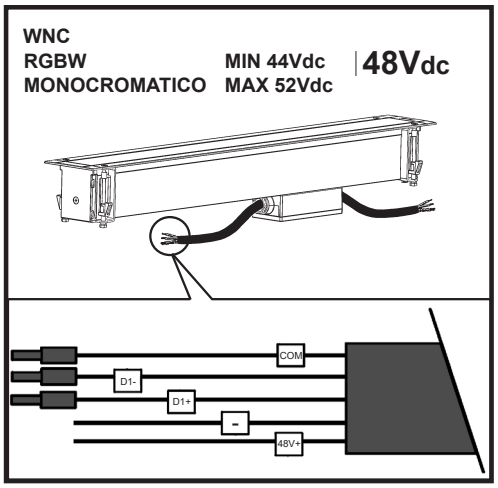

DMX

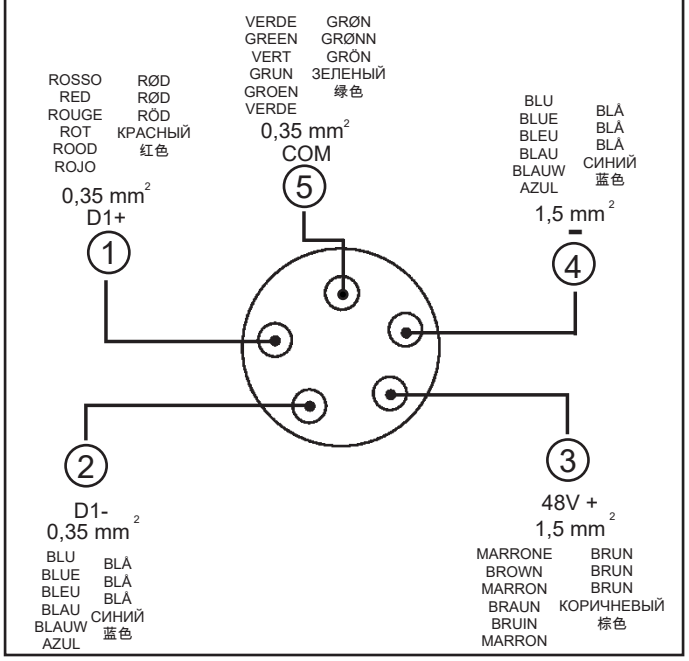

Product version	ADDRESSES n°	ADDRESSES			
		1	2	3	4
Monochrome	1	White			
WNC	3	Warm	Neutral	Cool	
RGB	3	Red	Green	Blue	
WRGB	4	Red	Green	Blue	White
WRGBW	4	Red	Green	Blue	White

IT Prima di alimentare l'impianto assicurarsi del corretto collegamento delle polarità.
Un errato collegamento può comportare il malfunzionamento dei prodotti.

EN Before powering the system, make sure polarities were properly connected.
Incorrect connection may cause the product to malfunction.

FR Avant de mettre l'installation sous tension, assurez-vous que la polarité de connexion est respectée.
Une erreur de connexion peut entraîner le mauvais fonctionnement du produit.

DE Bevor die Anlage mit Strom versorgt wird ist sicherzustellen, dass die Pole richtig angeschlossen wurden.
Ein falscher Anschluss kann die Fehlfunktion der Produkte zur Folge haben.

NL Voordat u de installatie onder stroom zet dient u zich ervan te verzekeren dat de polariteiten correct zijn aangesloten.
Een onjuiste aansluiting kan een verkeerde werking van de producten teweegbrengen.

ES Antes de alimentar la instalación compruebe que la conexión de las polaridades sea correcta.
Una conexión incorrecta puede ocasionar el malfuncionamiento de los productos.

DA Inden der sættes strøm på anlægget, skal man sikre sig, at polerne er forbundet korrekt.
En forkert tilslutning kan medføre fejlfunktion på produkterne.

NO Kontrollere at du har koblet med korrekt polaritet, før du kobler strømmen til anlegget.
Feil tilkobling kan føre til at produktene ikke fungerer korrekt.

SV Se till att anslutningens polaritet är korrekt innan anordningen strömförsörjs.
En felaktig anslutning kan leda till att produkten fungerar på ett felaktigt sätt.

RU Перед запитыванием системы прверить правильность подсоединений полюсов.
Неправильное подсоединение может привести к неисправной работе приборов.

ZH 为系统供电前，请确保两极连接正确。
不正确的连接可能会导致产品发生故障。

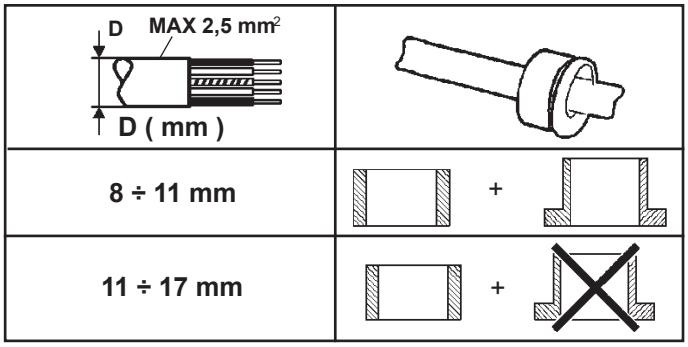

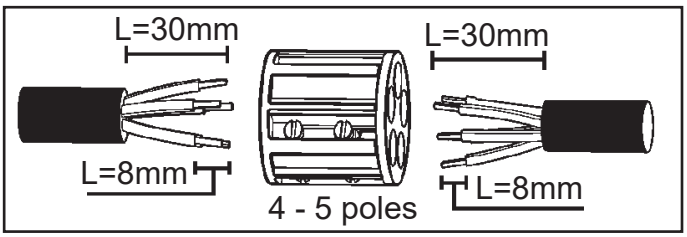

IT N.B.: Per chiudere la linea DMX inserire sull'ultimo modulo l'art. BZQ7.

EN N.B.: To close the DMX line, add item BZQ7 onto the last module.

FR N.B. : Pour fermer la ligne DMX, saisir l'article BZQ7 dans le dernier module.

DE N.B.: Zum Schließen der DMX-Linie am letzten Modul den Artikel BZQ7 einsetzen.

NL N.B.: Teneinde de DMX lijn af te sluiten, dient u op de laatste module het artikel BZQ7 in te voeren.

ES Nota: Para cerrar la línea DMX introducir en el último módulo el art. BZQ7.

DA N.B.: For at lukke DMX-linjen skal man installere art. BZQ7 på sidste modul.

NO NB! For å lukke DMX-linjen må du sette art. BZQ7 på den siste modulen.

SV OBS! För att avsluta DMX-linjen, sätt in art. BZQ7 på sista modulen.

RU ПРИМЕЧАНИЕ: Для замыкания линии DMX установите на последний модуль арт. BZQ7.

ZH 注意：如要关闭 DMX 线，请将部件 BZQ7 加入到最后一个模块中。

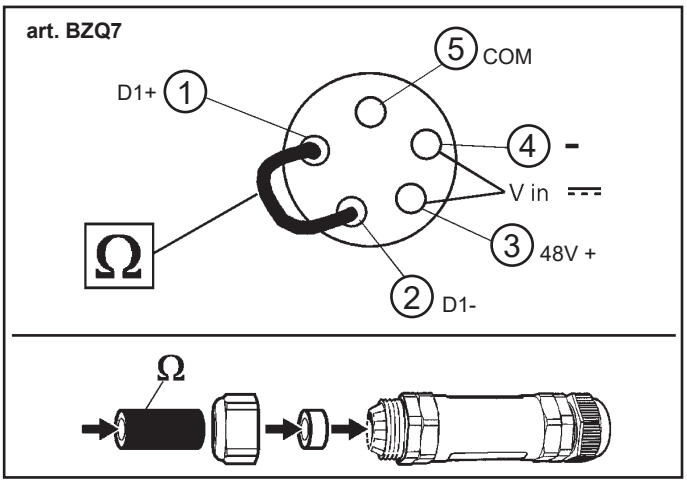

examples

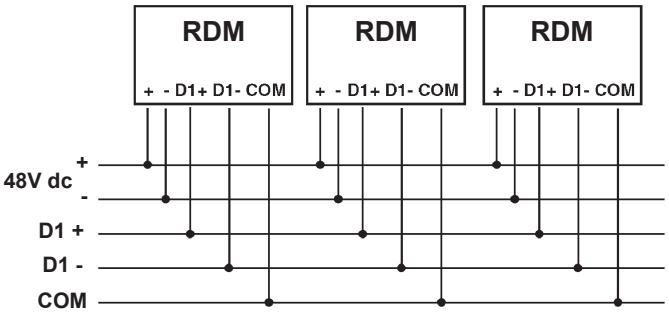

L: CONNECTION BETWEEN THE PRODUCT AND THE CONDUCTOR DMX

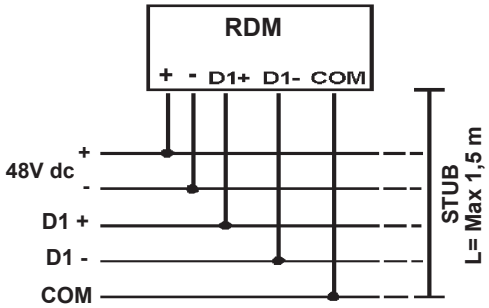

NO DMX

RGBW - WNC

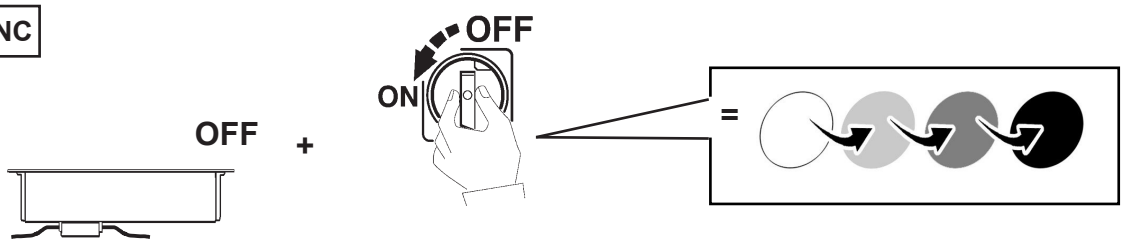

IT "NON SI GARANTISCE IL SINCRONISMO DELLA RUOTA COLORI DI PIU' PRODOTTI ALIMENTATI SENZA SISTEMA DI CONTROLLO DMX".

EN "COLOUR WHEEL SYNCHRONISM NOT ENSURED IF SEVERAL PRODUCTS POWERED WITHOUT DMX CONTROL SYSTEM".

FR « LE SYNCHRONISME DE LA ROUE DE COULEURS N'EST PAS ASSURÉ EN CAS DE PLUSIEURS APPAREILS ALIMENTÉS SANS SYSTÈME DE CONTRÔLE DMX ».

DE "DER SYNCHRONLAUF DES FARBRADS MEHRERER PRODUKTE, DIE OHNE DMX-STEUERSYSTEM VERSORGT WERDEN, KANN NICHT GEWÄHRLEISTET WERDEN ".

NL "DE SYNCHRONICITEIT VAN HET KLEURENWIEL VAN MEERDERE PRODUCTEN WORDT NIET GEGARANDEERD ALS DEZE NIET WORDEN GEVOED DOOR EEN DMX CONTROLESYSTEEM".

ES "NO SE GARANTIZA EL SINCRONISMO DE LA VARIACIÓN CROMÁTICA EN CASO DE PRODUCTOS MÚLTIPLES ALIMENTADOS SIN SISTEMA DE CONTROL DMX".

DA "DER GIVES INGEN GARANTI FOR FARVESTYRINGENS SYNKRONISME FOR FLERE TILSLUTTEDE PRODUKTER UDEN DMX-STYRESYSTEM".

NO «VI KAN IKKE GARANTERE SYNKRONISERING AV FARGEENDRINGEN I FLERE PRDUKTER SOM FUNGERER UTEN DMX KONTROLLSYSTEM»

SV VI GARANTERAR INTE SYNKRONISERAD FÄRGVÄXLING AV FLERA PRODUKTER SOM MATAS UTAN DMX-STYRSYSTEM.

RU «НЕ ГАРАНТИРУЕТСЯ СИНХРОНИЗАЦИИ ВАРИАЦИИ ЦВЕТА НЕСКОЛЬКИХ ПРИБОРОВ, ЗАПИТАННЫХ БЕЗ СИСТЕМЫ КОНТРОЛЯ DMX".

ZH "如果多个通电产品无 DMX 控制系统，则无法确保色轮同步。"

MONOCROMATIC

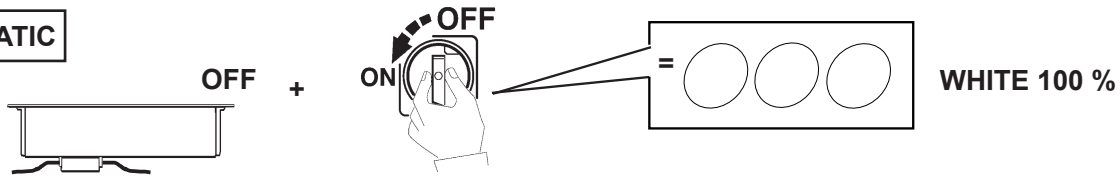

IT Maneggiare con cura e non sottoporre a tensioni meccaniche.
EN Handle with care and do not subject to mechanical stress.
FR Manipuler avec précaution et ne pas soumettre à des contraintes mécaniques.
DE Vorsichtig behandeln und keinen mechanischen Spannungen aussetzen.
NL Voorzichtig bij het gebruik van dit product. Mag niet worden onderworpen aan mechanische spanning.
ES Manejar con cuidado y no someter a tensiones mecánicas.
DA Håndter med forsigtighed og udsæt ikke for mekaniske spændinger.
NO Må behandles forsiktig. Må ikke utsettes for mekaniske spenninger.
SV Ska hanteras försiktigt och inte utsättas för mekaniska påfrestningar.
RU Обращаться осторожно и не подвергать механическому напряжению
ZH 小心轻放，切勿使其遭受机械应力

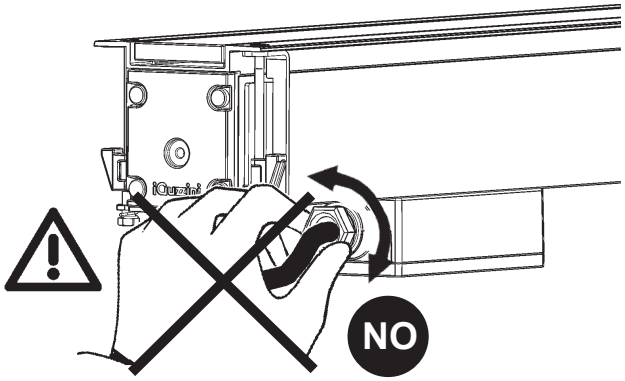

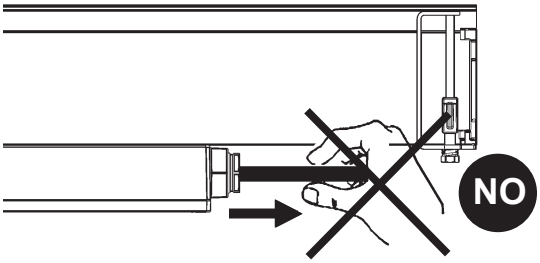

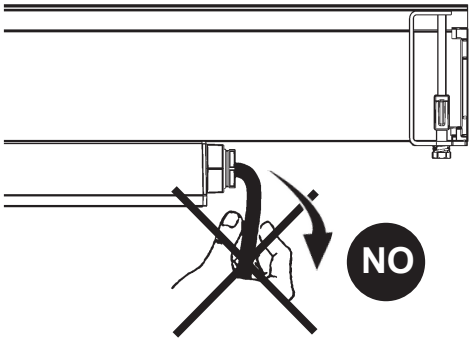

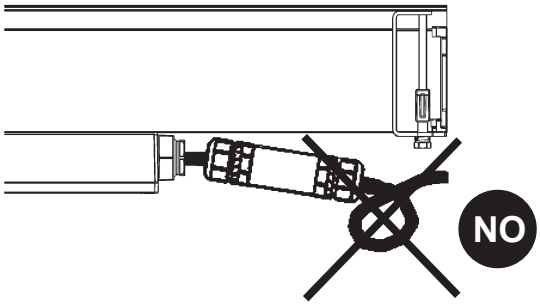

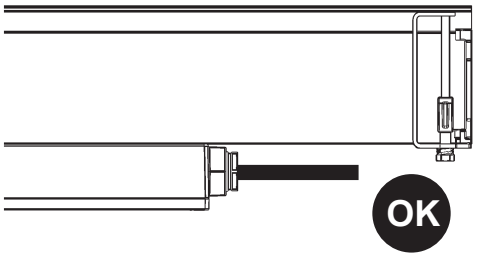

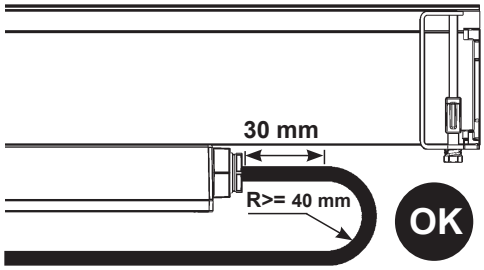

CALCOLO "L max " CAVI - CALCOLO "n° max " PRODOTTI
TO CALCULATE MAXIMUM CABLE LENGTH - TO CALCULATE MAXIMUM NUMBER OF PRODUCTS
CALCOLO "L max " CAVI / CALCUL "long maxi" de cable - CALCOLO "N° max " PRODOTTI / CALCUL "qté maxi" de produits
KALKULATION MAXIMALE LÄNGE DER KABEL - KALKULATION MAXIMALE ANZAHL DER PRODUKTE
BEREKENING "max L" kabels - BEREKENING "max aantal" PRODUCTEN
CÁLCULO "L max " CABLE - CÁLCULO "n° max " PRODUCTOS
BEREGNING " L max " KABLER - BEREGNING " N° max " PRODUKTER
BEREGNING "maks. L" KABLER - BEREGNING "maks. ant." PRODUKTER
BERÄKNING "max. L " KABLAR - BERÄKNING "max. antal " PRODUKTER
РАСЧЁТ «МАКС. ДЛИНЫ» ПРОВОДОВ - РАСЧЁТ «МАКС. КОЛИЧЕСТВА» ПРИБОРОВ
计算电缆最大长度 – 计算产品最大数量。

DMX

Only for signal cable

MAX NUMBER PRODUCT: 32

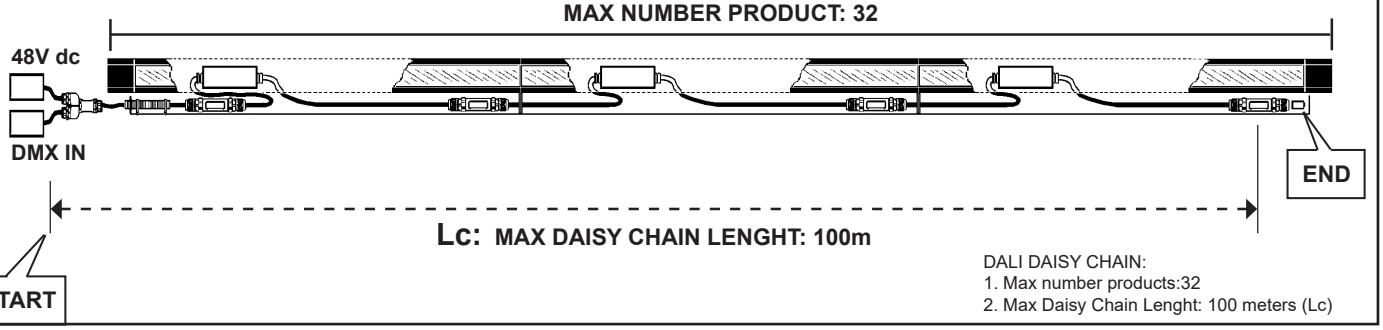

Lc: MAX DAISY CHAIN LENGHT: 100m

DALI DAISY CHAIN:
1. Max number products:32
2. Max Daisy Chain Lenght: 100 meters (Lc)

IT Per calcolare la lunghezza del cavo Max:
EN To calculate the max length of the cable:
FR Pour calculer la longueur maximale du câble :
DE Zur Berechnung der max. Kabellänge:
NL Om de Max lengte van de kabel te calculeren:
ES Para calcular la longitud del cable Máx:
DA For at beregne den maksimale kabellængde
NO For å beregne maksimal lengde på kabel:
SV För att beräkna max. kabellängd:
RU Для рассчета макс. длины кабеля:
ZH 计算电缆线的最大长度：

$$Lc[m] = \frac{\Delta x[V] * Sc[mm^2]}{2 * Np * I [A] * 0,0174}$$

IT Per alimentare il prodotto è richiesto un driver SELV.
EN A SELV driver is required to power the product.
FR Pour alimenter le produit, un driver SELV est nécessaire.
DE Zur Versorgung der Leuchte wird ein SELV-Treiber benötigt.
NL Voor de voeding van het product is een SELV-driver vereist.
ES Para alimentar la luminaria se necesita un controlador SELV.
DA Produkttilførslen har behov for en SELV driver.
NO For å sende strøm til produktet trengs det en driver av typen SELV.
SV Produkten ska strömförsörjas med en SELV-krets.
RU Для запитки продукта требуется драйвер SELV.
ZH 为给产品供电，需具备SELV驱动器。

Δx

IT Caduta di tensione ammissibile tra alimentatore e la tensione minima di funzionamento del prodotto
EN Allowed voltage drop between the power-supply unit and minimum operating voltage of the product
FR Chute de tension admissible entre le ballast et la tension minimale de fonctionnement du produit
DE Zulässiger Spannungsabfall zwischen Vorschaltgerät und Mindestbetriebsstrom des Produkts
NL Een val van de spanning is toegestaan tussen het voorschakelapparaat en de minimum werkingsspanning van het product.
ES Caída de tensión permitida entre el alimentador y la tensión mínima de funcionamiento del producto
DA Tilladt spændingsfald mellem strømforsyning og produktets minimumsdriftsspænding
NO Godkjent spenningsfall mellom transformatoren og produktets laveste driftsspenning
SV Tillåtet spänningsfall mellan nätaggregat och minimispänningen för produktens funktion
RU Допустимое падение напряжения между блоком питания и минимальным рабочим напряжением изделия
ZH 允许压降在产品的电源组件与最小工作电压之间

EXAMPLE

Power-supply voltage = 52V
Minimum product voltage = 44V

⇨ Δx = 52-44=8V

n° prodotti no. of products nbre de produits Anz. Produkte Aantal producten Cantidad de productos Anal produkter Antall produkter Antal produkter кол-во изделий 产品 数量 **(Np)**	SEZIONE DEL CAVO ESTERNO EXTERNAL WIRE CROSS-SECTION SECTION DU CÂBLE EXTÉRIEUR QUERSCHNITT DES AUßENKABELS DOORSNEDE VAN DE EXTERNE KABEL SECCIÓN DEL CABLE EXTERNO SNIT PÅ EKSTERN LEDNING TVERRSNITT AV YTRE LEDNING TVÄRSNITT FÖR EXTERN KABEL СЕЧЕНИЕ ВНЕШНЕГО ПРОВОДА 外部电缆截面 **Sc (mm ^{2})**	TENSIONE DI ALIMENTAZIONE POWER SUPPLY VOLTAGE TENSION D'ALIMENTATION VERSORGUNGSSPANNUNG VOEDINGSSPANNING TENSIÓN DE ALIMENTACIÓN FORSYNINGSSPÆNDING SPENNING STRØMTILFØRSEL MATNINGSSPÄNNING напряжение электропитания 主电压 **(V)**	Lunghezza cavo Cable length Longueur du câble Kabellänge Lengte kabel Longitud cable Kabellængde Kabellengde Kabellängd Длина кабеля 电缆长度 **Lc (m)**

IT Definire il numero di prodotti Max. (Np) in funzione della sezione del cavo utilizzata (Sc).
EN Define the max number of products (Np) based on the cable section used (Sc).
FR Définir le nombre maximum de produits (Np) en fonction de la section de câble utilisée (Sc).
DE Die maximale Produktzahl (Np) im Verhältnis zum verwendeten Kabeldurchmesser (Sc) definieren.
NL Bepaal het Max. aantal producten (Np) aan de hand van de diameter van de gebruikte kabel (Sc).
ES Definir el número de productos Máx. (Np) en función de la sección del cable utilizada (Sc).
DA Definér det maksimale antal produkter (Np) i forhold til det anvendte kabels tværsnit (Sc)
NO Definere maksimalt antall produkter (Np) på grunnlag av tverrsnittet til ledningen som benyttes (Sc).
SV Ange max. antal produkter (Np) beroende på kabeltvärsnittet som används (Sc).
RU Максимальное количество приборов Max. (Np) определяется в зависимости от сечения используемого кабеля (Sc).
ZH 根据所用电缆的截面（Sc）确定产品数量的上限（Np）.

ART	Art. BZ14 120W Vin= 88÷264 Vac, 50/60 Hz; Vout=48÷55 Vdc (Selv)				Art. BZ15 240W Vin= 88÷264 Vac, 50/60 Hz; Vout=48÷55 Vdc (Selv)				Art. BZ16 480W Vin= 90÷264 Vac, 50/60 Hz; Vout=48÷55 Vdc (Selv)			
	Np	Sc (mm^2)	V	Lc (m)	Np	Sc (mm^2)	V	Lc (m)	Np	Sc (mm^2)	V	Lc (m)
EX89 - EX93 - EX97 - EY01 - EY05	5	1,5	55	100	11	1,5	55	88	22	1,5	55	44
EY09 - EY13 - EY17 - EY21 - EY25		2,5	55	100		2,5	55	100		2,5	55	74
EY28 - EY32 - EY36 - EY40 - EY44		4	55	100		4	55	100		4	55	100
EX90 - EX94 - EX98 - EY02 - EY06	3	1,5	55	100	7	1,5	55	97	15	1,5	55	45
EY10 - EY14 - EY18 - EY22 - EY26		2,5	55	100		2,5	55	100		2,5	55	75
EY29 - EY33 - EY37 - EY41 - EY45		4	55	100		4	55	100		4	55	100
EX91 - EX95 - EX99 - EY03 - EY07	3	1,5	55	100	6	1,5	55	88	12	1,5	55	44
EY11 - EY15 - EY19 - EY23 - EY27		2,5	55	100		2,5	55	100		2,5	55	74
EY30 - EY34 - EY38 - EY42 - EY46		4	55	100		4	55	100		4	55	100
EX92 - EX96 - EY00 - EY04 - EY08	2	1,5	55	100	5	1,5	55	87	10	1,5	55	44
EY12 - EY16 - EY20 - EY24 - EY31		2,5	55	100		2,5	55	100		2,5	55	73
EY35 - EY39 - EY43 - EY47		4	55	100		4	55	100		4	55	100

ART	Art. PC12 120W Vin= 90÷264 Vac, 47/63 Hz; Vout=48÷55 Vdc				Art. PC13 240W Vin= 90÷264 Vac, 47/63 Hz; Vout=48÷55 Vdc				Art. PC14 480W Vin= 90÷264 Vac, 47/63 Hz; Vout=48÷55 Vdc			
	Np	Sc (mm^2)	V	Lc (m)	Np	Sc (mm^2)	V	Lc (m)	Np	Sc (mm^2)	V	Lc (m)
EX89 - EX93 - EX97 - EY01 - EY05	5	1,5	55	100	11	1,5	55	88	22	1,5	55	44
EY09 - EY13 - EY17 - EY21 - EY25		2,5	55	100		2,5	55	100		2,5	55	74
EY28 - EY32 - EY36 - EY40 - EY44		4	55	100		4	55	100		4	55	100
EX90 - EX94 - EX98 - EY02 - EY06	3	1,5	55	100	7	1,5	55	97	15	1,5	55	45
EY10 - EY14 - EY18 - EY22 - EY26		2,5	55	100		2,5	55	100		2,5	55	75
EY29 - EY33 - EY37 - EY41 - EY45		4	55	100		4	55	100		4	55	100
EX91 - EX95 - EX99 - EY03 - EY07	3	1,5	55	100	6	1,5	55	88	12	1,5	55	44
EY11 - EY15 - EY19 - EY23 - EY27		2,5	55	100		2,5	55	100		2,5	55	74
EY30 - EY34 - EY38 - EY42 - EY46		4	55	100		4	55	100		4	55	100
EX92 - EX96 - EY00 - EY04 - EY08	2	1,5	55	100	5	1,5	55	87	10	1,5	55	44
EY12 - EY16 - EY20 - EY24 - EY31		2,5	55	100		2,5	55	100		2,5	55	73
EY35 - EY39 - EY43 - EY47		4	55	100		4	55	100		4	55	100

ART	Art. X521 120W Vin= 90÷305 Vac, 47/63 Hz; Vout=43÷53 Vdc (Selv)				Art. X522 240W Vin= 90÷305 Vac, 47/63 Hz; Vout=44,8÷51,2 Vdc (Selv)				Art. X545 320W Vin= 90÷305 Vac, 47/63 Hz; Vout=43÷52 Vdc (Selv)			
	Np	Sc (mm^2)	V	Lc (m)	Np	Sc (mm^2)	V	Lc (m)	Np	Sc (mm^2)	V	Lc (m)
EX89 - EX93 - EX97 - EY01 - EY05	5	1,5	53	100	11	1,5	51,2	58	14	1,5	52	50
EY09 - EY13 - EY17 - EY21 - EY25		2,5	53	100		2,5	51,2	96		2,5	52	84
EY28 - EY32 - EY36 - EY40 - EY44		4	53	100		4	51,2	100		4	52	100
EX90 - EX94 - EX98 - EY02 - EY06	3	1,5	53	100	7	1,5	51,2	63	10	1,5	52	49
EY10 - EY14 - EY18 - EY22 - EY26		2,5	53	100		2,5	51,2	100		2,5	52	82
EY29 - EY33 - EY37 - EY41 - EY45		4	53	100		4	51,2	100		4	52	100
EX91 - EX95 - EX99 - EY03 - EY07	3	1,5	53	100	6	1,5	51,2	58	8	1,5	52	49
EY11 - EY15 - EY19 - EY23 - EY27		2,5	53	100		2,5	51,2	97		2,5	52	82
EY30 - EY34 - EY38 - EY42 - EY46		4	53	100		4	51,2	100		4	52	100
EX92 - EX96 - EY00 - EY04 - EY08	2	1,5	53	100	5	1,5	51,2	57	6	1,5	52	53
EY12 - EY16 - EY20 - EY24 - EY31		2,5	53	100		2,5	51,2	95		2,5	52	88
EY35 - EY39 - EY43 - EY47		4	53	100		4	51,2	100		4	52	100

ART	Art. X546 480W Vin= 90÷305 Vac, 47/63 Hz; Vout=40,8÷50,4 Vdc (Selv)			
	Np	Sc (mm^2)	V	Lc (m)
EX89 - EX93 - EX97 - EY01 - EY05	22	1,5	50,4	32
EY09 - EY13 - EY17 - EY21 - EY25		2,5	50,4	53
EY28 - EY32 - EY36 - EY40 - EY44		4	50,4	86
EX90 - EX94 - EX98 - EY02 - EY06	15	1,5	50,4	32
EY10 - EY14 - EY18 - EY22 - EY26		2,5	50,4	53
EY29 - EY33 - EY37 - EY41 - EY45		4	50,4	86
EX91 - EX95 - EX99 - EY03 - EY07	12	1,5	50,4	32
EY11 - EY15 - EY19 - EY23 - EY27		2,5	50,4	53
EY30 - EY34 - EY38 - EY42 - EY46		4	48,4	86
EX92 - EX96 - EY00 - EY04 - EY08	10	1,5	50,4	32
EY12 - EY16 - EY20 - EY24 - EY31		2,5	50,4	53
EY35 - EY39 - EY43 - EY47		4	50,4	86

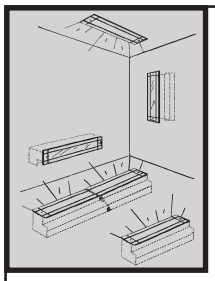

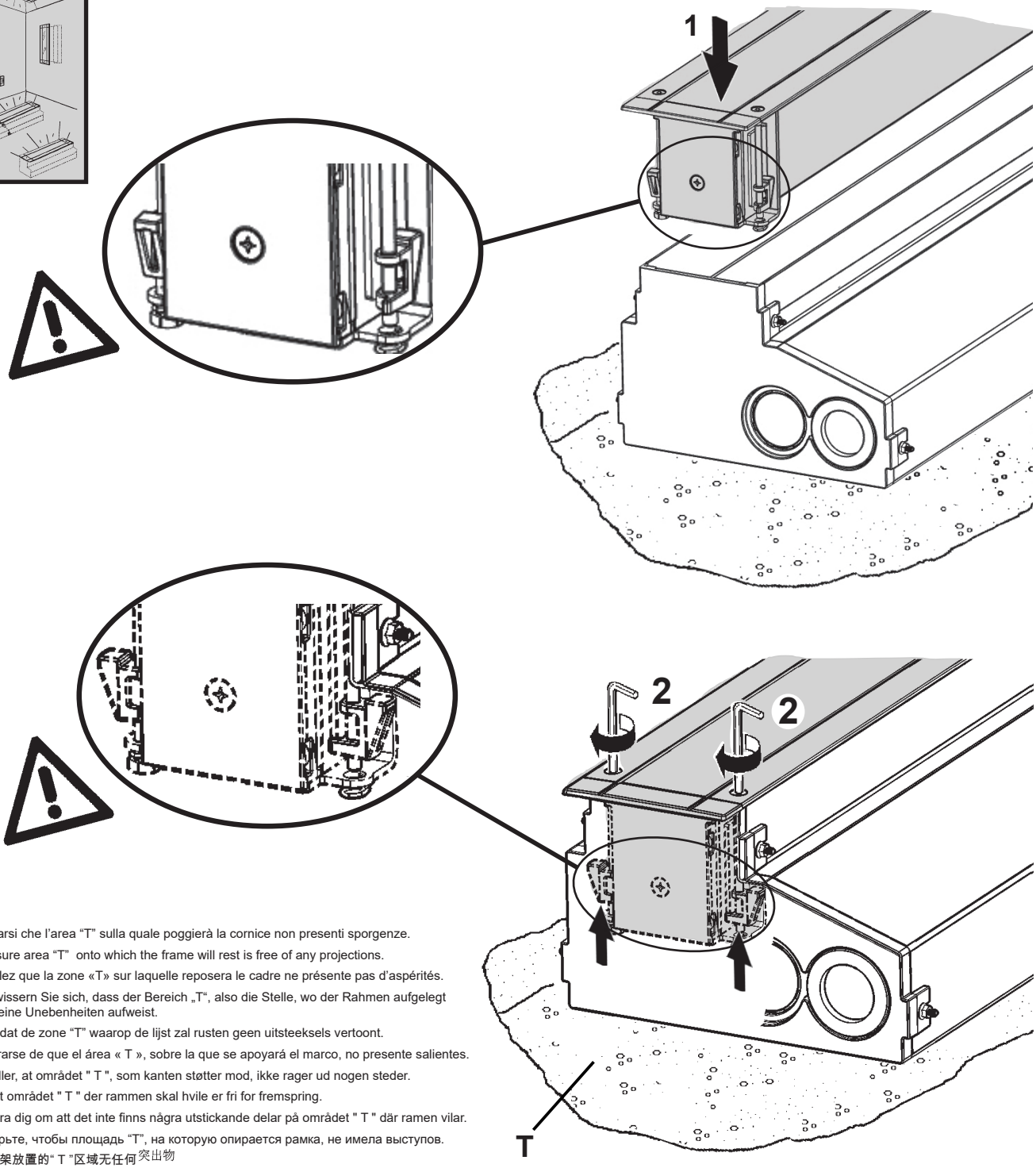

IT Accertarsi che l'area "T" sulla quale poggierà la cornice non presenti sporgenze.

EN Make sure area "T" onto which the frame will rest is free of any projections.

FR Contrôlez que la zone «T» sur laquelle reposera le cadre ne présente pas d'aspérités.

DE Vergewissern Sie sich, dass der Bereich „T", also die Stelle, wo der Rahmen aufgelegt wird, keine Unebenheiten aufweist.

NL Let op dat de zone "T" waarop de lijst zal rusten geen uitsteeksels vertoont.

ES Asegurarse de que el área « T », sobre la que se apoyará el marco, no presente salientes.

DA Kontroller, at området " T ", som kanten støtter mod, ikke rager ud nogen steder.

NO Se til at området " T " der rammen skal hvile er fri for fremspring.

SV Försäkra dig om att det inte finns några utstickande delar på området " T " där ramen vilar.

RU Проверьте, чтобы площадь "T", на которую опирается рамка, не имела выступов.

ZH 确保框架放置的" T "区域无任何突出物

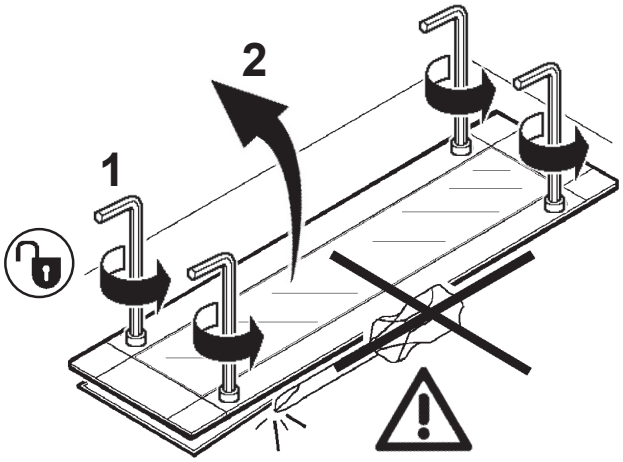

+ Art.

VERSION		INTERNAL ACCESSORIES			
	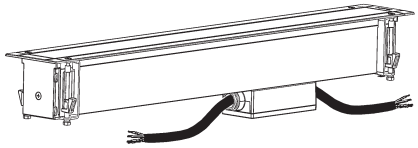	MICROLOUVRE	LONGITUDINAL LOUVER	TRASVERSAL LOUVER	HONEYCOMB
MONOCROMATIC	EX89 - EX90 - EX91 - EX92 - EX93 - EX94 EX95 - EX96 - EX97 - EX98 - EX99 - EY00 EY01 - EY02 - EY03 - EY04 - EY05 - EY06 EY07 - EY08 - EY09 - EY10 - EY11 - EY12	✔	✔	✖	✖
MONOCROMATIC	EY13 - EY14 - EY15 - EY16 - EY17 - EY18 EY19 - EY20 - EY21 - EY22 - EY23 - EY24	✔	✔	✔	✔
RGBW	EY28 - EY29 - EY30 - EY31 - EY32 EY33 - EY34 - EY35	✔	✔	✔	✔
WNC	EY25 - EY26 - EY27	✔	✔	✔	✔

COMBINATION ACCESSORIES	MICROLOUVRE	LONGITUDINAL LOUVER	TRASVERSAL LOUVER	HONEYCOMB
MICROLOUVRE		✖	✖	✖
LONGITUDINAL LOUVER	✖		✖	✖
TRASVERSAL LOUVER	✖	✖		✖
HONEYCOMB	✖	✖	✖	

IT Con utilizzo di accessori interni frangiluce lamellare longitudinale, trasversale ehoneycomb si consiglia di distanziare il corpo illuminante 60mm dalla parete; per distanze inferiori possono essere visibili minime imperfezioni dell'uniformità in particolare su superfici bianche.

EN When using internal accessories such as the longitudinal, transversal or honeycomb lamellar louvres we recommend installing the luminaire 60mm away from the wall. If positioned any closer, the illumination may not appear perfectly uniform, particularly on white surfaces.

FR En utilisant des accessoires intérieurs de type grille de défilement lamellaire longitudinale, transversale et nid d'abeille, il est conseillé d'éloigner le corps éclairant de 60 mm du mur, avec des distances inférieures, de minimes imperfections d'uniformité peuvent être visibles, en particulier sur les surfaces blanches.

DE Durch die Verwendung von internen Zubehörteilen Blendschutzraster, längslaufender, querlaufender und Honeycomb-Blendschutzvorrichtung wird empfohlen, den Beleuchtungskörper in einem Abstand von 60mm zur Wand zu installieren; wird ein geringerer Abstand gewählt, können geringfügige Unregelmäßigkeiten bei der Gleichförmigkeit auftreten, insbesondere auf weißen Oberflächen.

NL Bij gebruik van inwendige accessoires voor lamellaire roosters in dwars- of lengterichting of honeycomb adviseren we om de verlichtingsarmatuur op 60mm van de wand te plaatsen. Bij een geringere afstand kunnen, met name op een witte ondergrond, kleine imperfecties in de gelijkmatigheid worden waargenomen.

ES Si se utilizan accesorios interiores deflectores laminar longitudinal, transversal y honeycomb, se recomienda separar el cuerpo de iluminación 60 mm de la pared; con distancias inferiores, es posible que se noten ligeras imperfecciones de uniformidad, en especial sobre las superficies blancas.

DA Ved brug af internt, langsgående, lamelformet, lysbeskyttende tilbehør anbefales det at fjerne belysningsenheden 60mm fra væggen; ved mindre afstande kan minimale uperfektheder i ensartethed, særligt på hvide overflader, være synlige.

NO Med bruk av det innendørs tilbehøret persienner med lameller, langsgående, tverrgående og honeycomb anbefaler vi å plassere lyselementet 60 mm fra veggen. For kortere avstander kan de forekomme minimale ufullkommenheter, særlig på hvite overflater.

SV Om man använder invändiga tillbehör som längsgående, tvärsgående eller bikakeformade lameller för reglering av ljusinsläpp rekommenderar vi att ljuskällan placeras vid ett avstånd om 60 mm från väggen. Vid kortare avstånd kan mindre imperfektioner bli synliga, särskilt på vita ytor.

RU При использовании внутренних продольных пластинчатых, поперечных или в виде пчелиных сот светозатемняющих устройств рекомендуется устанавливать корпус осветительного прибора в 60 мм от стены; в случае меньшего расстояния может отмечаться небольшое нарушение равномерности, особенно на белой поверхности.

ZH 若使用纵向、横向和蜂窝式层状百叶的内部配件，建议将灯具与墙壁保持60毫米的距离；若低于该距离，可能会看到一些不均匀的小缺陷，特别是在白色表面上。

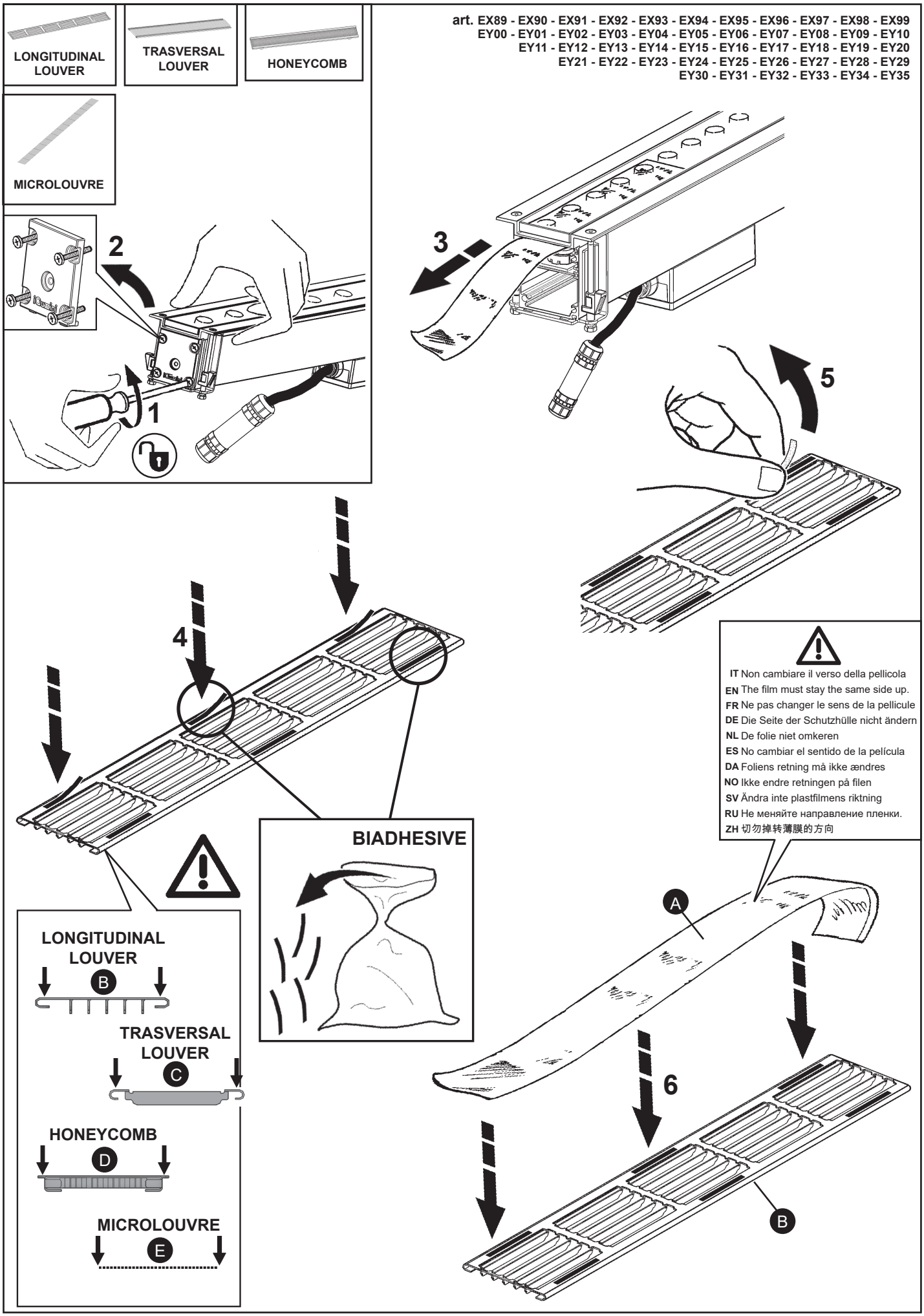
LONGITUDINAL LOUVER
TRASVERSAL LOUVER
HONEYCOMB
MICROLOUVRE
art. EX89 - EX90 - EX91 - EX92 - EX93 - EX94 - EX95 - EX96 - EX97 - EX98 - EX99
EY00 - EY01 - EY02 - EY03 - EY04 - EY05 - EY06 - EY07 - EY08 - EY09 - EY10
EY11 - EY12 - EY13 - EY14 - EY15 - EY16 - EY17 - EY18 - EY19 - EY20
EY21 - EY22 - EY23 - EY24 - EY25 - EY26 - EY27 - EY28 - EY29
EY30 - EY31 - EY32 - EY33 - EY34 - EY35
1
2
3
4
5
6
BIADHESIVE
IT Non cambiare il verso della pellicola
EN The film must stay the same side up.
FR Ne pas changer le sens de la pellicule
DE Die Seite der Schutzhülle nicht ändern
NL De folie niet omkeren
ES No cambiar el sentido de la película
DA Foliens retning må ikke ændres
NO Ikke endre retningen på filen
SV Ändra inte plastfilmens riktning
RU Не меняйте направление пленки.
ZH 切勿掉转薄膜的方向
LONGITUDINAL LOUVER
B
TRASVERSAL LOUVER
C
HONEYCOMB
D
MICROLOUVRE
E
A
B

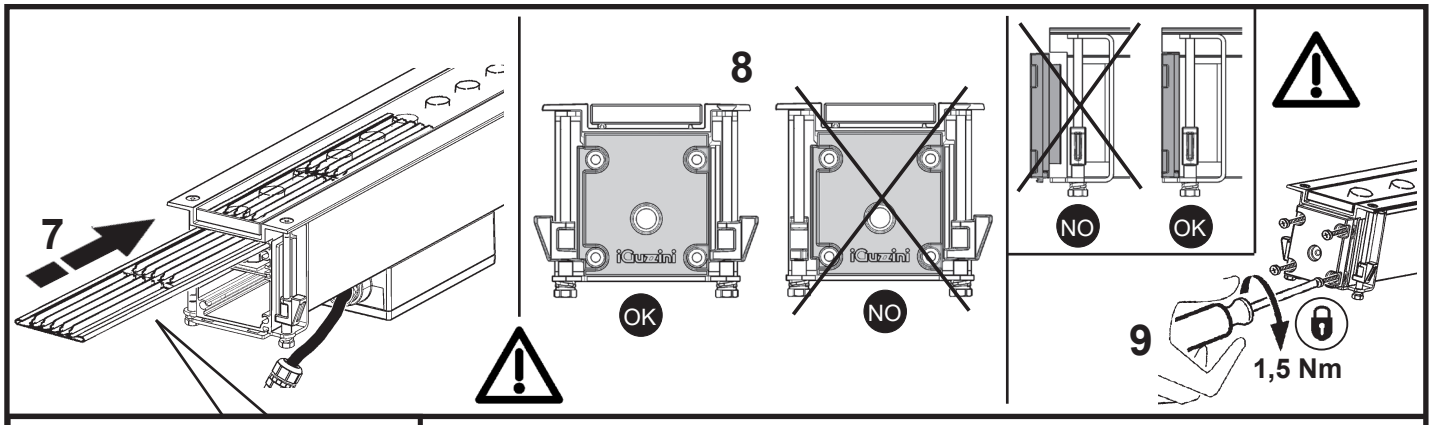

LONGITUDINAL LOUVER

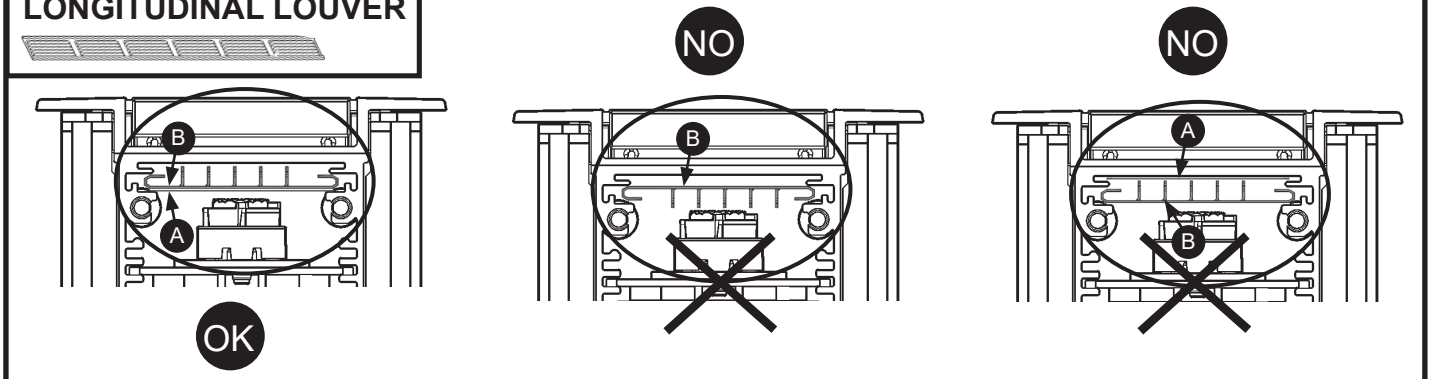

TRASVERSAL LOUVER

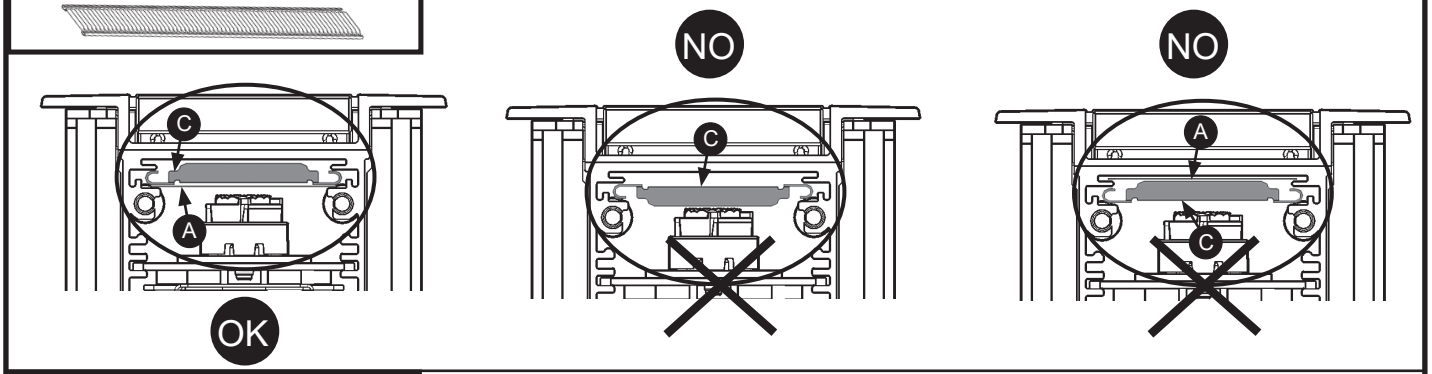

HONEYCOMB

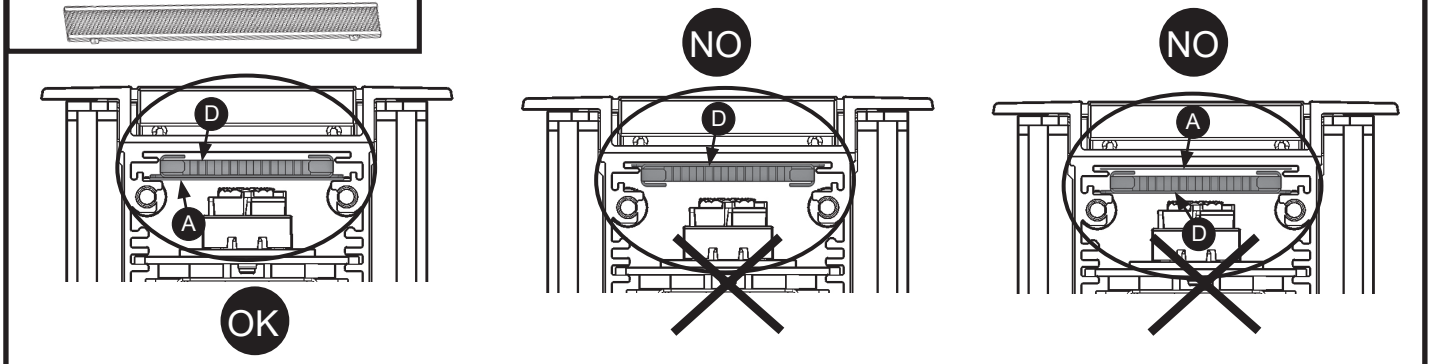

MICROLOUVRE

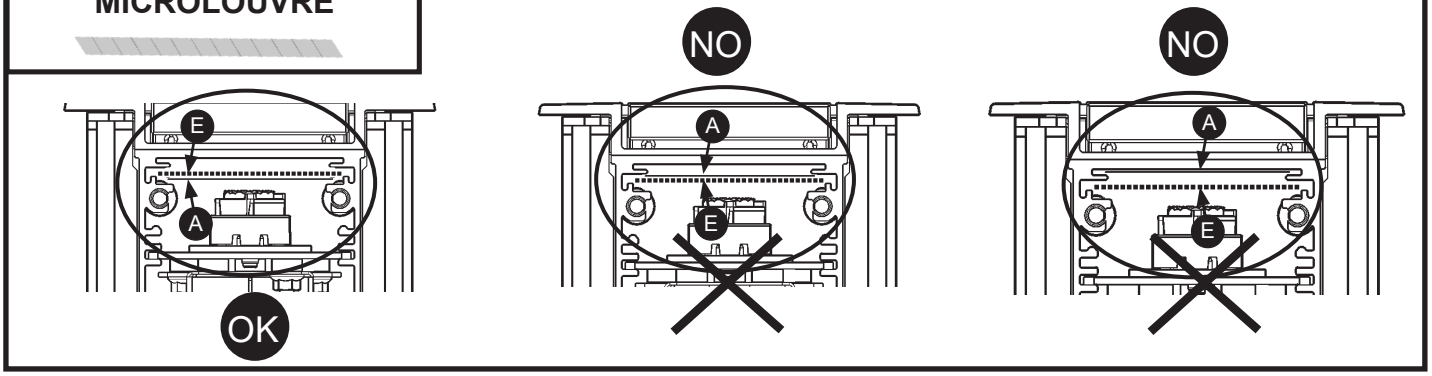

IT In caso di danneggiamento del cavo flessibile esterno, questo deve essere sostituito dal costruttore, o dal suo servizio di assistenza, o da personale qualificato equivalente, al fine di evitare pericoli.

EN Should the outer flexible cable be somehow damage, the latter should be replaced by the manufacturer, or by the corresponding service centre, or by an appropriate and qualified member of staff in order to avoid all risk of danger.

FR Si le câble flexible extérieur est abîmé, faites-le remplacer par le fabricant, par son service après-vente ou par un professionnel du secteur agréé afin d'éviter tout danger.

DE Sollte das äußere Kabel beschädigt sein, so muss es aus Sicherheitsgründen vom Hersteller, dessen Kundendienst oder von dazu autorisiertem Personal ausgewechselt werden.

NL Mocht de externe flexibele slang beschadigd worden, dan moet deze worden vervangen door de fabrikant of door een bevoegde installateur, zodat eventueel gevaar vermeden wordt.

ES En caso de daños el cable flexible externo debe substituirse por el fabricante, su servicio de asistencia o personal calificado equivalente para evitar peligros.

DA Hvis den yderste ledning beskadiges, skal den udskiftes af producenten eller er et autoriseret teknisk servicecenter, eller af kvalificerede fagfolk, så man undgår farlige situationer.

NO Hvis ytre fleksible kabel skulle bli skadet, skal denne skiftes ut av produsenten eller tilsvarende servicesenter eller av en egnet og kvalifisert fagperson for å unngå farerisiko.

SV Om den yttre kabeln skadas ska den bytas ut av tillverkaren, av dess auktoriserade verkstad eller av likvärdig kvalificerad personal för att undvika alla typer av risker.

RU В случае повреждения внешнего гибкого кабеля во избежание риска поручите его замену производителю, уполномоченному сервису или квалифицированному электрику.

ZH 如果外部软缆损坏，须由生产商、对应服务中心或能胜任和资深的员工更换新的电缆，以避免任何可能的危险。

IT N.B.: Per la sostituzione del LED contattare l'azienda iGuzzini.

EN N.B.: For information on LED replacement please contact iGuzzini.

FR N.B.: Pour procéder au remplacement de la LED, adressez-vous à la société iGuzzini.

DE Ñ.B.: Bezüglich des Austausches der LED kontaktieren Sie bitte die Firma iGuzzini.

NL N.B.: Voor het vervangen van de LED neemt u contact op met het bedrijf iGuzzini.

ES NOTA: Para sustituir el LED llame a la empresa iGuzzini.

DA N.B.: For udskiftning af lysdioden, skal man kontakte iGuzzini.

NO N.B.: For informasjon om skifte av LED, vennligst ta kontakt med iGuzzini.

SV OBS! För byte av lysdioden, kontakta företaget iGuzzini.

RU ПРИМЕЧАНИЕ: Для замены СИДов обращайтесь в компанию iGuzzini.

ZH 注意：如需LED更换的信息，请联系iGuzzini。

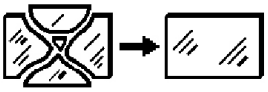

IT In caso di rottura delle lenti il prodotto non può essere utilizzato, contattare il costruttore per la sua sostituzione.

EN Should the lenses break, the product cannot be used. Contact the manufacturer for replacement.

FR En cas de rupture des lentilles, le produit ne peut plus être utilisé. Contacter le fabricant pour procéder à son remplacement.

DE Im Falle einer Beschädigung der Linsen darf das Produkt nicht verwendet werden. Setzen Sie sich bitte mit dem Hersteller in Verbindung, der für den Ersatz sorgen wird.

NL Indien de lenzen kapot zijn kan het product niet geïnstalleerd worden. Neem contact op met de fabrikant om ze te vervangen.

ES En caso de rotura de las lentes, el producto no puede utilizarse y se debe contactar con el fabricante para su sustitución.

DA Hvis produktets linser ødelægges, kan det ikke anvendes. Kontakt producenten med henblik på udskiftning.

NO Hvis linsene blir ødelagt kan ikke produktet brukes lenger. Ta kontakt med produsenten for å få det skiftet ut.

SV Produkten kan inte användas vid brott på linser. Kontakta tillverkaren för byte av linser.

RU В случае повреждения линз прибор нельзя использовать, обратиться к производителю для его замены.

ZH 如果玻璃破裂，请不要使用该产品。请联系制造商进行更换。

IT NON SOLLECITARE IL PRODOTTO A TORSIONE

EN DO NOT SUBMIT THE PRODUCT TO TWISTING

FR NE PAS SOUMETTRE LE PRODUIT À TORSION

DE LEUCHTE AUF KEINEN FALL IN LÄNGSRICHTUNG VERDREHEN!

NL BEWEEG HET PRODUCT NIET TERWIJL HET ONDERHEVIG IS AAN TORSIE

ES NO FORZAR LA TORSIÓN DEL PRODUCTO

DA UDSÆT IKKE PRODUKTET FOR VRIDNINGER

NO IKKE UTSETT PRODUKTET FOR VRIDNING

SV VRIDBELASTA INTE PRODUKTEN

RU **НЕ СКРУЧИВАТЬ ИЗДЕЛИЕ**

ZH 切勿使产品发生扭曲。

IT Cablare alla rete elettrica l'alimentatore solo dopo aver effettuato il collegamento ai prodotti

EN Wire the ballast to the power supply network only once it has been connected to the products

FR N'effectuer le câblage du ballast au réseau électrique qu'après avoir effectué le raccordement aux produits

DE Schließen Sie das Vorschaltgerät erst nach der Verdrahtung an den Produkten am Stromnetz an.

NL Cablear el alimentador a la red eléctrica sólo después de realizar la conexión de los productos.

ES Verbind het voorschakelapparaat alleen aan op het elektriciteitsnet nadat u alle producten heeft aangesloten.

DA Tilslut først strømforsyningsenheden til strømforsyningsnettet, efter at have foretaget tilslutningen til produkterne.

NO Kable transformatoren til el-nettet bare etter at produktene er tilkoblet

SV Anslut strömförsörjningsanordningen till elnätet först efter att anslutningen till produkterna har utförts.

RU Подсоединить к электросети блок питания только после подсоединения к приборам.

ZH 仅在镇流器连接到产品的时候才将其连接至电源网络

IT PERIODO GIORNALIERO DI ACCENSIONE AMMESSO PER TEMPERATURE DI PRODOTTO >25°C

EN ALLOWED DAILY OPERATION PERIOD FOR PRODUCT TEMPERATURES >25°C

FR DURÉE QUOTIDIENNE D'ALLUMAGE ADMISSIBLE POUR DES TEMPÉRATURES DU PRODUIT >25°C

DE ERLAUBTE TÄGLICHE EINSCHALTDAUER FÜR PRODUKTTEMPERATUREN > 25°C

NL DAGELIJKSE ONTSTEKINGSPERIODE TOEGESTAAN VOOR EEN PRODUCTTEMPERATUUR >25°C

ES PERIODO DIARIO DE ENCENDIDO PERMITIDO PARA TEMPERATURAS DE PRODUCTO >25 °C

DA TILLADT TIDSRUM FOR DAGLIG TÆNDING FOR PRODUKTTEMPERATURER >25°C

NO TILLATT TENNINGSTID PR. DAG FOR PRODUKTTEMPERATURER >25°C

SV TILLÅTEN DAGLIG PERIOD SOM PRODUKTEN KAN VARA TÄND FÖR PRODUKTTEMPERATURER >25°C

RU ЕЖЕДНЕВНАЯ ДОПУСТИМАЯ ПРОДОЛЖИТЕЛЬНОСТЬ РАБОТЫ ДЛЯ ТЕМПЕРАТУРЫ ИЗДЕЛИЯ >25°C

ZH 产品温度高于25°C时允许的日常运行时长

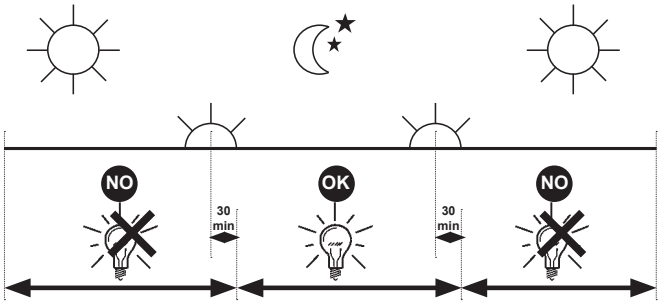

Headquarters iGuzzini illuminazione spa
via Mariano Guzzini, 37 - 62019 Recanati Italy

iGuzzini

2.510.696.00 IS16206/00

ART	corrente assorbita absorbed current courant absorbé Stromaufnahme stroomopname corriente absorbida absorberet strøm absorbert strøm tillförd ström поглощаемая мощность 电源电流 (A)
EX30 - EX34 - EX38 - EX42 - EX46 - EX50 - EX54 EX58 - EX62 - EX77 - EX81 - EX85 - EX89 - EX93 EX97 - EY01 - EY05 - EY09 - EY13 - EY17 - EY21 EY36 - EY40 - EY44	0,44
EX31 - EX35 - EX39 - EX43 - EX47 - EX51 - EX55 EX59 - EX63 - EX78 - EX82 - EX86 - EX90 - EX94 EX98 - EY02 - EY06 - EY10 - EY14 - EY18 - EY22 EY37 - EY41 - EY45	0,64
EX32 - EX36 - EX40 - EX44 - EX48 - EX52 - EX56 EX60 - EX64 - EX79 - EX83 - EX87 - EX91 - EX95 EX99 - EY03 - EY07 - EY11 - EY15 - EY19 - EY23 EY38 - EY42 - EY46	0,82
EX33 - EX37 - EX41 - EX45 - EX49 - EX53 - EX57 EX61 - EX65 - EX80 - EX84 - EX88 - EX92 - EX96 EY00 - EY04 - EY08 - EY12 - EY16 - EY20 - EY24 EY39 - EY43 - EY47	1
EX66 - EY25	0,51
EX67 - EY26	0,71
EX68 - EY27	0,92
EX69 - EX73 - EY28 - EY32	0,45
EX70 - EX74 - EY29 - EY33	0,67
EX71 - EX75 - EY30 - EY34	0,85
EX72 - EX76 - EY31 - EY35	1,03

iGuzzini

2.510.696.00 IS16206/00

ART	corrente assorbita absorbed current courant absorbé Stromaufnahme stroomopname corriente absorbida absorberet strøm absorbert strøm tillförd ström поглощаемая мощность 电源电流 (A)
EX30 - EX34 - EX38 - EX42 - EX46 - EX50 - EX54 EX58 - EX62 - EX77 - EX81 - EX85 - EX89 - EX93 EX97 - EY01 - EY05 - EY09 - EY13 - EY17 - EY21 EY36 - EY40 - EY44	0,44
EX31 - EX35 - EX39 - EX43 - EX47 - EX51 - EX55 EX59 - EX63 - EX78 - EX82 - EX86 - EX90 - EX94 EX98 - EY02 - EY06 - EY10 - EY14 - EY18 - EY22 EY37 - EY41 - EY45	0,64
EX32 - EX36 - EX40 - EX44 - EX48 - EX52 - EX56 EX60 - EX64 - EX79 - EX83 - EX87 - EX91 - EX95 EX99 - EY03 - EY07 - EY11 - EY15 - EY19 - EY23 EY38 - EY42 - EY46	0,82
EX33 - EX37 - EX41 - EX45 - EX49 - EX53 - EX57 EX61 - EX65 - EX80 - EX84 - EX88 - EX92 - EX96 EY00 - EY04 - EY08 - EY12 - EY16 - EY20 - EY24 EY39 - EY43 - EY47	1
EX66 - EY25	0,51
EX67 - EY26	0,71
EX68 - EY27	0,92
EX69 - EX73 - EY28 - EY32	0,45
EX70 - EX74 - EY29 - EY33	0,67
EX71 - EX75 - EY30 - EY34	0,85
EX72 - EX76 - EY31 - EY35	1,03

iGuzzini

2.510.696.00 IS16206/00

ART	corrente assorbita absorbed current courant absorbé Stromaufnahme stroomopname corriente absorbida absorberet strøm absorbert strøm tillförd ström поглощаемая мощность 电源电流 (A)
EX30 - EX34 - EX38 - EX42 - EX46 - EX50 - EX54 EX58 - EX62 - EX77 - EX81 - EX85 - EX89 - EX93 EX97 - EY01 - EY05 - EY09 - EY13 - EY17 - EY21 EY36 - EY40 - EY44	0,44
EX31 - EX35 - EX39 - EX43 - EX47 - EX51 - EX55 EX59 - EX63 - EX78 - EX82 - EX86 - EX90 - EX94 EX98 - EY02 - EY06 - EY10 - EY14 - EY18 - EY22 EY37 - EY41 - EY45	0,64
EX32 - EX36 - EX40 - EX44 - EX48 - EX52 - EX56 EX60 - EX64 - EX79 - EX83 - EX87 - EX91 - EX95 EX99 - EY03 - EY07 - EY11 - EY15 - EY19 - EY23 EY38 - EY42 - EY46	0,82
EX33 - EX37 - EX41 - EX45 - EX49 - EX53 - EX57 EX61 - EX65 - EX80 - EX84 - EX88 - EX92 - EX96 EY00 - EY04 - EY08 - EY12 - EY16 - EY20 - EY24 EY39 - EY43 - EY47	1
EX66 - EY25	0,51
EX67 - EY26	0,71
EX68 - EY27	0,92
EX69 - EX73 - EY28 - EY32	0,45
EX70 - EX74 - EY29 - EY33	0,67
EX71 - EX75 - EY30 - EY34	0,85
EX72 - EX76 - EY31 - EY35	1,03

IT PERIODO GIORNALIERO DI ACCENSIONE AMMESSO PER TEMPERATURE DI PRODOTTO >25°C
EN ALLOWED DAILY OPERATION PERIOD FOR PRODUCT TEMPERATURES >25°C
FR DURÉE QUOTIDIENNE D'ALLUMAGE ADMISSIBLE POUR DES TEMPÉRATURES DU PRODUIT >25°C
DE ERLAUBTE TÄGLICHE EINSCHALTDAUER FÜR PRODUKTTEMPERATUREN > 25°C
NL DAGELIJKSE ONTSTEKINGSPERIODE TOEGESTAAN VOOR EEN PRODUCTTEMPERATUUR >25°C
ES PERIODO DIARIO DE ENCENDIDO PERMITIDO PARA TEMPERATURAS DE PRODUCTO >25 °C
DA TILLADT TIDSRUM FOR DAGLIG TÆNDING FOR PRODUKTTEMPERATURER >25°C
NO TILLATT TENNINGSTID PR. DAG FOR PRODUKTTEMPERATURER >25°C
SV TILLÅTEN DAGLIG PERIOD SOM PRODUKTEN KAN VARA TÄND FÖR PRODUKTTEMPERATURER >25°C
RU ЕЖЕДНЕВНАЯ ДОПУСТИМАЯ ПРОДОЛЖИТЕЛЬНОСТЬ РАБОТЫ ДЛЯ ТЕМПЕРАТУРЫ ИЗДЕЛИЯ >25°C
ZH 产品温度高于25°C时允许的日常运行时长
AR فترة البدء اليومية المسموح بها لدرجات حرارة المنتج > 25 درجة مئوية

iGuzzini
1.154.627.03
IS09175/03

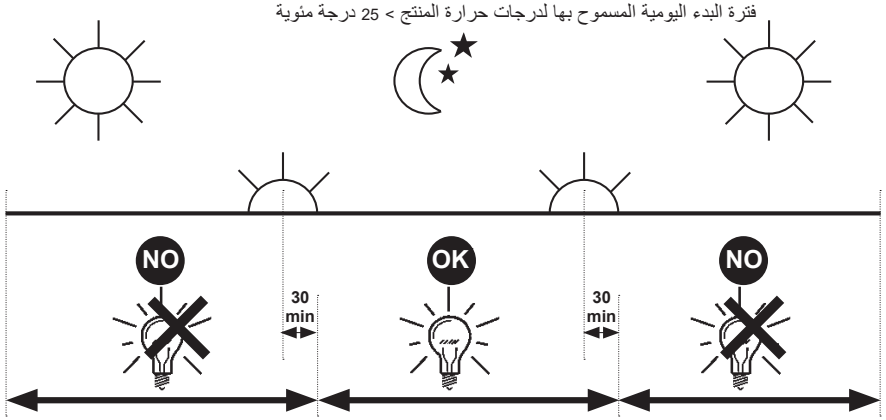

IT PERIODO GIORNALIERO DI ACCENSIONE AMMESSO PER TEMPERATURE DI PRODOTTO >25°C
EN ALLOWED DAILY OPERATION PERIOD FOR PRODUCT TEMPERATURES >25°C
FR DURÉE QUOTIDIENNE D'ALLUMAGE ADMISSIBLE POUR DES TEMPÉRATURES DU PRODUIT >25°C
DE ERLAUBTE TÄGLICHE EINSCHALTDAUER FÜR PRODUKTTEMPERATUREN > 25°C
NL DAGELIJKSE ONTSTEKINGSPERIODE TOEGESTAAN VOOR EEN PRODUCTTEMPERATUUR >25°C
ES PERIODO DIARIO DE ENCENDIDO PERMITIDO PARA TEMPERATURAS DE PRODUCTO >25 °C
DA TILLADT TIDSRUM FOR DAGLIG TÆNDING FOR PRODUKTTEMPERATURER >25°C
NO TILLATT TENNINGSTID PR. DAG FOR PRODUKTTEMPERATURER >25°C
SV TILLÅTEN DAGLIG PERIOD SOM PRODUKTEN KAN VARA TÄND FÖR PRODUKTTEMPERATURER >25°C
RU ЕЖЕДНЕВНАЯ ДОПУСТИМАЯ ПРОДОЛЖИТЕЛЬНОСТЬ РАБОТЫ ДЛЯ ТЕМПЕРАТУРЫ ИЗДЕЛИЯ >25°C
ZH 产品温度高于25°C时允许的日常运行时长
AR فترة البدء اليومية المسموح بها لدرجات حرارة المنتج > 25 درجة مئوية

iGuzzini
1.154.627.03
IS09175/03

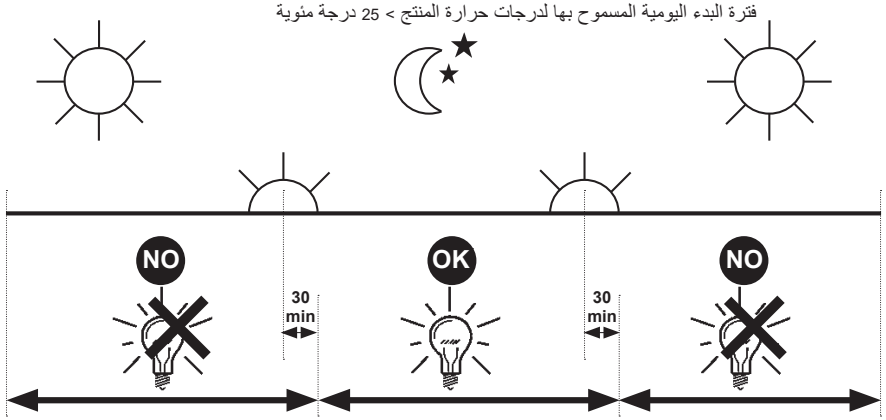

IT PERIODO GIORNALIERO DI ACCENSIONE AMMESSO PER TEMPERATURE DI PRODOTTO >25°C
EN ALLOWED DAILY OPERATION PERIOD FOR PRODUCT TEMPERATURES >25°C
FR DURÉE QUOTIDIENNE D'ALLUMAGE ADMISSIBLE POUR DES TEMPÉRATURES DU PRODUIT >25°C
DE ERLAUBTE TÄGLICHE EINSCHALTDAUER FÜR PRODUKTTEMPERATUREN > 25°C
NL DAGELIJKSE ONTSTEKINGSPERIODE TOEGESTAAN VOOR EEN PRODUCTTEMPERATUUR >25°C
ES PERIODO DIARIO DE ENCENDIDO PERMITIDO PARA TEMPERATURAS DE PRODUCTO >25 °C
DA TILLADT TIDSRUM FOR DAGLIG TÆNDING FOR PRODUKTTEMPERATURER >25°C
NO TILLATT TENNINGSTID PR. DAG FOR PRODUKTTEMPERATURER >25°C
SV TILLÅTEN DAGLIG PERIOD SOM PRODUKTEN KAN VARA TÄND FÖR PRODUKTTEMPERATURER >25°C
RU ЕЖЕДНЕВНАЯ ДОПУСТИМАЯ ПРОДОЛЖИТЕЛЬНОСТЬ РАБОТЫ ДЛЯ ТЕМПЕРАТУРЫ ИЗДЕЛИЯ >25°C
ZH 产品温度高于25°C时允许的日常运行时长
AR فترة البدء اليومية المسموح بها لدرجات حرارة المنتج > 25 درجة مئوية

iGuzzini
1.154.627.03
IS09175/03

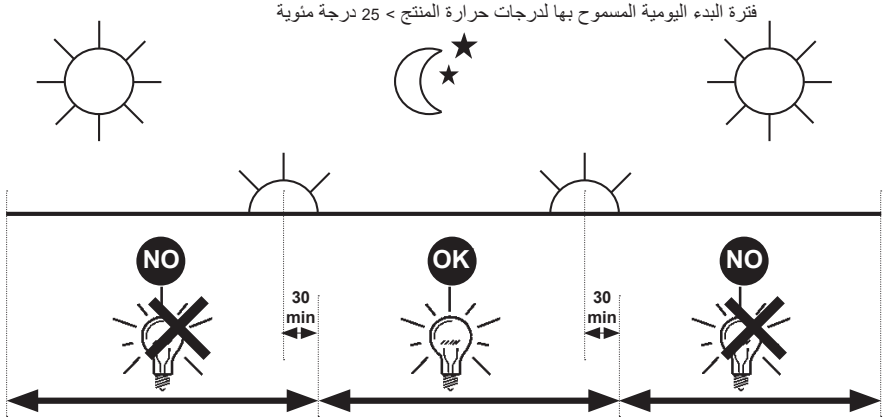

IT PERIODO GIORNALIERO DI ACCENSIONE AMMESSO PER TEMPERATURE DI PRODOTTO >25°C
EN ALLOWED DAILY OPERATION PERIOD FOR PRODUCT TEMPERATURES >25°C
FR DURÉE QUOTIDIENNE D'ALLUMAGE ADMISSIBLE POUR DES TEMPÉRATURES DU PRODUIT >25°C
DE ERLAUBTE TÄGLICHE EINSCHALTDAUER FÜR PRODUKTTEMPERATUREN > 25°C
NL DAGELIJKSE ONTSTEKINGSPERIODE TOEGESTAAN VOOR EEN PRODUCTTEMPERATUUR >25°C
ES PERIODO DIARIO DE ENCENDIDO PERMITIDO PARA TEMPERATURAS DE PRODUCTO >25 °C
DA TILLADT TIDSRUM FOR DAGLIG TÆNDING FOR PRODUKTTEMPERATURER >25°C
NO TILLATT TENNINGSTID PR. DAG FOR PRODUKTTEMPERATURER >25°C
SV TILLÅTEN DAGLIG PERIOD SOM PRODUKTEN KAN VARA TÄND FÖR PRODUKTTEMPERATURER >25°C
RU ЕЖЕДНЕВНАЯ ДОПУСТИМАЯ ПРОДОЛЖИТЕЛЬНОСТЬ РАБОТЫ ДЛЯ ТЕМПЕРАТУРЫ ИЗДЕЛИЯ >25°C
ZH 产品温度高于25°C时允许的日常运行时长
AR فترة البدء اليومية المسموح بها لدرجات حرارة المنتج > 25 درجة مئوية

iGuzzini
1.154.627.03
IS09175/03

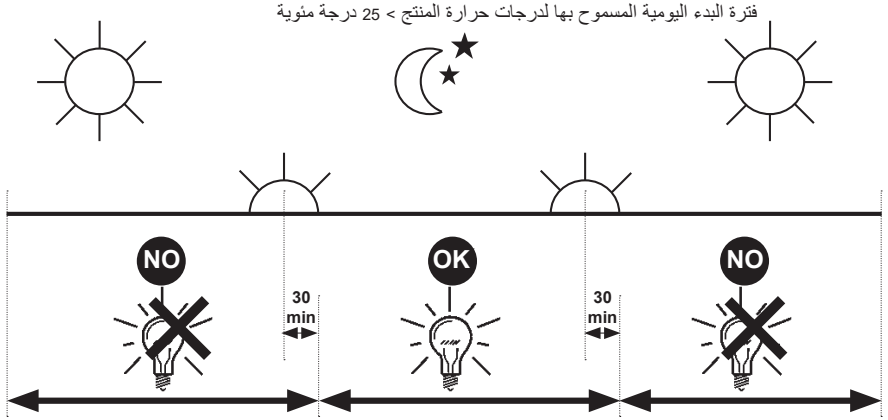

2.510.091.01 IS10182/01

IT N.B.: Per la sostituzione del LED contattare l'azienda iGuzzini.
EN N.B.: For information on LED replacement please contact iGuzzini.
FR N.B.: Pour procéder au remplacement de la LED, adressez-vous à la société iGuzzini.
DE N.B.: Bezüglich des Austausches der LED kontaktieren Sie bitte die Firma iGuzzini.
NL N.B.: Voor het vervangen van de LED neemt u contact op met het bedrijf iGuzzini.
ES NOTA: Para sustituir el LED llame a la empresa iGuzzini.
DA N.B.: For udskiftning af lysdioden, skal man kontakte iGuzzini.
NO N.B.: For informasjon om skifte av LED, vennligst ta kontakt med iGuzzini.
SV OBS! För byte av lysdioden, kontakta företaget iGuzzini.
RU ПРИМЕЧАНИЕ: Для замены СИДов обращайтесь в компанию iGuzzini.
ZH 注意：如需LED更换的信息，请联系iGuzzini
AR تنبيه: لاستبدال الضوء LED اتصل بشركة iGuzzini

IT Non fissare la sorgente luminosa durante il suo funzionamento
EN Do not stare at the operating lighting source
FR Ne pas fixer la source lumineuse lorsqu'elle est allumée
DE Die Lichtquelle nicht über längere Zeit mit dem Blick fixieren
NL Bevestig de lichtbron niet terwijl deze in werking is
ES No mire directamente a la fuente luminosa durante el funcionamiento
DA Fastgør ikke lyskilden under dens drift
NO Se ikke direkte på lyskilden når den er i funksjon
SV Fäst inte ljuskällan medan den är i funktion
RU Не смотрите на источник света во время его функционирования
ZH 请勿注视亮着的光源。
AR يجب عدم محاولة تثبيت المصدر الضوئي في أثناء تشغيله.

IT L'apparecchio dovrebbe essere posizionato in modo che non sia prevista un'osservazione prolungata dell'apparecchio ad una distanza inferiore di 2 m
EN The luminaire should be positioned so that prolonged staring into the luminaire at a distance closer than 2 m is not expected.
FR Il faudrait placer l'appareil de manière à ce qu'aucune observation prolongée de l'appareil ne soit possible à moins de 2 m de distance
DE Das Gerät so positionieren, dass der Anwender nicht über längere Zeit aus weniger als 2 m Abstand angestrahlt wird.
NL Het apparaat moet zodanig geplaatst worden dat er geen langdurige observatie van het apparaat te voorzien is op een afstand van minder dan 2 m
ES El aparato debe emplazarse de manera tal que la observación prolongada se realice a una distancia de al menos 2 m
DA Apparatet skal placeres på et sted, så der ikke kræves en forlængerledning, der er længere end 2 meter
NO Apparatet bør plasseres slik at man ikke behøver å se på det i lengre tid på mindre avstand enn 2 m
SV Apparatet bør plasseres slik at man ikke behøver å se på det i lengre tid på mindre avstand enn 2 m
RU Прибор следует установить так, чтобы не смотреть на него продолжительное время, если расстояние не достигает 2 м.
ZH 灯具应按照该种方式安置，以确保其在 2 米以内的距离中可以长时间地不被发现
AR يجب وضع الجهاز في مكان، بحيث يؤخذ بعين الاعتبار عدم توفرامكانية مراقبة الجهاز لفترة طويلة، من مسافة أقل من 2 متر.

2.510.091.01 IS10182/01

IT N.B.: Per la sostituzione del LED contattare l'azienda iGuzzini.
EN N.B.: For information on LED replacement please contact iGuzzini.
FR N.B.: Pour procéder au remplacement de la LED, adressez-vous à la société iGuzzini.
DE N.B.: Bezüglich des Austausches der LED kontaktieren Sie bitte die Firma iGuzzini.
NL N.B.: Voor het vervangen van de LED neemt u contact op met het bedrijf iGuzzini.
ES NOTA: Para sustituir el LED llame a la empresa iGuzzini.
DA N.B.: For udskiftning af lysdioden, skal man kontakte iGuzzini.
NO N.B.: For informasjon om skifte av LED, vennligst ta kontakt med iGuzzini.
SV OBS! För byte av lysdioden, kontakta företaget iGuzzini.
RU ПРИМЕЧАНИЕ: Для замены СИДов обращайтесь в компанию iGuzzini.
ZH 注意：如需LED更换的信息，请联系iGuzzini
AR تنبيه: لاستبدال الضوء LED اتصل بشركة iGuzzini

IT Non fissare la sorgente luminosa durante il suo funzionamento
EN Do not stare at the operating lighting source
FR Ne pas fixer la source lumineuse lorsqu'elle est allumée
DE Die Lichtquelle nicht über längere Zeit mit dem Blick fixieren
NL Bevestig de lichtbron niet terwijl deze in werking is
ES No mire directamente a la fuente luminosa durante el funcionamiento
DA Fastgør ikke lyskilden under dens drift
NO Se ikke direkte på lyskilden når den er i funksjon
SV Fäst inte ljuskällan medan den är i funktion
RU Не смотрите на источник света во время его функционирования
ZH 请勿注视亮着的光源。
AR يجب عدم محاولة تثبيت المصدر الضوئي في أثناء تشغيله.

IT L'apparecchio dovrebbe essere posizionato in modo che non sia prevista un'osservazione prolungata dell'apparecchio ad una distanza inferiore di 2 m
EN The luminaire should be positioned so that prolonged staring into the luminaire at a distance closer than 2 m is not expected.
FR Il faudrait placer l'appareil de manière à ce qu'aucune observation prolongée de l'appareil ne soit possible à moins de 2 m de distance
DE Das Gerät so positionieren, dass der Anwender nicht über längere Zeit aus weniger als 2 m Abstand angestrahlt wird.
NL Het apparaat moet zodanig geplaatst worden dat er geen langdurige observatie van het apparaat te voorzien is op een afstand van minder dan 2 m
ES El aparato debe emplazarse de manera tal que la observación prolongada se realice a una distancia de al menos 2 m
DA Apparatet skal placeres på et sted, så der ikke kræves en forlængerledning, der er længere end 2 meter
NO Apparatet bør plasseres slik at man ikke behøver å se på det i lengre tid på mindre avstand enn 2 m
SV Apparatet bør plasseres slik at man ikke behøver å se på det i lengre tid på mindre avstand enn 2 m
RU Прибор следует установить так, чтобы не смотреть на него продолжительное время, если расстояние не достигает 2 м.
ZH 灯具应按照该种方式安置，以确保其在 2 米以内的距离中可以长时间地不被发现
AR يجب وضع الجهاز في مكان، بحيث يؤخذ بعين الاعتبار عدم توفرامكانية مراقبة الجهاز لفترة طويلة، من مسافة أقل من 2 متر.

2.510.091.01 IS10182/01

IT N.B.: Per la sostituzione del LED contattare l'azienda iGuzzini.
EN N.B.: For information on LED replacement please contact iGuzzini.
FR N.B.: Pour procéder au remplacement de la LED, adressez-vous à la société iGuzzini.
DE N.B.: Bezüglich des Austausches der LED kontaktieren Sie bitte die Firma iGuzzini.
NL N.B.: Voor het vervangen van de LED neemt u contact op met het bedrijf iGuzzini.
ES NOTA: Para sustituir el LED llame a la empresa iGuzzini.
DA N.B.: For udskiftning af lysdioden, skal man kontakte iGuzzini.
NO N.B.: For informasjon om skifte av LED, vennligst ta kontakt med iGuzzini.
SV OBS! För byte av lysdioden, kontakta företaget iGuzzini.
RU ПРИМЕЧАНИЕ: Для замены СИДов обращайтесь в компанию iGuzzini.
ZH 注意：如需LED更换的信息，请联系iGuzzini
AR تنبيه: لاستبدال الضوء LED اتصل بشركة iGuzzini

IT Non fissare la sorgente luminosa durante il suo funzionamento
EN Do not stare at the operating lighting source
FR Ne pas fixer la source lumineuse lorsqu'elle est allumée
DE Die Lichtquelle nicht über längere Zeit mit dem Blick fixieren
NL Bevestig de lichtbron niet terwijl deze in werking is
ES No mire directamente a la fuente luminosa durante el funcionamiento
DA Fastgør ikke lyskilden under dens drift
NO Se ikke direkte på lyskilden når den er i funksjon
SV Fäst inte ljuskällan medan den är i funktion
RU Не смотрите на источник света во время его функционирования
ZH 请勿注视亮着的光源。
AR يجب عدم محاولة تثبيت المصدر الضوئي في أثناء تشغيله.

IT L'apparecchio dovrebbe essere posizionato in modo che non sia prevista un'osservazione prolungata dell'apparecchio ad una distanza inferiore di 2 m
EN The luminaire should be positioned so that prolonged staring into the luminaire at a distance closer than 2 m is not expected.
FR Il faudrait placer l'appareil de manière à ce qu'aucune observation prolongée de l'appareil ne soit possible à moins de 2 m de distance
DE Das Gerät so positionieren, dass der Anwender nicht über längere Zeit aus weniger als 2 m Abstand angestrahlt wird.
NL Het apparaat moet zodanig geplaatst worden dat er geen langdurige observatie van het apparaat te voorzien is op een afstand van minder dan 2 m
ES El aparato debe emplazarse de manera tal que la observación prolongada se realice a una distancia de al menos 2 m
DA Apparatet skal placeres på et sted, så der ikke kræves en forlængerledning, der er længere end 2 meter
NO Apparatet bør plasseres slik at man ikke behøver å se på det i lengre tid på mindre avstand enn 2 m
SV Apparatet bør plasseres slik at man ikke behøver å se på det i lengre tid på mindre avstand enn 2 m
RU Прибор следует установить так, чтобы не смотреть на него продолжительное время, если расстояние не достигает 2 м.
ZH 灯具应按照该种方式安置，以确保其在 2 米以内的距离中可以长时间地不被发现
AR يجب وضع الجهاز في مكان، بحيث يؤخذ بعين الاعتبار عدم توفرامكانية مراقبة الجهاز لفترة طويلة، من مسافة أقل من 2 متر.

2.510.265.00
IS17049/00

iGuzzini

IT Questo prodotto contiene una sorgente luminosa di classe di efficienza energetica " G ".

EN This product contains an energy-efficiency class light source " G ".

FR Ce produit est équipé d'une source lumineuse classée en termes d'efficacité énergétique " G ".

DE Dieses Produkt enthält eine Lichtquelle der Energieeffizienzklasse " G ".

NL Este producto contiene una lámpara de clase de eficiencia energética " G ".

ES Dit product bevat een lichtbron met energie-efficiëntieklasse " G ".

DA Dette produkt indeholder en lyskilde med energieffektivitetsklasse " G ".

NO Dette produktet inneholder en lyskilde med energieffektivitetsklasse " G ".

SV Denna produkt innehåller en ljuskälla med energimärkning " G ".

RU Это изделие содержит источник света класса энергоэффективности " G ".

ZH 本产品包含一个能效级别的灯泡。" G ".

AR ." G " يحتوي هذا المنتج على مصدر ضوء من فئة كفاءة الطاقة.

2.510.265.00
IS17049/00

iGuzzini

IT Questo prodotto contiene una sorgente luminosa di classe di efficienza energetica " G ".

EN This product contains an energy-efficiency class light source " G ".

FR Ce produit est équipé d'une source lumineuse classée en termes d'efficacité énergétique " G ".

DE Dieses Produkt enthält eine Lichtquelle der Energieeffizienzklasse " G ".

NL Este producto contiene una lámpara de clase de eficiencia energética " G ".

ES Dit product bevat een lichtbron met energie-efficiëntieklasse " G ".

DA Dette produkt indeholder en lyskilde med energieffektivitetsklasse " G ".

NO Dette produktet inneholder en lyskilde med energieffektivitetsklasse " G ".

SV Denna produkt innehåller en ljuskälla med energimärkning " G ".

RU Это изделие содержит источник света класса энергоэффективности " G ".

ZH 本产品包含一个能效级别的灯泡。" G ".

AR ." G " يحتوي هذا المنتج على مصدر ضوء من فئة كفاءة الطاقة.

2.510.265.00
IS17049/00

iGuzzini

IT Questo prodotto contiene una sorgente luminosa di classe di efficienza energetica " G ".

EN This product contains an energy-efficiency class light source " G ".

FR Ce produit est équipé d'une source lumineuse classée en termes d'efficacité énergétique " G ".

DE Dieses Produkt enthält eine Lichtquelle der Energieeffizienzklasse " G ".

NL Este producto contiene una lámpara de clase de eficiencia energética " G ".

ES Dit product bevat een lichtbron met energie-efficiëntieklasse " G ".

DA Dette produkt indeholder en lyskilde med energieffektivitetsklasse " G ".

NO Dette produktet inneholder en lyskilde med energieffektivitetsklasse " G ".

SV Denna produkt innehåller en ljuskälla med energimärkning " G ".

RU Это изделие содержит источник света класса энергоэффективности " G ".

ZH 本产品包含一个能效级别的灯泡。" G ".

AR ." G " يحتوي هذا المنتج على مصدر ضوء من فئة كفاءة الطاقة.

2.510.265.00
IS17049/00

iGuzzini

IT Questo prodotto contiene una sorgente luminosa di classe di efficienza energetica " G ".

EN This product contains an energy-efficiency class light source " G ".

FR Ce produit est équipé d'une source lumineuse classée en termes d'efficacité énergétique " G ".

DE Dieses Produkt enthält eine Lichtquelle der Energieeffizienzklasse " G ".

NL Este producto contiene una lámpara de clase de eficiencia energética " G ".

ES Dit product bevat een lichtbron met energie-efficiëntieklasse " G ".

DA Dette produkt indeholder en lyskilde med energieffektivitetsklasse " G ".

NO Dette produktet inneholder en lyskilde med energieffektivitetsklasse " G ".

SV Denna produkt innehåller en ljuskälla med energimärkning " G ".

RU Это изделие содержит источник света класса энергоэффективности " G ".

ZH 本产品包含一个能效级别的灯泡。" G ".

AR ." G " يحتوي هذا المنتج على مصدر ضوء من فئة كفاءة الطاقة.

2.510.265.00
IS17049/00

iGuzzini

IT Questo prodotto contiene una sorgente luminosa di classe di efficienza energetica " G ".

EN This product contains an energy-efficiency class light source " G ".

FR Ce produit est équipé d'une source lumineuse classée en termes d'efficacité énergétique " G ".

DE Dieses Produkt enthält eine Lichtquelle der Energieeffizienzklasse " G ".

NL Este producto contiene una lámpara de clase de eficiencia energética " G ".

ES Dit product bevat een lichtbron met energie-efficiëntieklasse " G ".

DA Dette produkt indeholder en lyskilde med energieffektivitetsklasse " G ".

NO Dette produktet inneholder en lyskilde med energieffektivitetsklasse " G ".

SV Denna produkt innehåller en ljuskälla med energimärkning " G ".

RU Это изделие содержит источник света класса энергоэффективности " G ".

ZH 本产品包含一个能效级别的灯泡。" G ".

AR ." G " يحتوي هذا المنتج على مصدر ضوء من فئة كفاءة الطاقة.

2.510.265.00
IS17049/00

iGuzzini

IT Questo prodotto contiene una sorgente luminosa di classe di efficienza energetica " G ".

EN This product contains an energy-efficiency class light source " G ".

FR Ce produit est équipé d'une source lumineuse classée en termes d'efficacité énergétique " G ".

DE Dieses Produkt enthält eine Lichtquelle der Energieeffizienzklasse " G ".

NL Este producto contiene una lámpara de clase de eficiencia energética " G ".

ES Dit product bevat een lichtbron met energie-efficiëntieklasse " G ".

DA Dette produkt indeholder en lyskilde med energieffektivitetsklasse " G ".

NO Dette produktet inneholder en lyskilde med energieffektivitetsklasse " G ".

SV Denna produkt innehåller en ljuskälla med energimärkning " G ".

RU Это изделие содержит источник света класса энергоэффективности " G ".

ZH 本产品包含一个能效级别的灯泡。" G ".

AR ." G " يحتوي هذا المنتج على مصدر ضوء من فئة كفاءة الطاقة.

iGuzzini

I **Istruzioni per le operazioni di servizio per l'apparecchio di illuminazione**
GB **Instructions on luminare service operations**
F **Instructions pour les opérations de service du luminaire**
D **Wartungsanleitung für die Leuchte**
NL **Instructies voor de onderhoudsoperaties op de verlichtingsarmatuur**
E **Instrucciones para las operaciones de servicio del aparato de alumbrado**
DK **Anvisninger i serviceindgreb på belysningsarmatur**
N **Anvisninger for betjening av lysapparatet**
S **Instruktioner för användning av belysningsanordningen**
RUS Инструкции по эксплуатации осветительного прибора
CN 照明装置检修操作说明

Sostituire la lampada parzialmente esausta
Replace the partly exhausted lamp
Remplacer la lampe partiellement épuisée
Die teilweise erschöpfte Lampe austauschen
Vervang de gedeeltelijk lege lamp
Sustituir la lámpara parcialmente agotada
Udskift den delvist udtjente pære
Skifte ut den delvis utbrente lyspæren
Byt ut den delvis förbrukade lampan
Замена частично отработанной лампочки
更换部分老化的灯泡

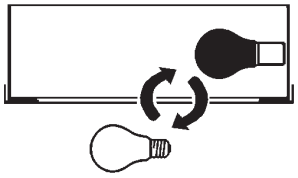

Spegnimento
Switch it off
Extinction
Ausschaltung
Uitschakeling
Apagado
Slukning
Slukking
Släckning
Выключение
关灯

Interrompere l'alimentazione dell'apparecchio
Cut the power supply to the luminaire
Couper l'alimentation du luminaire
Stromversorgung der Leuchte unterbrechen
Onderbreek de voeding van het apparaat
Interrumpir la alimentación del aparato
Afbryd armaturets strømforsyning
Avbryte strømtilførselen til apparatet
Koppla från anordningens strömförsörjning
Отключить электропитание прибора
中断装置供电

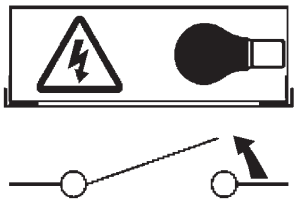

Aprire l'apparecchio
Open the fixture
Ouvrir le luminaire
Das Gerät öffnen
Open het apparaat
Abrir el aparato
Åbn armaturet
Åpne apparatet
Öppna anordningen
Раскрыть прибор
打开装置

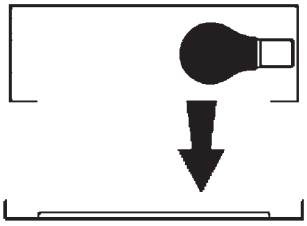

Rimuovere la lampada esausta
Remove the exhausted lamp
Retirer la lampe épuisée
Die alte Lampe entnehmen
Verwijder de lege lamp
Quitar la lámpara agotada
Tag den udtjente pære ud
Fjerne den utbrente lyspæren
Ta bort den förbrukade lampan
Вынуть старую лампочку
取出老化的灯泡

Portarla in un centro di riciclaggio
Carry it to a recycling centre
La porter dans une déchetterie pour son recyclage
Ordnungsgemäß entsorgen
Breng de lamp naar een recyclingcentrum
Llevarla a un centro de reciclaje
Aflever den på en genbrugsstation
Levere den til en miljøstasjon
Lämna in den till en återvinningsanläggning
Сдать ее в пункт приема утильсырья
将其送往回收中心

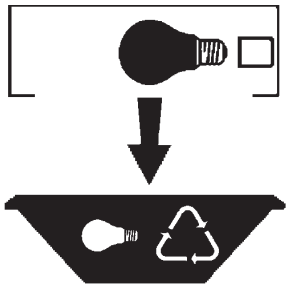

Inserire la nuova lampada
Introduce the new lamp
Installer la lampe neuve
Die neue Lampe einsetzen
Doe de nieuwe lamp op zijn plek
Montar la nueva lámpara
Sæt den nye pære i
Sette i den nye pæren
Sätt i den nya lampan
Вставить новую лампочку
装入新灯泡

Inserire la nuova lampada nel portalampada
Fit the new lamp into the socket
Installer la nouvelle lampe dans le support de lampe
Die neue Lampe in den Sockel einsetzen
Doe de nieuwe lamp in de lamphouder
Montar la nueva lámpara en el portalámpara
Sæt den nye pære i fatningen
Sette den nye pæren inn i lampeholderen
Sätt i den nya lampan i lamphållaren
Вставить новую лампочку в патрон
将新灯泡插入灯泡架中

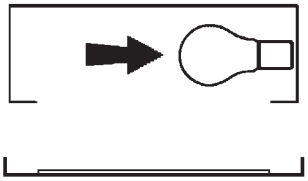

Riposizionare ottica
Re-place the optic
Remettre l'optique à sa place
Die Optik wieder einsetzen
Doe de optiek weer op zijn plaats
Volver a montar la óptica
Sæt den optiske enhed på plads
Innstille linsen
Flytta om optiken
Отрегулировать линзы
重新定位光头

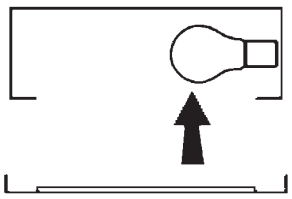

Effettuare prova di funzionamento
Perform operative test
Procéder à un essai de fonctionnement
Eine Funktionsprüfung durchführen
Controleer de correcte werking
Hacer una prueba de funcionamiento
Afprøv funktionen
Prøve om den fungerer
Utför funktionstest
Выполнить проверку исправности работы
执行功能测试

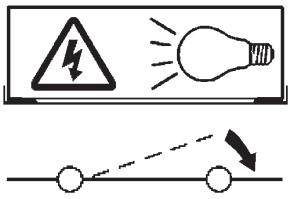

I **Istruzioni per la pulizia dell'apparecchio di illuminazione**
GB **Instructions on luminare cleaning operations**
F **Instructions pour le nettoyage du luminaire**
D **Anweisungen zur Reinigung der Leuchte**
NL **Instructies voor de reiniging van de verlichtingsarmatuur**
E **Instrucciones para limpiar el aparato de alumbrado**
DK **Anvisninger i rengøring af belysningsarmaturet**
N **Anvisninger for rengjøring av lysapparatet**
S **Instruktioner för rengöring av belysningsanordningen**
RUS Инструкции по чистке осветительного прибора
CN 照明装置清洁说明

Pulire l'apparecchio
Clean the fixture
Nettoyer le luminaire
Das Gerät reinigen
Reinig het apparaat
Limpiar el aparato
Rengør armaturet
Rengjøre apparatet
Rengör anordningen
Чистка прибора
清洁装置

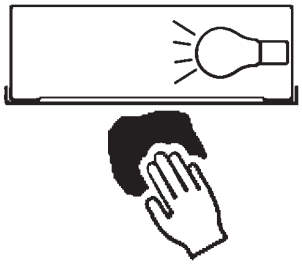

Spegnimento
Switch it off
Extinction
Ausschaltung
Uitschakeling
Apagado
Slukning
Slukking
Släckning
Выключение
关灯

Interrompere l'alimentazione dell'apparecc
Cut the power supply to the luminaire
Couper l'alimentation du luminaire
Stromversorgung der Leuchte unterbrech
Onderbreek de voeding van het apparaa
Interrumpir la alimentación del aparato
Afbryd armaturets strømforsyning
Avbryte strømtilførselen til apparatet
Koppla från anordningens strömförsörjnin
Отключить электропитание прибора
中断装置供电

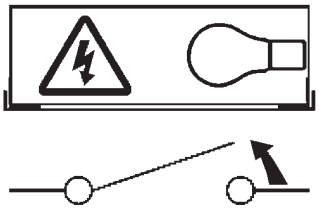

Spolverare l'ottica esterna
Remove dust from the external optic
Dépoussiérer l'optique extérieure
Die externe Optik abstauben
Stof de externe optiek af
Quitar el polvo de la óptica exterior
Tør støvet af den udvendige optiske enhed
Fjerne støv fra den eksterne lysenheten
Damma av den yttre optiken
Вытереть пыль с внешней стороны линз
为外侧光头掸尘

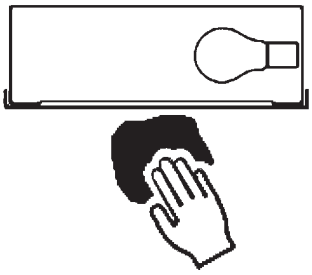

Lavare l'ottica esterna
Wash the external optic
Laver l'optique extérieure
Die externe Optik waschen
Was de externe optiek
Lavar la óptica exterior
Vask den udvendige optiske enhed
Vaske den eksterne lysenheten
Rengör den yttre optiken
Вымыть линзы с внешней стороны
清洁外光头

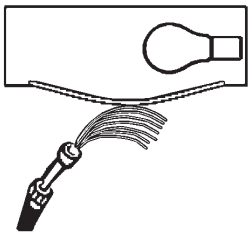

Rimuovere l'ottica
Remove the optic
Retirer l'optique
Die Optik abnehmen
Verwijder de optiek
Quitar la óptica
Tag den optiske enhed af
Fjerne lysenheten
Ta bort optiken
Снять линзы
取下光头

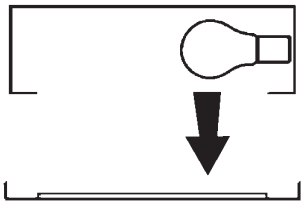

Pulire la parte interna dell'apparecchio di illuminazione
Clean the inside of the fixture
Nettoyer l'intérieur du luminaire
Die Innenseite der Leuchte reinigen
Reinig de binnenzijde van de verlichtingsarmatuur
Limpiar el interior del aparato de alumbrado
Rengør belysningsarmaturets indvendige dele
Rengjøre lysapparatet innvendig
Rengör belysningsanordningen invändigt
Протереть осветительный прибор изнутри
清洁照明装置内部

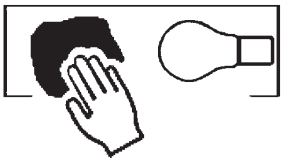

Riposizionare ottica
Re-place the optic
Remettre l'optique à sa place
Die Optik wieder einsetzen
Doe de optiek weer op zijn plaats
Volver a montar la óptica
Sæt den optiske enhed på plads
Innstille linsen
Flytta om optiken
Отрегулировать линзы
重新定位光头

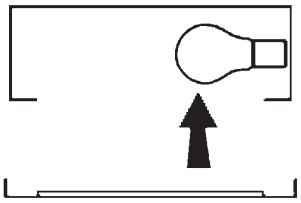

Effettuare prova di funzionamento
Perform operative test
Procéder à un essai de fonctionnement
Eine Funktionsprüfung durchführen
Controleer de correcte werking
Hacer una prueba de funcionamiento
Afprøv funktionen
Prøve om den fungerer
Utför funktionstest
Выполнить проверку исправности работы
执行功能测试

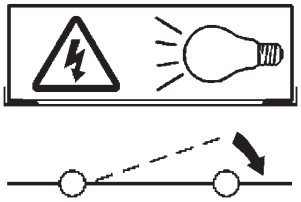

I **Istruzioni per il fine vita e lo smaltimento dei componenti**
GB **Instructions on end-of-life and component disposal**
F **Instructions pour la gestion des composants en fin de vie et leur mise au rebut**
D **Anweisungen zur Entsorgung der Leuchtenkomponenten**
NL **Instructies voor het verwijderen van de armatuur en het recyclen van de onderdelen**
E **Instrucciones para el final de vida y la eliminación los componentes**
DK **Anvisninger i udtjent armatur og bortskaffelse af komponenter**
N **Anvisninger for endt levetid og avfallsbehandling av delene**
S **Instruktioner vid bortskaffning och kassering av komponenter**
RUS Инструкции по утилизации прибора и его комплектующих по окончании его срока службы
CN 寿命期结束与零件废弃处置说明

Spegnimento
Switch it off
Extinction
Ausschaltung
Uitschakeling
Apagado
Slukning
Slukking
Släckning
Выключение
关灯

Interrompere l'alimentazione dell'apparecchio
Cut the power supply to the luminaire
Couper l'alimentation du luminaire
Stromversorgung der Leuchte unterbrechen
Onderbreek de voeding van het apparaat
Interrumpir la alimentación del aparato
Afbryd armaturets strømforsyning
Avbryte strømtilførselen til apparatet
Koppla från anordningens strömförsörjning
Отключить электропитание прибора
中断装置供电

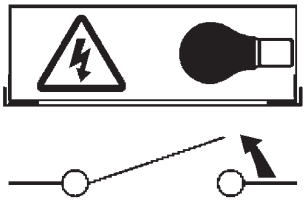

Rimuovere la/le lampada/e per la dismissione
Remove the lamp(s) for decommissioning
Retirer la(les) lampe(s) pour sa(leur) mise au rebut
Die Lampe/n ordnungsgemäß entsorgen
Verwijder de lamp(en) voor het recyclen
Quitar la(s) lámpara(s) para el desecho
Tag pæren/pærerne ud til bortskaffelse
Fjerne lampen/-e som skal kastes
Ta bort lampan/-orna för bortskaffningen
Вынуть ламочку/и для утилизации прибора
取出需要丢弃的灯泡

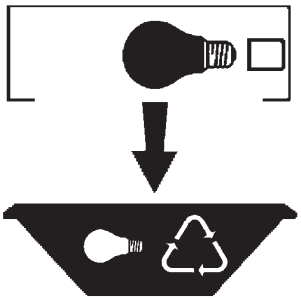

Rimuovere la batteria per la dismissione
Remove the battery for decommissioning
Retirer la batterie pour sa mise au rebut
Die Batterie ordnungsgemäß entsorgen
Verwijder de batterij voor het recyclen
Quitar la batería para el desecho
Tag batteriet ud til bortskaffelse
Fjerne batteriet som skal kastes
Ta bort batteriet för bortskaffningen
Вынуть батарейку для утилизации прибора
取出需要丢弃的电池

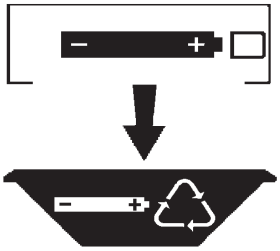

Rimuovere l'apparecchio per la dismissione
Remove the fixture for decommissioning
Enlever le luminaire pour sa mise au rebut
Das Gerät ordnungsgemäß entsorgen
Verwijder het apparaat voor het recyclen
Quitar el aparato para el desecho
Tag armaturet ud til bortskaffelse
Fjerne apparatet som skal kastes
Ta bort anordningen för bortskaffningen
Снять прибор для утилизации
取出需要丢弃的装置

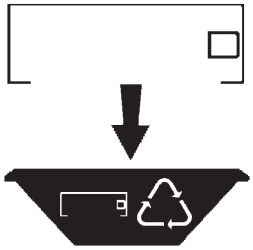
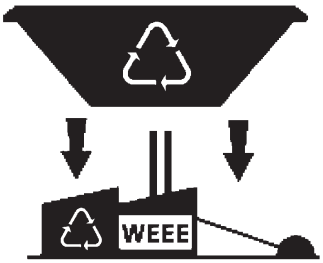
Inviare i materiali ad un centro di raccolta RAEE
Send the materials to a WEEE collection centre
Envoyer les matériaux dans une déchetterie DEEE
Die Materialien in einem WEEE-Zentrum entsorgen
Zend de materialen naar een recyclingscentrum voor de AEEA
Enviar los materiales a un centro de recogida RAEE
Aflever materialerne på et indsamlingscenter for elektronisk udstyr
Sende materialene til en miljøstasjon for resirkulering av EE-avfall
Skicka materialet till en RAEE uppsamlingscentral
Сдать материалы в пункт приема утильсырья
将材料送往电气和电子垃圾回收中心