iPro

Design Mario Cucinella | **iGuzzini**

Letzte Aktualisierung der Informationen: Oktober 2024

Produktkonfiguration: BK18
BK18: Strahler für Außenbereiche - Led Neutral White - integriertes elektronisches Vorschaltgerät Vin=100÷240Vac - Superspot-Optik

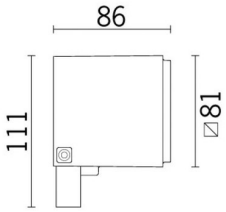

Produktcode
BK18: Strahler für Außenbereiche - Led Neutral White - integriertes elektronisches Vorschaltgerät Vin=100÷240Vac - Superspot-Optik

Beschreibung
Strahler für Außenbereiche mit direktem Lichtaustritt, zur Bestückung mit Led-Lampen Neutral White, mit Superspot-Optik Installation als Boden-, Wand- und Deckenleuchte mittels eines speziellen, schwenkbaren Bügels. Die Leuchte besteht aus einem Leuchtengehäuse, einem hinteren Verschluss und einem schwenkbaren Bügel. Leuchtengehäuse und hinterer Verschluss aus druckgegossener Aluminiumlegierung, lackiert mit flüssigem Acrylic-Lack (grau) bzw. flüssigem texturiertem Lack (weiß) mit sehr hoher Wetterbeständigkeit und UV-Festigkeit; durchsichtiges, gehärtetes Natrium-Kalzium-Glas mit kundenspezifischem, grauem Siebdruck, Dicke 4mm, mit Silikon am Leuchtengehäuse befestigt. Schwenkbarer Befestigungsbügel aus lackiertem Aluminium; komplett mit doppelter Kabelverschraubung PG11 aus vernickeltem Messing, geeignet für Versorgungskabel ø 6,5÷11mm; für den Elektroanschluss ist das Produkt mit einem Gehäuse aus Thermoplast mit drei 2-poligen Schnellanschlussklemmen für Kabel mit einem maximalen Durchschnitt von 4mm² ausgestattet. Elektronischer Kreis mit Led Neutral White, Optiken mit Linsen aus Thermoplast (Methacrylat) und Multigroove-Ring aus schwarzem Polycarbonat für einen optimalen Sehkomfort. Komplett mit integrierter elektronischer Versorgungseinheit Vin=100÷240Vac 50/60Hz. Alle verwendeten externen Schraubteile sind aus Edelstahl A2. Die technischen Eigenschaften der Leuchten entsprechen den Normen EN60598-1 und Einzelheiten.

Installation
Installation als Boden-, Wand- und Deckenleuchte mittels eines speziellen Bügels. Für die Befestigung Verankerungsdübel für Beton/Zement und Vollziegel verwenden.

Farben	**Gewicht (Kg)**
Weiß (01) | Schwarz (04) | Grau (15) | Rostbraun (F5)	0.86

Montage
standleuchte

Verkabelung
Komplett mit integrierter elektronischer Versorgungseinheit Vin=100÷240Vac 50/60Hz. Doppelte Kabelverschraubung PG11 aus Polyamid für die Durchgangsverkabelung; geeignet für Versorgungskabel ø 6,5÷11mm.

Anmekungen
Produkt komplett mit LED-Lampe

Gemäß der Normen EN60598-1 u. Sondernormen

IK07 IP66

Technische Daten

Im System:	599
W System:	7.7
Im Lichtquelle:	810
W Lichtquelle:	6.2
Lichtausbeute (lm/W, Systemwert):	77.8
Im im Notlichtbetrieb:	-
abgegebener Lichtstrom bei/ über einem Winkel von 90° [lm]:	0
Leuchtenbetriebswirkungsgrad (L.O.R.) [%]:	74
Abstrahlwinkel [°]:	14°
CRI (minimum):	80
Farbtemperatur [K]:	4000

MacAdam Step:	3
Lebensdauer LED 1:	100,000h - L80 - B10 (Ta 25°C)
Lebensdauer LED 2:	100,000h - L80 - B10 (Ta 40°C)
Lampencode:	LED
Anzahl Lampen in Leuchtengehäuse:	1
ZVEI-Code:	LED
Anzahl Leuchtengehäuse:	1
Operativer Umgebungstemperaturbereich:	von -30°C von 50°C.
Leistungsfaktor:	Sehen Montageanleitung
Überspannungsschutz:	2kV Gleichtaktspannung und 1kV Gegentaktspannung

Polardiagramm

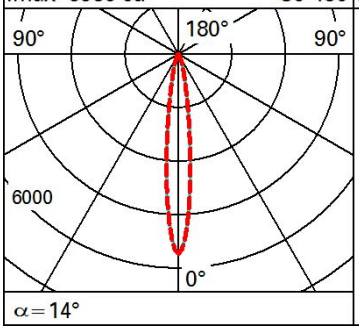

Lux

h	d1	d2	Em	Emax
8	1.9	2	67	87
16	3.8	3.9	17	22
24	5.7	5.9	7	10
32	7.7	7.9	4	5

Isolux

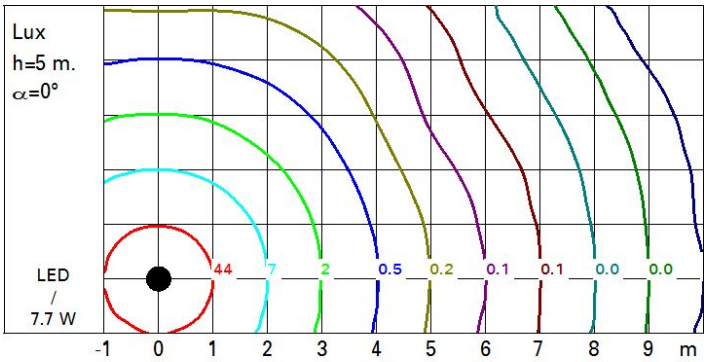

UGR-Diagramm

Corrected UGR values (at 810 lm bare lamp luminous flux)

Riflect.:											
ceil/cav		0.70	0.70	0.50	0.50	0.30	0.70	0.70	0.50	0.50	0.30
walls		0.50	0.30	0.50	0.30	0.30	0.50	0.30	0.50	0.30	0.30
work pl.		0.20	0.20	0.20	0.20	0.20	0.20	0.20	0.20	0.20	0.20
Room dim				viewed					viewed		
x	y			crosswise					endwise		
2H	2H	9.9	11.9	10.3	12.2	12.5	10.3	12.2	10.7	12.6	12.9
	3H	10.2	11.5	10.5	11.8	12.2	10.5	11.8	10.8	12.1	12.4
	4H	10.2	11.3	10.6	11.6	12.0	10.5	11.6	10.8	11.9	12.2
	6H	10.2	11.1	10.6	11.4	11.7	10.4	11.3	10.8	11.6	12.0
	8H	10.2	11.1	10.6	11.4	11.8	10.4	11.3	10.8	11.6	12.0
	12H	10.1	11.1	10.5	11.4	11.8	10.3	11.3	10.7	11.6	12.0
4H	2H	10.1	11.2	10.5	11.5	11.9	10.6	11.6	10.9	12.0	12.3
	3H	10.4	11.4	10.8	11.7	12.1	10.8	11.7	11.2	12.1	12.4
	4H	10.4	11.5	10.8	11.9	12.3	10.7	11.8	11.1	12.2	12.6
	6H	10.1	11.8	10.6	12.2	12.7	10.4	12.1	10.9	12.5	13.0
	8H	10.0	11.8	10.5	12.3	12.8	10.3	12.1	10.8	12.6	13.1
	12H	9.9	11.8	10.4	12.3	12.8	10.2	12.1	10.7	12.6	13.1
8H	4H	10.0	11.8	10.5	12.3	12.8	10.4	12.2	10.8	12.6	13.1
	6H	10.0	11.6	10.5	12.1	12.6	10.3	12.0	10.9	12.4	13.0
	8H	10.1	11.4	10.6	11.9	12.4	10.4	11.7	10.9	12.2	12.7
	12H	10.2	11.1	10.7	11.5	12.1	10.5	11.4	11.0	11.9	12.4
12H	4H	9.9	11.8	10.4	12.2	12.7	10.3	12.1	10.8	12.6	13.1
	6H	10.1	11.4	10.6	11.9	12.4	10.4	11.7	10.9	12.2	12.7
	8H	10.2	11.1	10.7	11.6	12.1	10.5	11.4	11.0	11.9	12.4

Variations with the observer position at spacing:

S =	1.0H	1.8 / -1.1	1.7 / -1.3
	1.5H	3.4 / -2.7	3.4 / -3.1
	2.0H	5.0 / -4.1	5.1 / -4.4