Linealuce

Design Jean-Michel Wilmotte **iGuzzini**

Ultimo aggiornamento delle informazioni: Ottobre 2024

Configurazione di prodotto: UB37
UB37: 47 Incasso integral – Neutral White – 220÷240Vac DALI – L=1204mm – Ottica Wall Grazing Spot

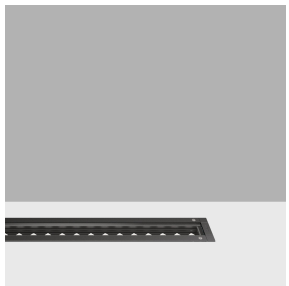

Codice prodotto
UB37: 47 Incasso integral – Neutral White – 220÷240Vac DALI – L=1204mm – Ottica Wall Grazing Spot

Descrizione tecnica
Apparecchio di illuminazione a luce diretta, finalizzato all'impiego di sorgenti luminose LED monocromatici, 220÷240Vac dimmerabile DALI con funzione di ricerca e indirizzamento e vetro trasparente. Installazione ad incasso a pavimento, parete e soffitto. Possibilità di installazione a file continue fino a una lunghezza max di 10,5m solo per l'installazione ad incasso a pavimento. Costituito da corpo, testate terminali, controcassa e tappi da ordinare separatamente. Corpo in alluminio estruso con testate di estremità in pressofusione di alluminio complete di guarnizioni siliconiche. Processo di verniciatura con pre-trattamento multi step, in cui le fasi principali sono sgrassaggio, fluorozirconatura (strato protettivo superficiale) e sigillatura (strato nano-strutturato ai silani). La fase successiva di verniciatura è realizzata con primer e vernice acrilica liquida, cotta a 150°C, che fornisce un'alta resistenza agli agenti atmosferici ed ai raggi UV. Box inferiore per il cablaggio in PPS (polifenilensolfuro). Vano ottico chiuso superiormente da un schermo in vetro trasparente extra-chiaro serigrafato, spessore 8mm, fissato con silicone. Completo di piastra multiled di potenza monocromatici, driver elettronico DALI da 220÷240Vac (alimentatore incluso). Provvisto di ottiche con lente in materiale plastico (metacrilato). Nella parte inferiore del vano ottico è alloggiato un box in PPS (polifenilensolfuro) fornito di due pressacavi PG11 in ottone nichelato per cablaggio passante, idonei per cavi Ø8,5÷12,5 mm. Per il fissaggio del vano ottico alla controcassa o controsoffitto il prodotto è dotato di un sistema ad aggancio rapido tramite chiavi a testa esagonale. Tutte le viti esterne utilizzate sono in acciaio inox A2.

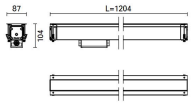

Installazione
Installazione ad incasso a pavimento e parete tramite controcassa da ordinare separatamente, insieme alle testate di estremità per il vano ottico e tappi delle controcasse. Possibilità di installazione a file continue fino a una lunghezza max di 10,5m solo per l'installazione ad incasso a pavimento: in questo caso da ordinare separatamente anche i giunti intermedi per le controcasse. Nell'installazione a pavimento e' necessario realizzare un canale di drenaggio o inserire della ghiaia per drenaggio sotto la controcassa prima della sua installazione, per garantire il grado di protezione previsto. Per installazione a soffitto con pannelli in cartongesso (spessori da 1÷30mm), prevedere le aperture di preparazione come riportato sul foglio istruzioni e l'utilizzo dell'accessorio kit cavi in acciaio con piastrini di rinforzo.

Colore	**Peso (Kg)**
Bianco (01) | Nero (04) | Grigio (15) | Marrone Ruggine (F5)	5.44

Montaggio
incasso a parete|Incasso a pavimento|incasso a soffitto

Cablaggio
Completo di scheda di controllo DALI e alimentatore elettronico 220÷240Vac. Per il collegamento elettrico il prodotto è fornito di un box inferiore contenente la morsettiera (5+5poli, max 2,5mm²) e due pressacavi PG11 in ottone nichelato per cablaggio passante, idonei per cavi Ø8,5÷12,5 mm.

Note
Prodotto completo di lampada a LED

Soddisfa EN60598-1 e relative note

IK10 | 2000 kg | IP67

Dati tecnici

lm di sistema:	3264	MacAdam Step:	3
W di sistema:	41	Life Time LED 1:	100,000h - L80 - B10 (Ta 25°C)
lm di sorgente:	4800	Life Time LED 2:	100,000h - L80 - B10 (Ta 40°C)
W di sorgente:	34	Voltaggio [Vin]:	230
Efficienza luminosa (lm/W, dati di sistema):	79.6	Codice lampada:	LED
lm in modalità emergenza:	-	Numero di lampade per vano ottico:	1
Flusso totale emesso a 90° o superiore [Lm]:	3264	Codice ZVEI:	LED
Light Output Ratio (L.O.R.) [%]:	68	Numero di vani ottici:	1
CRI (minimo):	80	Intervallo temperatura ambiente operativa:	da -30°C a 50°C.
Temperatura colore [K]:	4000	Control:	DALI-2
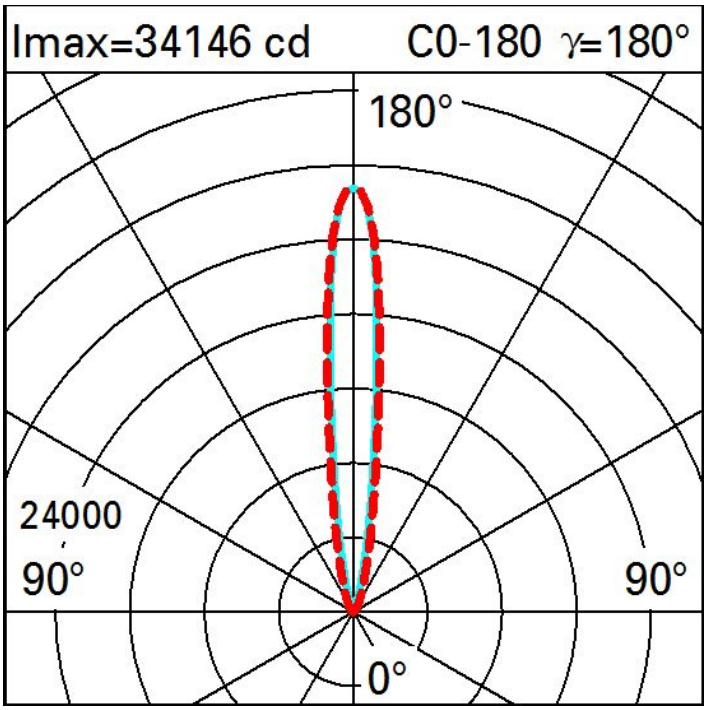
Polare