Palco Pro

Design Artec Studio | **iGuzzini**

Dernière mise à jour des informations: Janvier 2025

Configuration du produit: PR98
PR98: Corps Ø102mm - électronique gradable - optique Medium

Référence produit
PR98: Corps Ø102mm - électronique gradable - optique Medium

Description technique
Projecteur orientable avec adaptateur pour installation sur rail ou patère à tension de réseau. Source LED à haut rendu de couleur de tonalité 3500K et système optique OptiBeam Lens, optique Medium. Alimentation électronique gradable intégrée au produit avec gradateur manuel sans outils (Tool Free). Corps éclairant en aluminium moulé sous pression et en matière thermoplastique, permet une rotation de 360° autour de l'axe vertical et une inclinaison de 90° dans le plan horizontal, avec blocages mécaniques de l'orientation. Dissipation de chaleur passive. Projecteur avec système « Push&Go » pouvant contenir jusqu'à trois accessoires plats en même temps. Possibilité d'utiliser le même système pour l'application d'un composant externe supplémentaire, au choix entre déflecteurs directionnels et écran anti-éblouissement. Tous les accessoires intérieurs et extérieurs sont orientables sur 360° par rapport à l'axe longitudinal du projecteur.

Installation
Installation sur rail ou patère à tension de réseau.

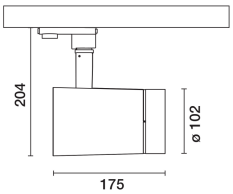

Coloris	Poids (Kg)
Blanc (01) | Noir (04)	1.33

Montage
applique murale|en saillie au plafond

Câblage
Composants électroniques intégrés au produit.

Conforme à la norme EN60598-1 et à la règlementation en vigueur (o 'à la règlementation relative')

IP20 IP40 Pour le montage optique

Données techniques

Im du système:	1901
W du système:	19.9
Im source:	2210
W source:	18
Efficacité lumineuse (lm/W, valeurs du système):	95.5
Im en mode secours:	-
Flux total émis à un angle de 90° ou plus [Lm]:	0
Light Output Ratio (L.O.R.) [%]:	86
Angle d'ouverture [°]:	16°
IRC (minimum):	90
Température de couleur [K]:	3500
MacAdam Step:	2

Durée de vie LED 1:	> 50,000h - L90 - B10 (Ta 25°C)
Code Lampe:	LED
Nombre de lampes par groupe optique:	1
Code ZVEI:	LED
Nombre de groupes optiques:	1
Facteur de puissance:	Voir Notice de montage
Courant d'appel:	5 A / 50 µs
Nombre maximal d'appareils par disjoncteur:	B10A: 31 appareils B16A: 50 appareils C10A: 52 appareils C16A: 85 appareils
% minimum de gradation:	1
Protection de surtension:	4kV Mode commun e 2kV Mode différenciel
Control:	Completo di dimmer

Polaire

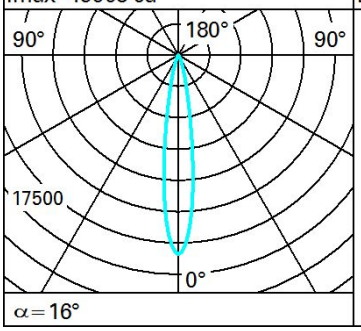

Lux

h	d	Em	Emax
2	0.6	3136	3977
4	1.1	784	994
6	1.7	348	442
8	2.3	196	249