2.510.533.01
IS03863/12

GLIM CUBE LED RGB DALI /DMX

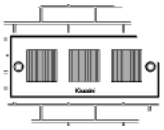

IT ***ATTENZIONE:***
LA SICUREZZA DELL'APPARECCHIO E' GARANTITA SOLO CON L'USO APPROPRIATO DELLE SEGUENTI ISTRUZIONI; PERTANTO E' NECESSARIO CONSERVARLE.

EN ***WARNING:***
THE SAFETY OF THIS FIXTURE IS GUARANTEED ONLY IF YOU COMPLY WITH THESE INSTRUCTIONS; REMEMBER TO CONSERVE IN A SAFE PLACE.

FR ***ATTENTION:***
LA SECUTIE DE L'APPAREIL N'EST GARANTIE QU'EN CAS D'UTILISATION CORRECTE DES INSTRUCTIONS SUIVANTES; IL FAUT PAR CONSEQUENT LES CONSERVER.

DE ***ACHTUNG:***
DIE SICHERHEIT DES GERÄTES WIRD NUR DURCH SACHGEMÄSSE BEFOLGUNG NACHSTEHENDER ANWEISUNGEN GEWÄHRLEISTET; IHRE AUFBEWAHRUNG IST DESHALB SEHR WICHTIG.

NL ***OPGELET:***
DE VEILIGHEID VAN DI ATOESTEL IS SLECHTS DAN GEGARANDEERD ALS INDIEN DE VOLGENDE INSTRUCTIES STRIKT WORDEN TOEGEPAST: DAAROM MOET MEN ZE OOK BEWAREN.

ES ***ATENCION:***
LA SEGURIDAD DEL APARATO SE GARANTIZA SOLO CUMPLIENDO CUIDADOSAMENTE LAS SIGUIENTES INSTRUCCIONES; POR ELLO, ES NECESARIO CONSERVARLAS.

DA ***BEMÆRK:***
SIKKERHEDEN VED BRUG AF ARMATURET KAN KUN GARANTERES, HVIS DISSE ANVISNINGER FØLGES; SØRG DERFOR FOR AT GEMME DEM.

NO ***ADVARSEL:***
SIKKERHETEN TIL DETTE APPARATET GARANTERES KUN HVIS DU OVERHOLDER DISSE INSTRUKSJONENE; HUSK Å OPPBEVARE DEM PÅ ET TRYGT STED.

SV ***OBSERVERA!***
UTRUSTNINGENS SÄKERHET KAN ENDAST GARANTERAS OM DESSA ANVISNINGAR RESPEKTERAS I DETALJ. SPARA DÄRFÖR DESSA ANVISNINGAR FÖR FRAMTIDA KONSULTATION.

RU ВНИМАНИЕ:
МЫ ГАРАНТИРУЕМ БЕЗОПАСНУЮ ЭКСПЛУАТАЦИЮ ИЗДЕЛИЯ ТОЛЬКО ПРИ СОБЛЮДЕНИИ СЛЕДУЮЩИХ ИНСТРУКЦИЙ; С ЭТОЙ ЦЕЛЬЮ НЕОБХОДИМО СОХРАНИТЬ ДАННУЮ БРОШЮРУ.

ZH 警告
为确保该装置安全，请遵守操作指示；并于安全场所放置。

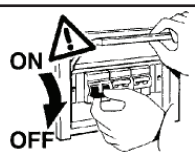

IT In caso di rottura del vetro il prodotto non può essere utilizzato, contattare il costruttore per la sua sostituzione.

EN Should the glass break, the product cannot be used and you should contact the manufacturer for its replacement.

FR En cas d'endommage de l'écran de protection le produit ne peut pas être utilizé, contactez le fabricant pour le remplacement.

DE Falls das Glas kaputt sein sollte, kann das Produkt nicht verwendet werden. Kontaktieren Sie in dem Fall den Hersteller, um das Glas zu ersetzen.

NL Als het glas gebroken is kan het apparaat niet worden gebruikt en moet u zich tot de fabrikant wenden voor het vervangen van het glas.

ES No utilizar el producto en caso de ruptura del vidrio y contactar el fabricante para la sustitución.

DA Hvis produktets glas ødelægges, kan det ikke anvendes. Kontakt forhandleren med henblik på udskiftning.

NO Hvis glasset skulle knuses, kan ikke produktet brukes, og du må ta kontakt med produsenten for å få det skiftet.

SV Om glaset går sönder kan inte produkten användas. Kontakta tillverkaren för att byta ut glaset.

RU В случае разбивания стекла не используйте прибор, обратитесь к его производителю для замены.

ZH 且玻璃破碎后产品将不能再使用，须联系生产商予以更换。

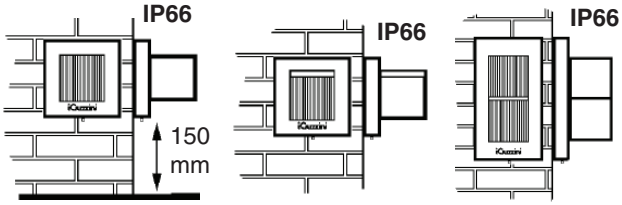

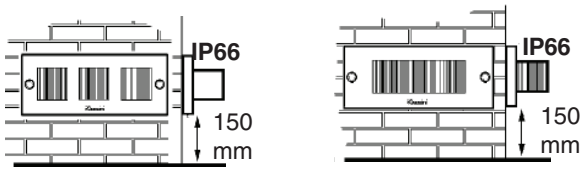

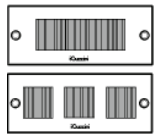

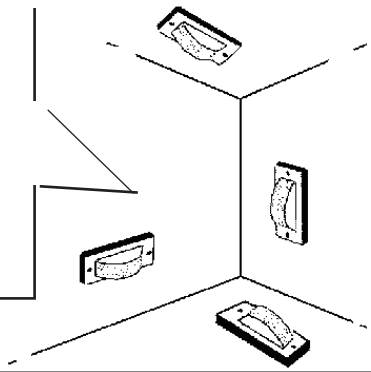

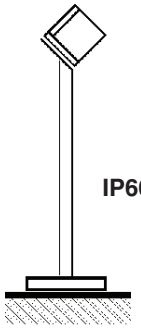

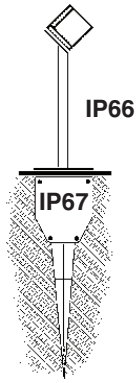

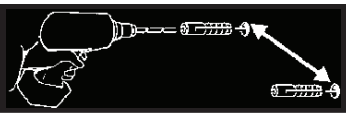

IT Accertarsi che l'area "S" sulla quale poggierà la cornice non presenti sporgenze.

EN Make sure area "S" onto which the frame will rest is free of any projections.

FR Contrôlez que la zone «S» sur laquelle reposera le cadre ne présente pas d'aspérités.

DE Vergewissern Sie sich, dass der Bereich „S", also die Stelle, wo der Rahmen aufgelegt wird, keine Unebenheiten aufweist.

NL Let op dat de zone "S" waarop de lijst zal rusten geen uitsteeksels vertoont.

ES Asegurarse de que el área «S», sobre la que se apoyará el marco, no presente salientes.

DA Kontroller, at området "S", som kanten støtter mod, ikke rager ud nogen steder.

NO Se til at området "S" der rammen skal hvile er fri for fremspring.

SV Försäkra dig om att det inte finns några utstickande delar på området "S" där ramen vilar.

RU Проверьте, чтобы площадь "S", на которую опирается рамка, не имела выступов.

ZH 确保框架放置的"S"区域无任何照射。

art. BC25 - BC26

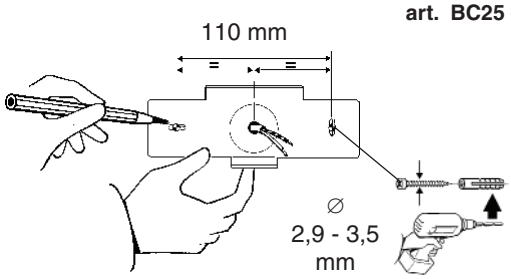

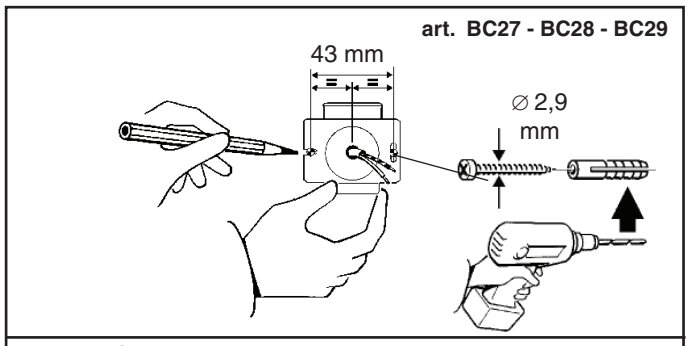

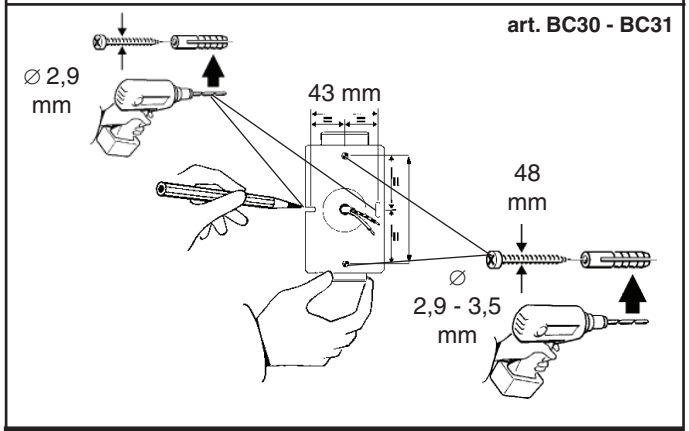

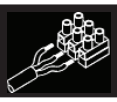

9856 - X001

A

IT **Morsettiera non inclusa. L'installazione può richiedere l'intervento di personale qualificato(Fase A).**Caratteristiche tecniche della morsettiera:
- n° 2 morsetti del tipo a vite (sezione max. 2,5 mm²)
- tensione di alimentazione 250V - 6A
- spellatura cavi di 8 mm.
- dispositivo idoneo per la classe seconda
- IP23

EN **Terminal board not included. The aid of qualified personnel may be required for installation (Phase A).**Technical features of the terminal board:
- 2 terminals with a screw base (max. cross-section 2.5 mm²)
- 250 V - 6 A supply voltage
- 8 mm cable stripping length
- Device suitable for class two
- IP23

FR **Bornier non inclus. L'installation pourrait exiger l'intervention de personnel qualifié (Phase A).**Caractéristiques techniques du bornier :
- 2 bornes à vis (section maxi 2,5 mm²)
- tension d'alimentation 250V - 6A
- dénudage des câbles de 8 mm.
- dispositif approprié classe deux
- IP23

DE **Klemmenleiste nicht enthalten. Die Installation muss gegebenenfalls von Fachkräften durchgeführt werden (Phase A).**Technische Merkmale der Klemmenleiste:
- 2 Schraubklemmen (Querschnitt max. 2,5 mm²)
- Versorgungsspannung 250V - 6A
- Kabelabisolierung 8 mm
- Für die Klasse II geeignetes Gerät
- IP23

NL **Klemmenstrook niet inbegrepen. De installatie kan de hulp van gekwalificeerde installateurs vereisen (Fase A).**Technische eigenschappen van de klemmenstrook:
- 2 klemmen van het schroeftype (max. diameter 2,5 mm²)
- voedingsspanning 250V - 6A
- strippen kabels 8 mm.
- apparaat geschikt voor de tweede klasse
- IP23

ES **Clema de conexiones no incluida. La instalación puede necesitar la intervención de personal calificado (Fase A).**Características técnicas de la clema de conexiones:
- n. 2 terminales de tornillo (sección máx. 2,5 mm²)
- tensión de alimentación 250V - 6A
- peladura cables de 8 mm.
- dispositivo idóneo para la clase segunda
- IP23

NO **Klembrett ikke inkludert. Installasjonen kan kreve inngrep av kvalifisert personale (Fase A).**Klembrettets tekniske egenskaper:
- n° 2 klemskruer av typen med skrue (maksimalt tverrsnitt 2,5 mm²)
- matespenning på 250V ~ 6A
- kabelfjerning på 8 mm.
- innretning passende for annen klasse
- IP23

DA **Klemkasse følger ikke med. Installation kan kræve hjælp fra en elektriker (Fase A).**
Klemkassens tekniske karakteristika:
- 2 klemmer af skruetypen (maks. snit 2,5 mm²)
- forsyningsspænding 250V - 6A
- skrælning af ledninger 8 mm.
- egnet anordning til klasse to
- IP23

SV **Kopplingsplint ingår inte. Installationen kan kräva ingrepp från en utbildad fackman (fas A).** Kopplingsplintens tekniska egenskaper:
- 2 st. skruvklämmor (max. tvärsnitt 2,5 mm²).
- Matningsspänning 250 V - 6 A.
- Kabelavskalning 8 mm.
- Godkänd anordning enligt klass 2.
- IP23

RU Без клеммной колодки. Для монтажа может потребоваться вызвать квалифицированного электрика (Фаза А).
Технические характеристики клеммной коробки:
- 2 клеммные винтовые коробки (макс. сечение 2,5 мм²)
- напряжение питания 250В - 6А
- непокрытые провода 8 мм.
- соответствующее устройство для второго класса
-IP23

ZH 注意：不包括终端板。需要专业的技师进行安装。
接线排的技术特征：
-2路接线排（max.横截面2.5 mm2）
-承载电压250 V – 6°
-电线端头剥线8mm
-IP23

DMX

Product version	ADDRESSES n°	ADDRESSES		
		1	2	3
RGB	3	Red	Green	Blue

DALI

ART.	CARICO DALI / DALI LOAD CHARGE DALI (COURANT MAXI ADMISSIBLE) DALI-LAST DALI VERMOGEN CARGA DALI DALI STRØMSTYRKE BELASTNING FOR "DALI" DALI-BELASTNING МАКС. ТОК СИСТЕМЫ DALI С РЕГУЛЯЦИЕЙ ИНТЕНСИВНОСТИ СВЕТА DALI 智能调光系统允许的最大电流量	INDIRIZZI DALI DALI ADDRESSES ADRESSES DALI DALI-ADRESSEN DALI ADRESSEN DIRECCIONES DALI DALI ADRESSER ADRESSER TIL "DALI" DALI-ADRESSER ЛОГИЧЕСКИЕ АДРЕСА СИСТЕМЫ DALI DALI智能调光系统计算机指定控制参数
9856	1 (2 m A)	3

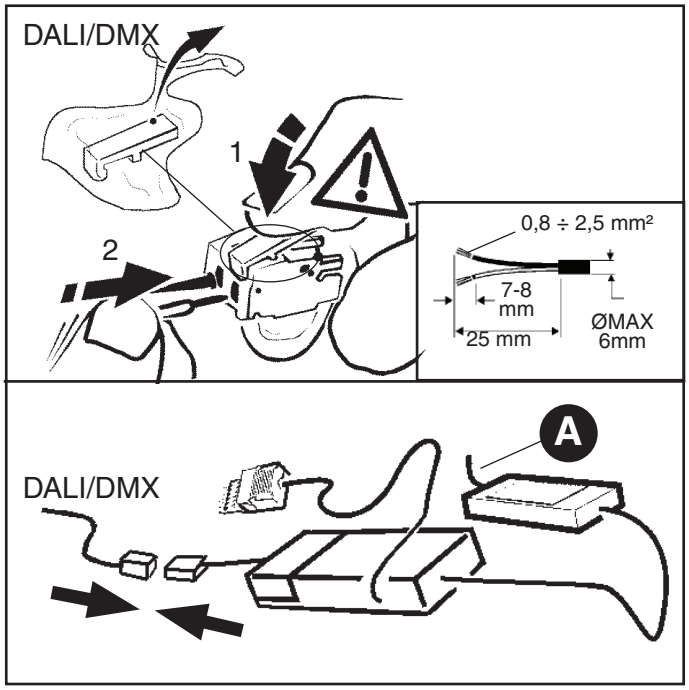

art.	N° Prodotti collegabili No. of products that can be connected Nombre de Produits reliables Anzahl der Strahler, die miteinander verbunden werden können N° Verbindbare producten N° de productos a conectar Antal produkter der kan tilsluttes Antall produkter som kan tilkoples Antal produkter som kan anslutas Кол-во подсоединяемых приборов 可连接的产品编号	
	art.9856	art.X001
BC27 - BC28 - BC29 BC32 - BC33	7	7
BC30 - BC31	3	3
BC25 - BC26	2	2

R	ROSSO - RED - ROUGE ROT - ROOD - ROJO RØD - RØD - RÖD КРАСНЫЙ - 红色
G	VERDE - GREEN - VERT GRUN - GROEN - VERDE GRØN - GRØNN - GRÖN ЗЕЛЕНЫЙ - 绿色
B	BLU - BLUE - BLEU BLAU - BLAUW - AZUL BLÅ - BLÅ - BLÅ СИНИЙ - 蓝色
⊕	CAVO ROSSO - RED CABLE - CABLE ROUGE ROTES KABEL - RODE KABEL - CABLE ROJO RØD LEDNING - RØD KABEL - RÖD KABEL КРАСНЫЙ ПРОВОД 红色电缆
⊖	CAVO NERO - BLACK CABLE - CABLE NOIRE SCHWARZE KABEL - ZWARTE KABEL CABLE NEGRO - SORT LEDNING - SVART KABEL SVART KABEL ЧЕРНЫЙ ПРОВОД 黑色电缆

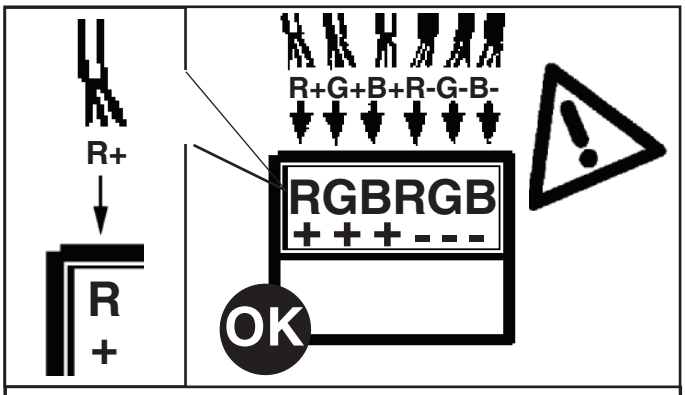

IT **ATTENZIONE**: invertendo le polarità, il prodotto può rompersi.
EN **WARNING:** the product may break if the poles are inverted.
FR **ATTENTION :** en cas d'inversion de polarité, le produit peut se casser.
DE **ACHTUNG:** wird die Polatiät vertauscht, kann das Produkt beschädigt werden.
NL **OPGELET:** als u de polen omdraait zou het product kapot kunnen gaan.
ES **ATENCIÓN:** si se invierten las polaridades, el producto puede romperse.
DA **ADVARSEL:** Produktet kan beskadiges, hvis der byttes om på polariteten.
SV **PAS PÅ:** Om polariteten kastas om kan produkten gå sönder.
RU ВНИМАНИЕ: при смене полюсности изделие может сломаться.
ZH 注意：使反极性向可以把产品弄坏

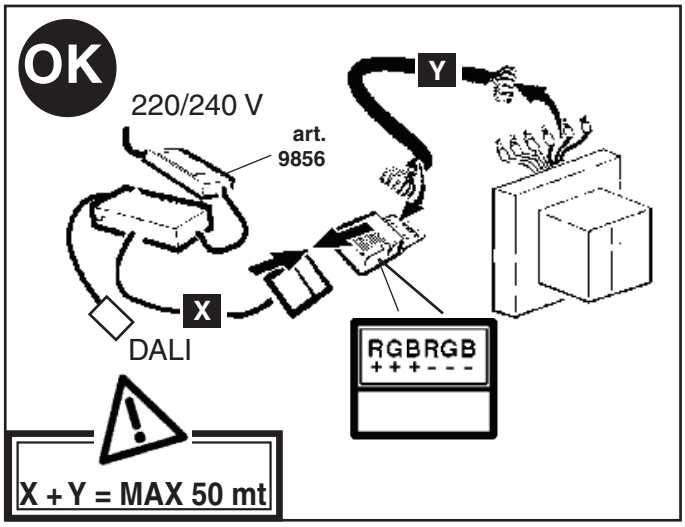

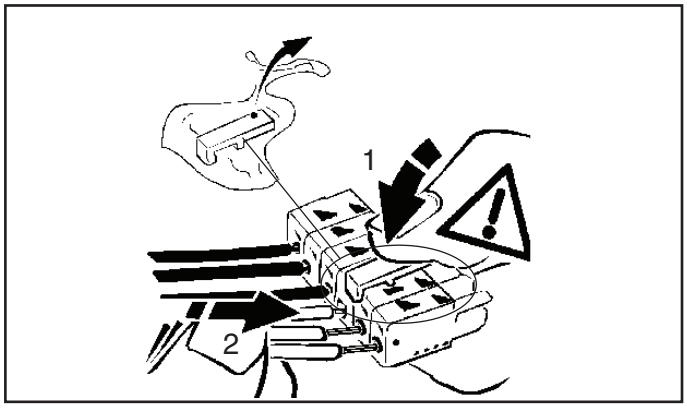

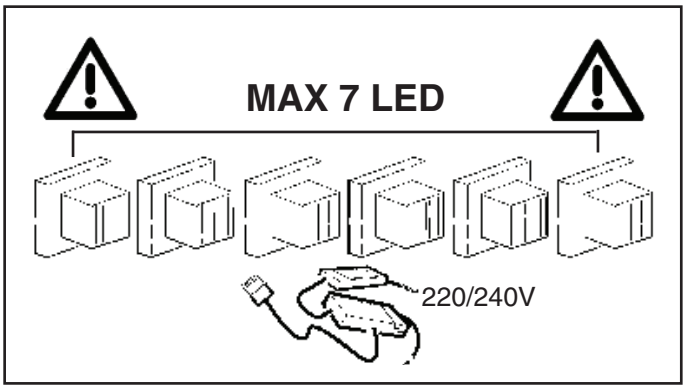

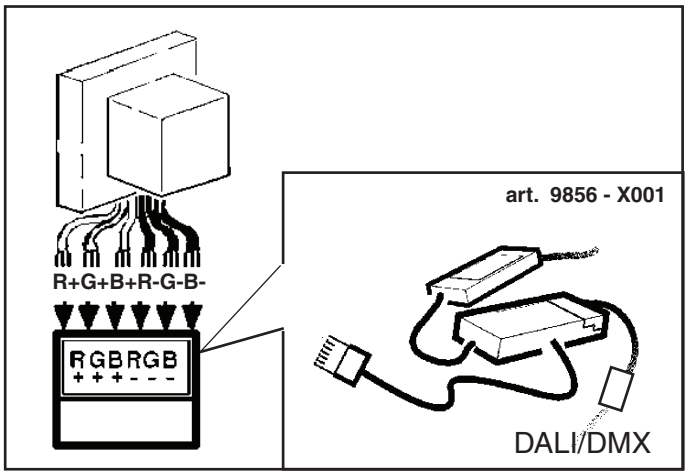

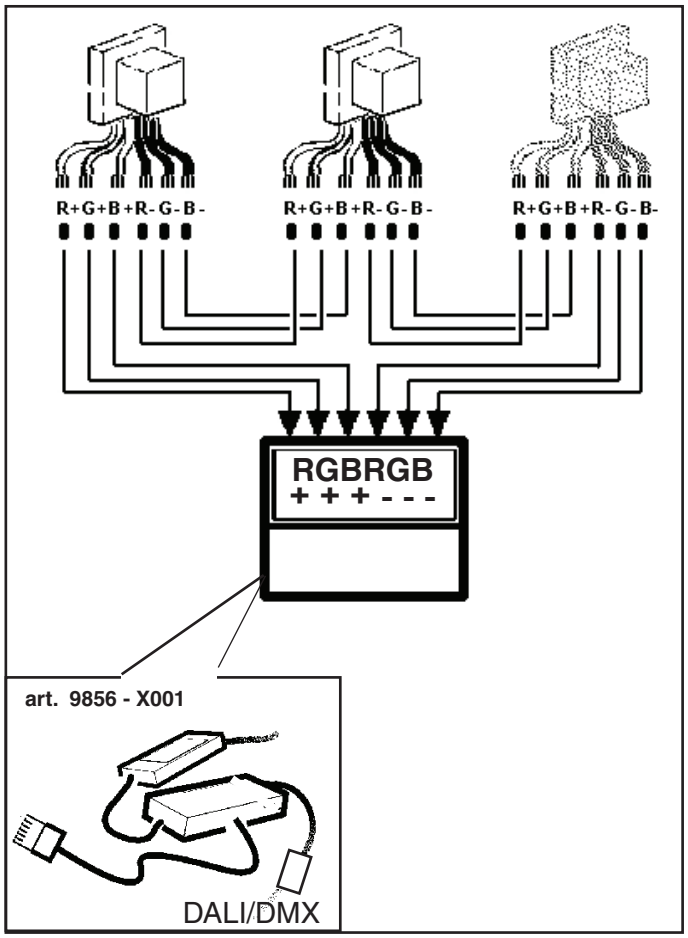

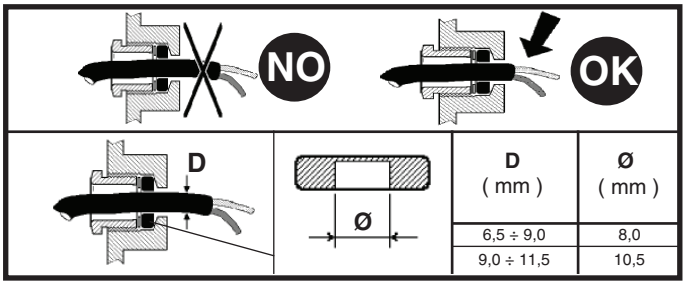

D (mm)	Ø (mm)
6,5 ÷ 9,0	8,0
9,0 ÷ 11,5	10,5

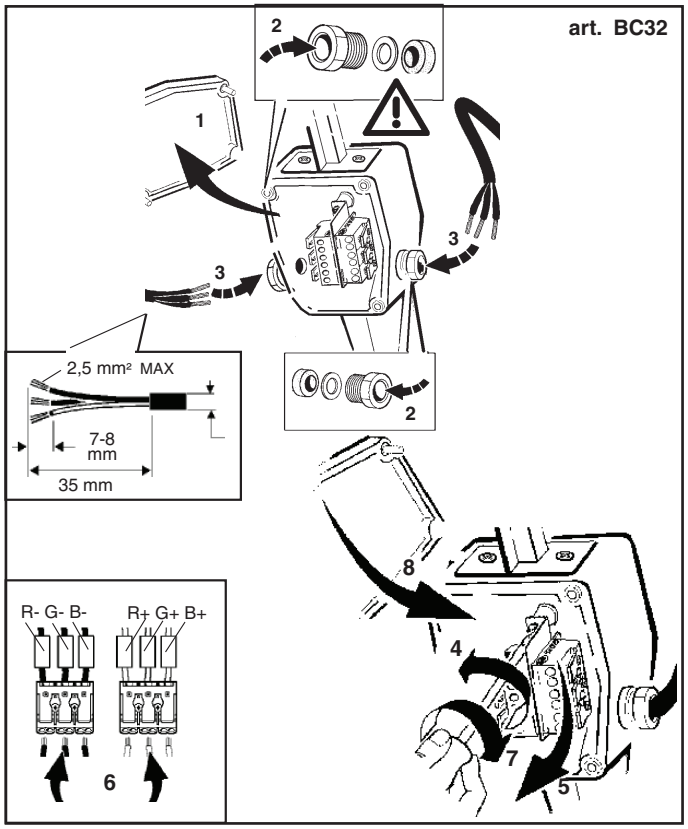

IT *Le prestazioni e la sicurezza dell'apparecchio sono garantite soltanto per oscillazioni della corrente del ±5% rispetto al valore nominale.*
La conformità alla norma è garantita soltanto utilizzando gruppi driver iGuzzini (art.: 9856 - X001*).*
Nel caso di utilizzo di driver diversi, per tutte le informazioni tecniche aggiuntive, contattare la iGuzzini

EN *The performance level and safety of the lighting fixture are only guaranteed for oscillations of ±5% in the current, in relation to the nominal value.*
Conformity with the standard is guaranteed only if iGuzzini driver assemblies (item code 9856 - X001*) are used.*
When using other drivers, contact iGuzzini for any additional technical information

FR *Les performances et la sécurité de l'appareil ne sont assurées que pour des oscillations de courant de ±5% par rapport à la valeur nominale.*
La conformité à la norme n'est assurée qu'en cas d'utilisation de blocs drivers iGuzzini (réf. : 9856 - X001*).*
Si vous utilisez des drivers différents, pour toute information technique supplémentaire, veuillez contacter iGuzzini

DE *Die Leistungen und die Sicherheit des Geräts sind nur für vom Vorschaltgerät abgehende Spannungsschwankungen von ± 5% in Bezug auf den Nennwert gewährleistet.*
Die Übereinstimmung mit der Vorschrift ist nur mit dem Einsatz von iGuzzini-Drivergruppen (Art.: 9856 - X001*) gewährleistet.*
Werden andere Treiber verwendet, ist für sämtliche zusätzlichen technischen Informationen iGuzzini zu Rate zu ziehen.

NL *De prestaties en de veiligheid van het apparaat zijn alleen gegarandeerd voor spanningsvariaties van ± 5% ten opzichte van de nominale waarde.*
De conformiteit aan de norm wordt alleen gegarandeerd als u iGuzzini driver groepen gebruikt (art.: 9856 - X001*).*
En caso de utilización de drivers diferentes, para conocer la información técnica adicional ponerse en contacto con iGuzzini

ES *Las prestaciones y la seguridad del aparato están garantizada solamente con oscilaciones de la corriente del ±5% respecto al valor nominal.*
La conformidad a la norma se garantiza solamente con el uso de grupos driver iGuzzini (art. 9856 - X001*).*
Voor het gebruik van andere drivers dient u contact op te nemen met iGuzzini voor alle verdere technische informatie

DA *Armaturets ydelse og sikkerhed kan kun garanteres ved strømudsving på ±5% i forhold til den nominelle værdi.*
Opfyldelse af reglerne garanteres kun ved brug af driverenheder fra iGuzzini (art.: 9856 - X001*).*
Hvis du anvender forskellige drivere, bedes du kontakte iGuzzini for alle de øvrige tekniske informationer

NO *Ytelsesnivået og sikkerheten til lysarmaturen kan kun garanteres for svingninger på ±5 % i strømmen, i forhold til nominell verdi.*
Samsvar med forskriften garanteres bare ved bruk av drivergrupper fra iGuzzini (art.: 9856 - X001*).*
Ved bruk av forskjellige drivere, ta kontakt med iGuzzini for all ekstra teknisk informasjon

SV *Utrustningens prestanda och säkerhet garanteras endast vid en strömoscillation på ± 5% i förhållande till nominellt värde.*
Överensstämmelse med standard garanteras endast genom att använda drivenheter av typ iGuzzini (art.: 9856 - X001*).*
Vid användning av andra drivenheter ber vi att ni kontaktar iGuzzini för vidare teknisk information

RU Эксплуатационные качества и безопасность прибора гарантируются только при колебаниях тока ±5% от номинального значения.
Соответствие нормативу гарантируется только при использовании групп драйверов iGuzzini (арт.: 9856 - X001).
Для получения необходимой технической информации при использовании других драйверов свяжитесь с компанией iGuzzini.

ZH 只有使用了IGUZZINI的驱动器系列（9856 - X001产品），产品的合格性才能被保证
如果使用其他驱动器，请联系iGuzzini公司了解所有其他技术信息。

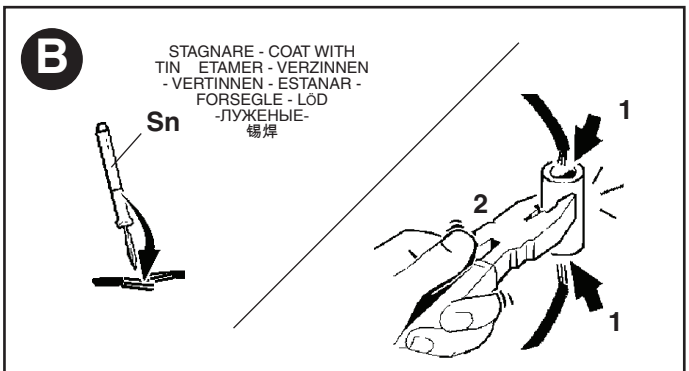

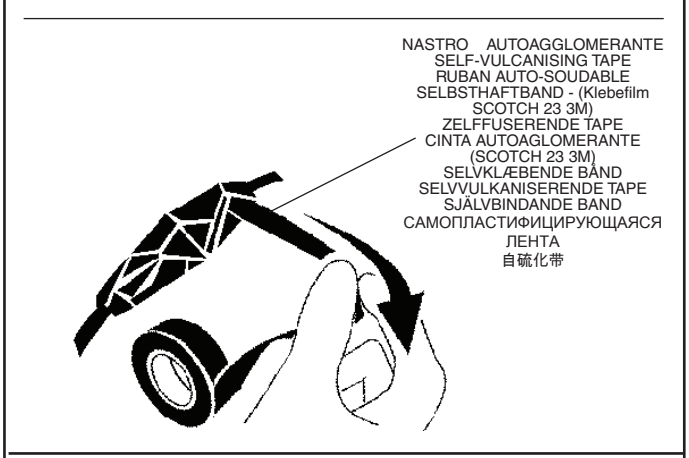

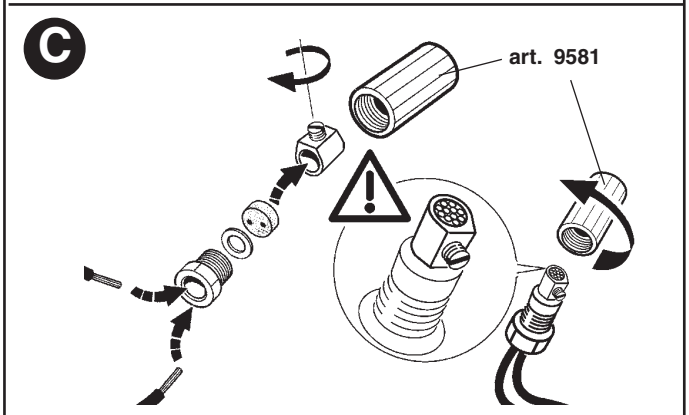

SOSTITUZIONE DEL LED - REPLACING THE LED - REMPLACEMENT DE LA LED - AUSTAUSCHEN DER LED - VERVANGEN VAN DE LED - REEMPLAZO DEL LED UDSKIFTNING AF LYSDIODE - BYTE AV LYSDIOD - UTSKIFTING AV DEN LYSEMITTERENDE DIODEN - Замена светодиода - 发光二极管替换

IT N.B.: Per la sostituzione del LED contattare l'azienda iGuzzini.
EN N.B.: For information on LED replacement please contact iGuzzini.
FR N.B.: Pour procéder au remplacement de la LED, adressez-vous à la société iGuzzini.
DE Ñ.B.: Bezüglich des Austausches der LED kontaktieren Sie bitte die Firma iGuzzini.
NL N.B.: Voor het vervangen van de LED neemt u contact op met het bedrijf iGuzzini.
ES NOTA: Para sustituir el LED llame a la empresa iGuzzini.
DA N.B.: For udskiftning af lysdioden, skal man kontakte iGuzzini.
NO N.B.: For informasjon om skifte av LED, vennligst ta kontakt med iGuzzini.
SV OBS! För byte av lysdioden, kontakta företaget iGuzzini.
RU ПРИМЕЧАНИЕ: Для замены СИДов обращайтесь в компанию iGuzzini.
ZH 注意：如需LED更换的信息，请联系iGuzzini。

SCHEMA DI COLLEGAMENTO ELETTRICO - ELECTRICAL CONNECTION DIAGRAM - SCHÉMA DE RACCORDEMENT ÉLECTRIQUE - ELEKTROANSCHLUSS-SCHEMA - ELEKTRISCH VERBINDINGSSCHEMA - ESQUEMA DE CONEXIÓN ELÉCTRICA - ELEKTRISK TILKOBLINGSDIAGRAM - ELEKTRISK TILSLUTNINGSSKEMA - ELEKTRISKT ANSLUTNINGSSCHEMA
Электрическая схема - 电子连接的图表

1 ESEMPIO - EXAMPLE - EXEMPLE - BEISPIEL - VOORBEELD - EJEMPLO - EKSEMPEL - EXEMPEL - ПРИМЕР - 例子

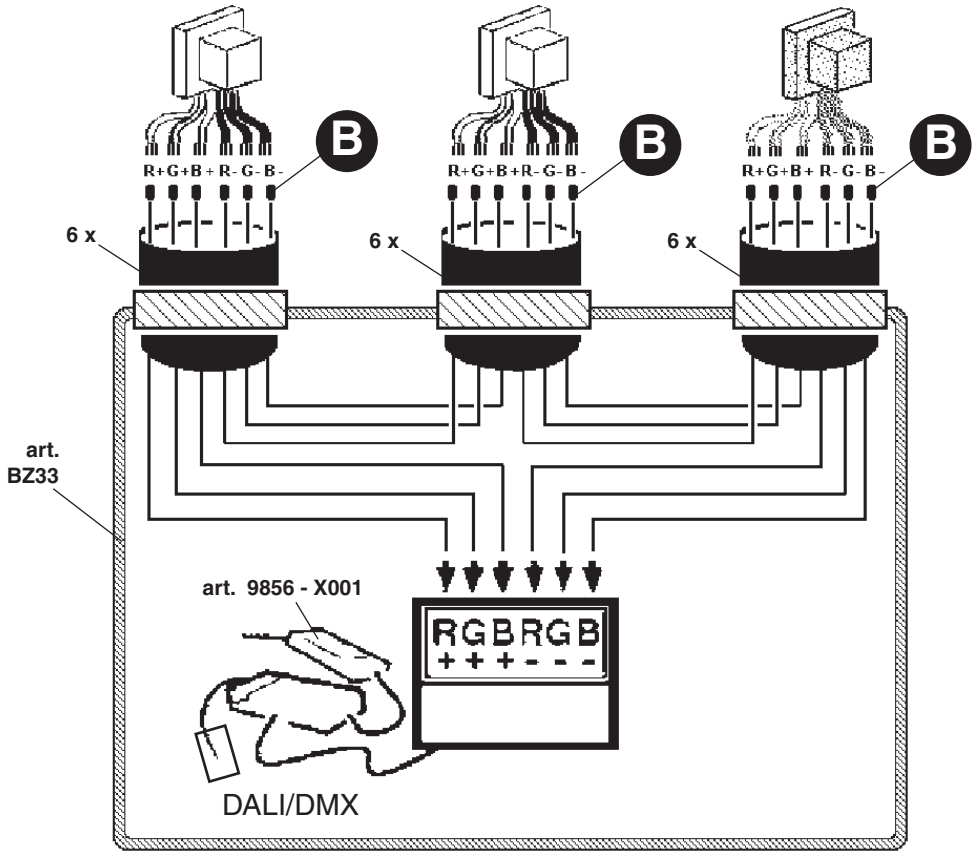

2 ESEMPIO - EXAMPLE - EXEMPLE - BEISPIEL - VOORBEELD - EJEMPLO - EKSEMPEL - EXEMPEL - ПРИМЕР - 例子

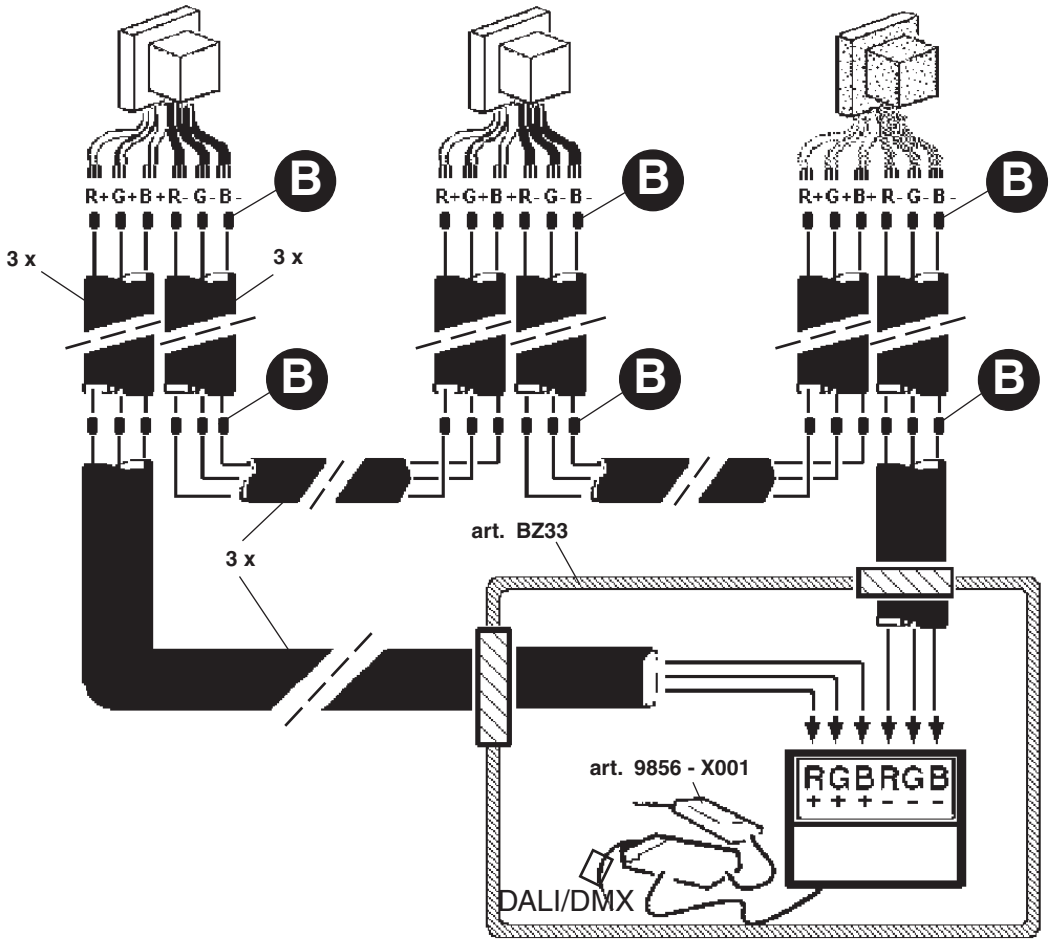

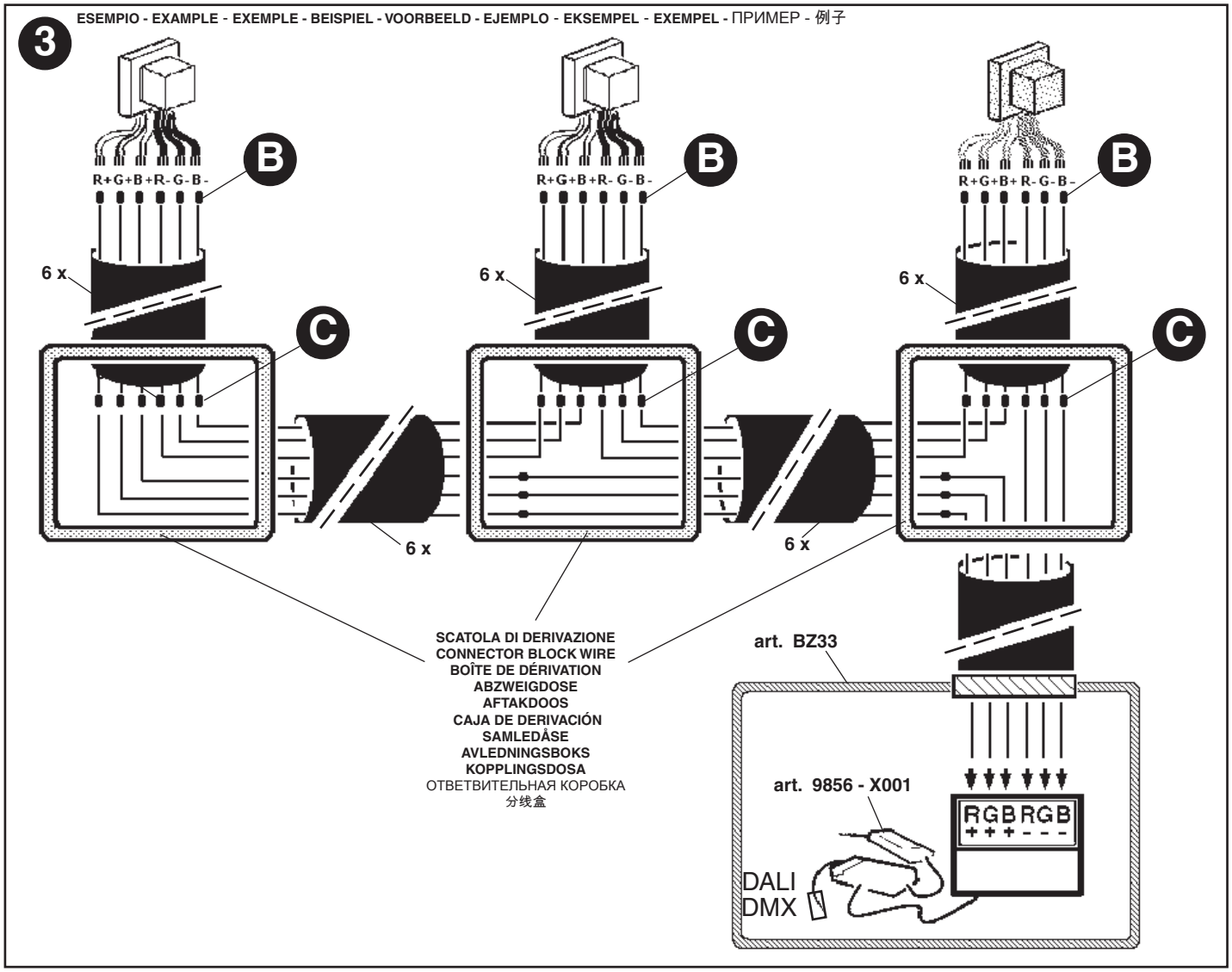
3
ESEMPIO - EXAMPLE - EXEMPLE - BEISPIEL - VOORBEELD - EJEMPLO - EKSEMPEL - EXEMPEL - ПРИМЕР - 例子
B
R+G+B+R-G-B-
6 x
C
SCATOLA DI DERIVAZIONE
CONNECTOR BLOCK WIRE
BOÎTE DE DÉRIVATION
ABZWEIGDOSE
AFTAKDOOS
CAJA DE DERIVACIÓN
SAMLEDÅSE
AVLEDNINGSBOKS
KOPPLINGSDOSA
ОТВЕТВИТЕЛЬНАЯ КОРОБКА
分线盒
art. BZ33
art. 9856 - X001
RGBRGB
+++---
DALI
DMX

NO DIRECT DIM / NO DALI

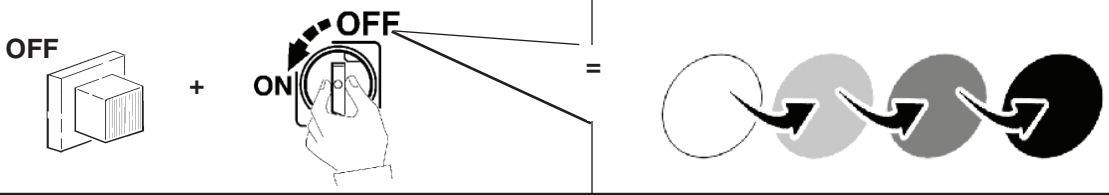

(DALI)

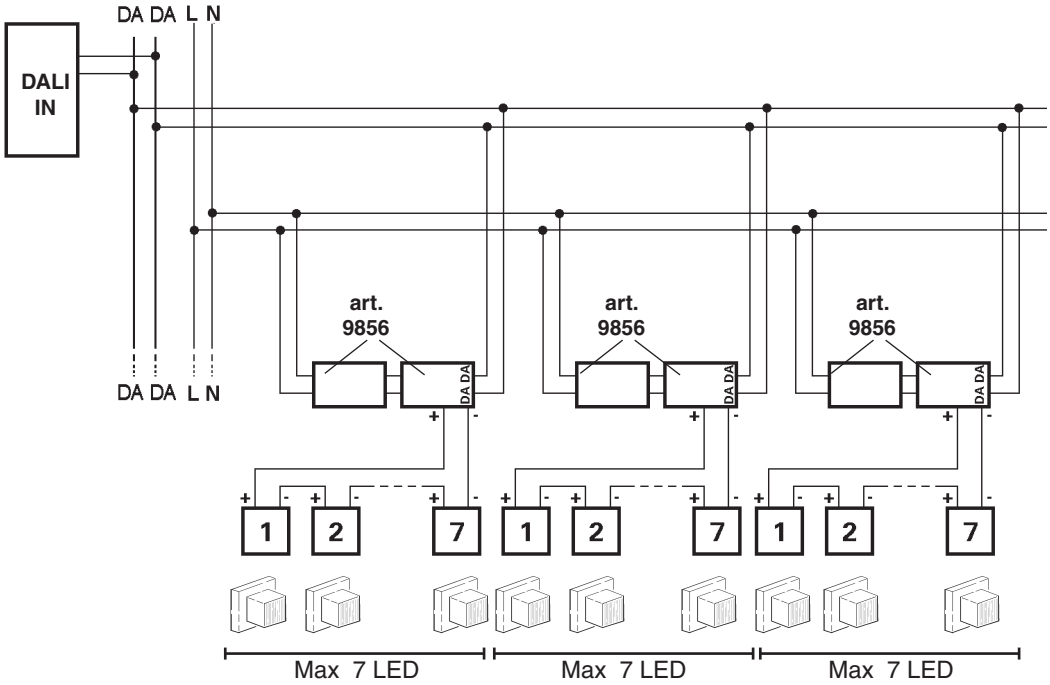

DALI DIRECT DIM

I Utilizzare pulzante normalmente chiuso
GB Use the normally closed button
F Utiliser la touche normalement fermée
D Verwenden Sie die Schließer-Taste
NL Normaal gesloten knop gebruiken
E Utilizar el pulsador normalmente cerrado
DK Brug kontakten normalt lukket
N Bruk trykknapp som normalt er lukket
S Använd den normalt stängda knappen
RUS Использовать обычно закрытую кнопку
CN 使用常闭按钮

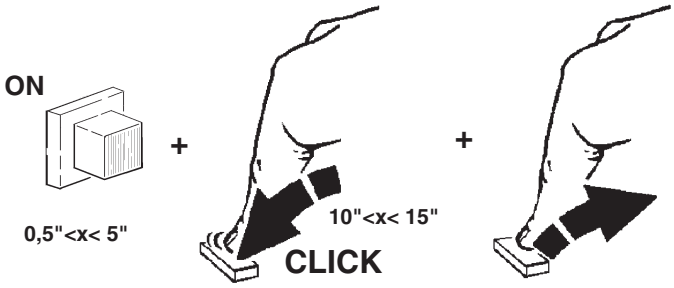

IT N.B.: Al termine della sequenza, se i tempi sono stati rispettati, il LED driver è passato in modalità Direct Dim.
Qualsiasi evento che interferisca con la sequenza descritta o il non rispetto delle tempistiche, pregiudica il passaggio alla modalità Direct Dim e la procedura va ripetuta.

EN N.B.: at the end of the sequence, if the times have been respected, the LED driver shifts to the Direct Dim mode.
Any event interfering with the described sequence, or failure to respect the required times, shall jeopardise the passage to the Direct Dim mode and the sequence will have to be repeated.

FR N.B. : À la fin de la procédure, si les temps sont respectés, le Driver de LED est passé en mode Direct Dim.
Tout événement qui interfère avec la procédure décrite, ou le non-respect des temps, empêche le passage vers le mode Direct Dim et la procédure est répétée.

DE HINWEIS: Am Ende der Sequenz und bei Einhaltung der Zeiten ist die LED Driver in die Modalität Direct Dim gewechselt.
Jedes Ereignis, das die beschriebene Sequenz stört oder die Nichteinhaltung der Zeiten beeinträchtigt den Wechsel in die Modalität Direct Dim und der Vorgang muss wiederholt werden.

NL N.B.: Indien de tijden in acht zijn genomen, is aan het einde van de sequentie de LED driver overgegaan in de modus Direct Dim.
Elke gebeurtenis die interfereert met de beschreven sequentie, of het niet in acht nemen van de tijden, zorgt ervoor dat de driver niet kan overgaan in de modus Direct Dim, waardoor de procedure herhaald moet worden.

ES Nota: Al terminar la secuencia, si los tiempos se han respetado, el LED driver habrá pasado a la modalidad Direct Dim. Cualquier hecho que interfiera con la secuencia descrita, o el incumplimiento de los tiempos establecidos, compromete la transición a la modalidad Direct Dim y será necesario repetir el procedimiento.

DA N.B.: Ved rækkefølgens afslutning vil LED-driveren været gået i tilstanden Direct Dim, hvis tiderne er overholdt.
En hvilken som helst begivenhed, som griber ind i den beskrevne rækkefølge eller ikke overholder tiderne, vil forhindre overgangen til Direct Dim og kræve, at proceduren gentages.

NO NB! Når sekvensen er avsluttet, og hvis tidsintervallet er blitt overholdt, vil LED-driveren ha gått over i Direct Dim-modus.
Alle hendelser som interfererer med den beskrevne sekvensen, eller at tidsintervallet ikke er blitt overholdt, hindrer overgang til Direct Dim-modus. Prosedyren må derfor gjentas.

SV OBS!
Om tiderna har respekterats övergår LED Driver till läget Direct Dim i slutet av sekvensen
Alla händelser som stör den beskrivna sekvensen eller om tiderna inte respekteras, påverkar övergången till läget Direct Dim och proceduren måste upprepas.

RU ПРИМЕЧАНИЕ:
Если сроки соблюдены, по окончании процедуры СИД драйвера перейдет в режим Direct Dim.
Любое событие, конфликтующее с описанной процедурой, или несоблюдение сроков, отрицательно влияет на переход в режим Direct Dim, поэтому процедуру требуется повторить.

ZH 注意：如果按照规定次数执行，那么 LED 驱动器将在序列末端转为 Direct Dim 模式。
对于任何干扰上述序列或造成无法按照所需次数执行的状况，请将通道调至 Direct Dim 模式，然后，该序列将严格执行。

DIRECT DIM

SINCRONIZZAZIONE PRODOTTI
PRODUCT SYNCHRONISATION
SYNCHRONISATION DES APPAREILS
PRODUKTSYNCHRONISIERUNG
SYNCHRONIE PRODUCTEN
SINCRONIZACIÓN PRODUCTOS
PRODUKTSYNKRONISERING
SYNKRONISERING AV PRODUKTER
SYNKRONISERING AV PRODUKTER

СИНХРОНИЗАЦИЯ ЦВЕТОВОГО ЭФФЕКТА ПРИБОРОВ

产品同步化

SWITCH	SUPPLY (AC)	SUPPLY (DC)
N.O.	NO	NO
N.C.	OK	NO

IT I dispositivi con cablaggio digitale possono essere dimmerati con dispositivi DALI o con pulsante normalmente chiuso (N.C.) da collegare come da schema.
EN Devices with digital control gear may be dimmed using DALI devices or a normally-closed button (N.C.) to be connected as shown in the diagram.
FR Les articles à câblage numérique peuvent fonctionner avec des variateurs à dispositifs DALI ou à bouton poussoir normalement fermé (N.C.) à relier conformément au schéma.
DE Die Geräte mit digitaler Verkabelung können mit Hilfe von DALI-Vorrichtungen oder mit Hilfe eines gemäß Schaltplan anzuschließenden Öffners (N.C.) gedimmt werden.
NL De producten met digitale bekabeling kunnen worden gedimd met DALI systemen of met een N.C. (normally closed) knop, die moet worden aangesloten volgens schema.
ES Los dispositivos con cableado digital pueden regularse con dispositivos DALI o con un interruptor de botón normalmente cerrado (N.C.) que se conecta según ilustrado en el esquema.
DA Produkter med digital kabelføring kan dæmpes med DALI-anordninger eller med kontakten, som normalt er lukket (N.C.) og som skal tilsluttes, som vist.
NO Produkter med digitalkabler kan dimmes med DALI-anordninger eller med en normalt lukket (NC) trykkbryter som kobles som vist i koblingsskjema.
SV Produkter med digital kabeldragning kan förses med dimmer. Detta kan göras med DALI-anordningarna eller med en normalt stängd kontakt (N.O.) som ska anslutas enligt schemat.
RU Интенсивность приборов с цифровой проводкой может регулироваться посредством устройств DALI или нормально замкнутой кнопкой (H.3.), подсоединяемой согласно схеме.
ZH 带有数字控制装置的设备可以通过 DALI（数字化可寻址调光接口）设备或者一个连接方式如图中所示的常闭按钮 (N.C.) 进行亮度调节

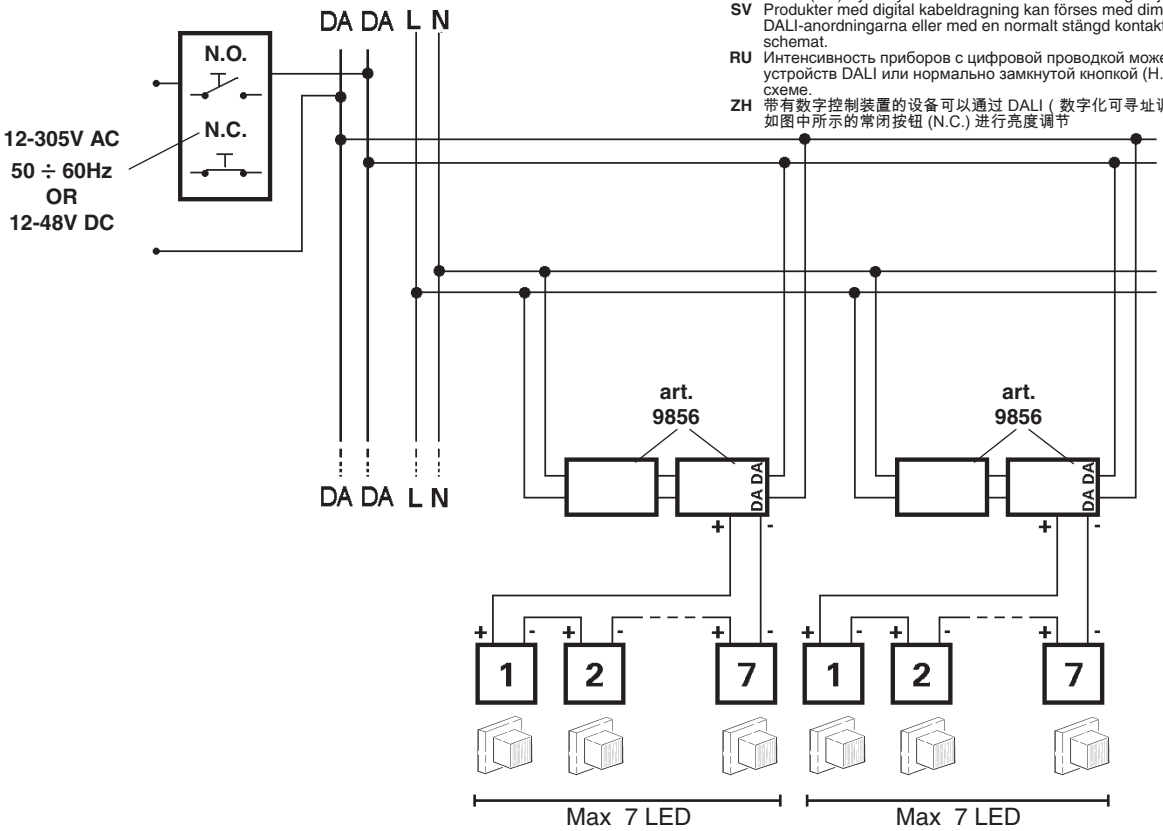

1 OFF + CLICK ! = ON | ON + CLICK ! = OFF

2 OFF + >5'' CLICK ! = ON

BLU	CIANO	VERDE	GIALLO	ARANCIONE	ROSSO	MAGENTA	BIANCO
BLUE	CYAN	GREEN	YELLOW	ORAMGE	RED	MAGENTA	WHITE
BLEU	CYAN	VERT	JAUNE	ORANGE	ROUGE	MAGENTA	BLANC
BLAU	ZYAN	GRUN	GELB	ORANGE	ROT	MAGENTA	WEIß
BLAUW	ZACHTBLAU	GROEN	GEEL	ORANGE	ROOD	MAGENTA	WIT
AZUL	AZULADO	VERDE	AMARILLO	ORANJE	ROJO	MAGENTA	BLANCO
BLÅ	BLÅVIOLET	GRØN	GUL	ORANGE	RØD	RØDVIOLET	HVID
BLÅ	CYAN	GRØNN	GUL	ORANSJ	RØD	MAGENTA	WHITE
BLÅ	CYAN	GRÖN	GUL	ORANGE	RÖD	MAGENTA	VIT
СИНИЙ	ГОЛУБОЙ	ЗЕЛЕНЫЙ	ЖЕЛТЫЙ	ОРАНЖЕВЫЙ	КРАСНЫЙ	ПУРПУРНЫЙ	БЕЛЫЙ
蓝色	蓝绿色	绿色	黄色	橘红色	红色	红紫色	白色

3 OFF + CLICK ! = ON + >2'' CLICK ! =

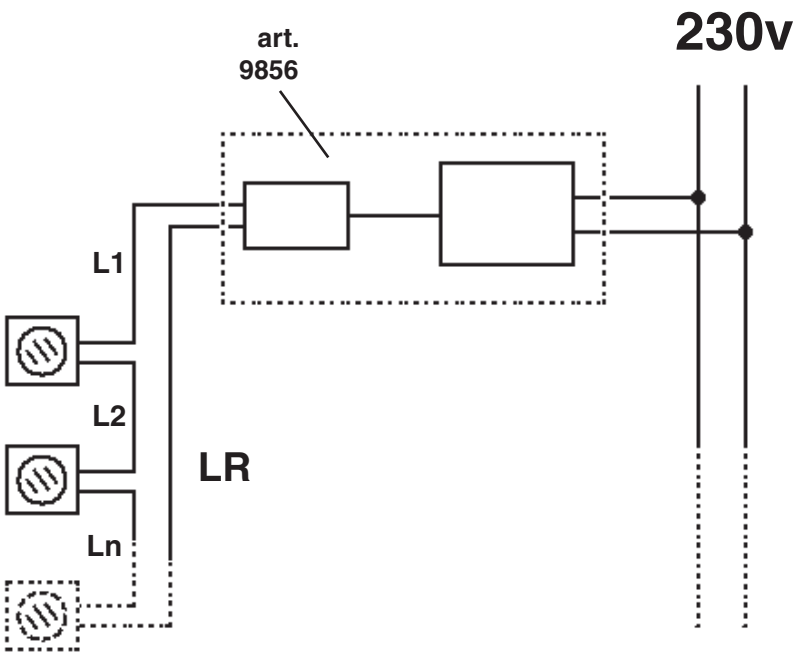

L1 + L2 + Ln + LR MAX 50m

DMX

MAX DAISY CHAIN:
1. MAX NUMBER PRODUCTS art. X001: 32
2. MAX DAISY CHAIN LENGHT: 100 meters (Lc)

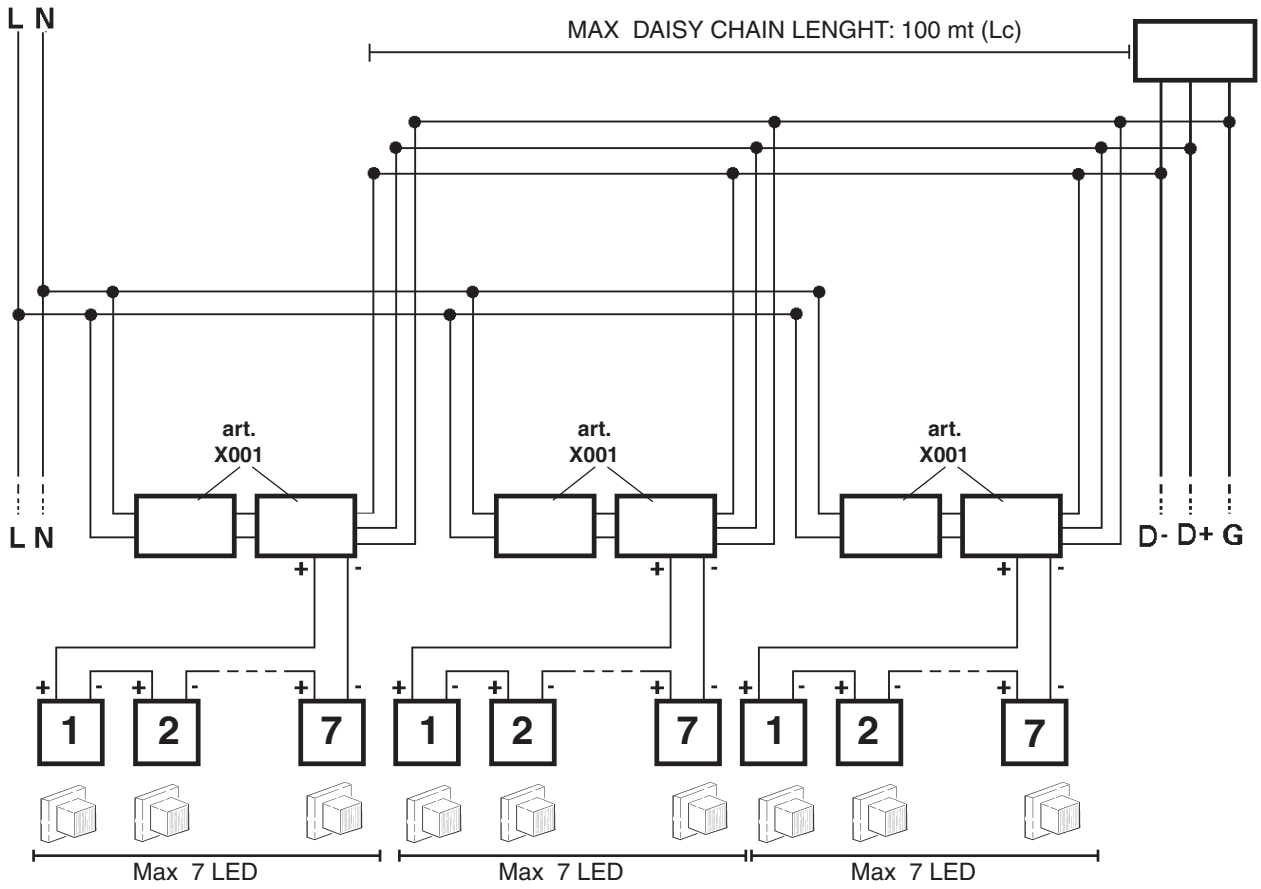

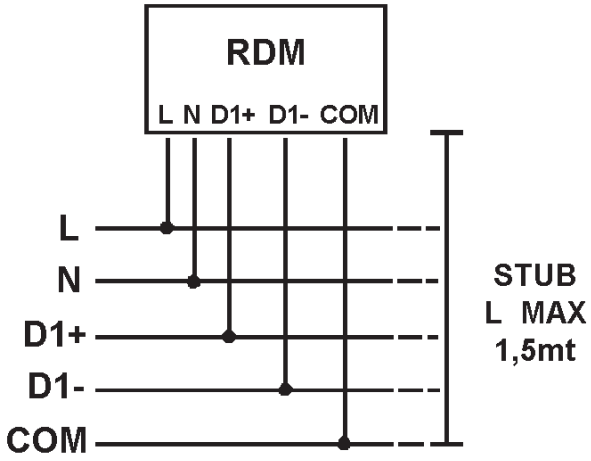

NO DMX

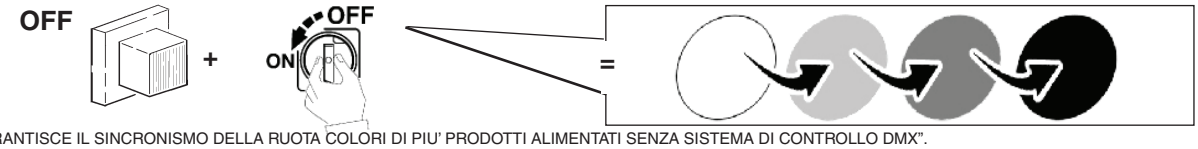

IT “NON SI GARANTISCE IL SINCRONISMO DELLA RUOTA COLORI DI PIU’ PRODOTTI ALIMENTATI SENZA SISTEMA DI CONTROLLO DMX”.

EN “COLOUR WHEEL SYNCHRONISM NOT ENSURED IF SEVERAL PRODUCTS POWERED WITHOUT DMX CONTROL SYSTEM”.

FR « LE SYNCHRONISME DE LA ROUE DE COULEURS N'EST PAS ASSURÉ EN CAS DE PLUSIEURS APPAREILS ALIMENTÉS SANS SYSTÈME DE CONTRÔLE DMX ».

DE “DER SYNCHRONLAUF DES FARBRADS MEHRERER PRODUKTE, DIE OHNE DMX-STEUERSYSTEM VERSORGT WERDEN, KANN NICHT GEWÄHRLEISTET WERDEN ”.

NL ”DE SYNCHRONICITEIT VAN HET KLEURENWIEL VAN MEERDERE PRODUCTEN WORDT NIET GEGARANDEERD ALS DEZE NIET WORDEN GEVOED DOOR EEN DMX CONTROLESYSTEEM”.

ES “NO SE GARANTIZA EL SINCRONISMO DE LA VARIACIÓN CROMÁTICA EN CASO DE PRODUCTOS MÚLTIPLES ALIMENTADOS SIN SISTEMA DE CONTROL DMX”.

DA “DER GIVES INGEN GARANTI FOR FARVESTYRINGENS SYNKRONISME FOR FLERE TILSLUTTEDE PRODUKTER UDEN DMX-STYRESYSTEM”.

NO «VI KAN IKKE GARANTERE SYNKRONISERING AV FARGEENDRINGEN I FLERE PRDUKTER SOM FUNGERER UTEN DMX KONTROLLSYSTEM»

SV VI GARANTERAR INTE SYNKRONISERAD FÄRGVÄXLING AV FLERA PRODUKTER SOM MATAS UTAN DMX-STYRSYSTEM.

RU «НЕ ГАРАНТИРУЕТСЯ СИНХРОНИЗАЦИИ ВАРИАЦИИ ЦВЕТА НЕСКОЛЬКИХ ПРИБОРОВ, ЗАПИТАННЫХ БЕЗ СИСТЕМЫ КОНТРОЛЯ DMX”.

ZH “如果多个通电产品无 DMX 控制系统，则无法确保色轮同步。”

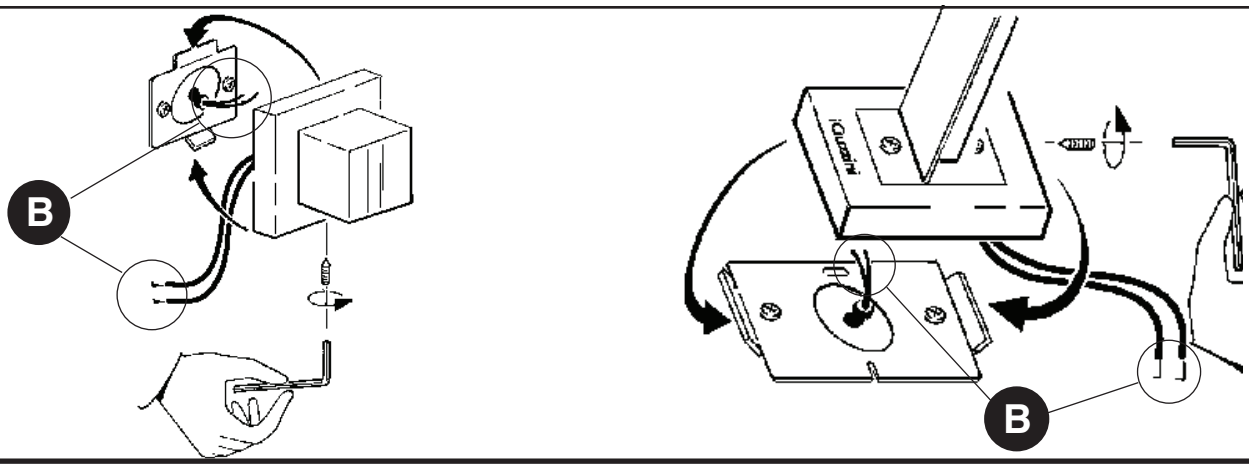

Headquarters iGuzzini illuminazione spa
via Mariano Guzzini, 37 - 62019 Recanati Italy

2.509.524.01
IS12977/01

iGuzzini

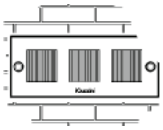

GLIM CUBE LED RGB DALI /DMX

AR

تحذير :

لا يمكن ضمان سلامة هذا الجهاز إلا إذا التزمت بهذه التعليمات. يجب حفظها في مكان أمن.

IT ***ATTENZIONE:***
LA SICUREZZA DELL'APPARECCHIO E' GARANTITA SOLO CON L'USO APPROPRIATO DELLE SEGUENTI ISTRUZIONI; PERTANTO E' NECESSARIO CONSERVARLE.

EN ***WARNING:***
THE SAFETY OF THIS FIXTURE IS GUARANTEED ONLY IF YOU COMPLY WITH THESE INSTRUCTIONS; REMEMBER TO CONSERVE IN A SAFE PLACE.

ES ***ATENCION:***
LA SEGURIDAD DEL APARATO SE GARANTIZA SOLO CUMPLIENDO CUIDADOSAMENTE LAS SIGUIENTES INSTRUCCIONES; POR ELLO, ES NECESARIO CONSERVARLAS.

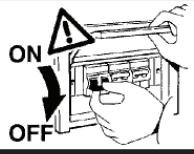

AR لا يمكن استعمال المنتج في حالة كسر الزجاج، وبالتالي يجب الاتصال بالصانع لاستبداله.

IT In caso di rottura del vetro il prodotto non può essere utilizzato, contattare il costruttore per la sua sostituzione.

EN Should the glass break, the product cannot be used and you should contact the manufacturer for its replacement.

ES No utilizar el producto en caso de ruptura del vidrio y contactar el fabricante para la sustitución.

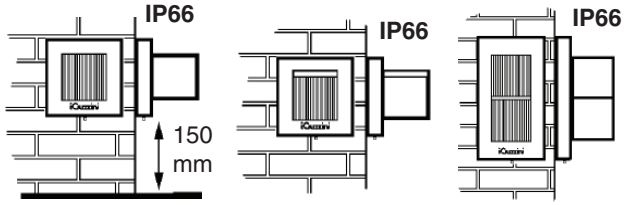

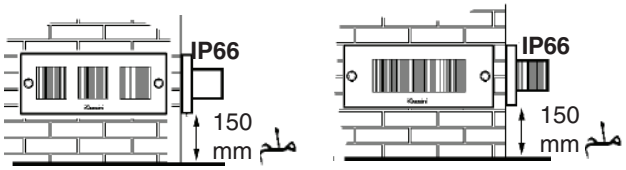

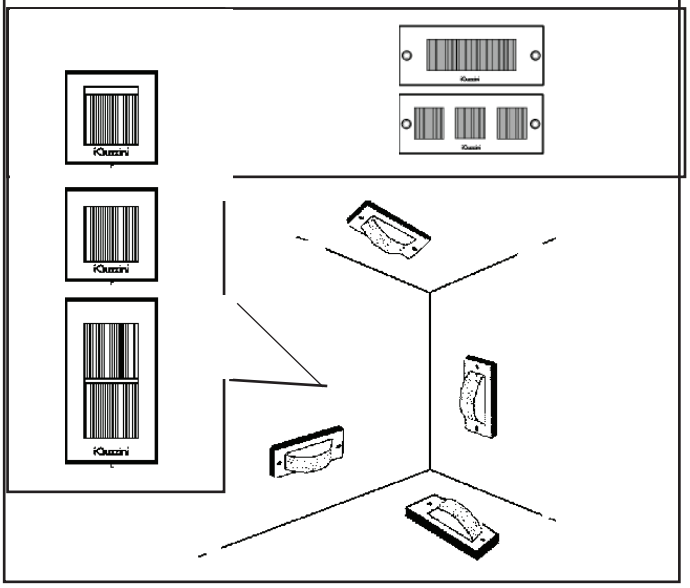

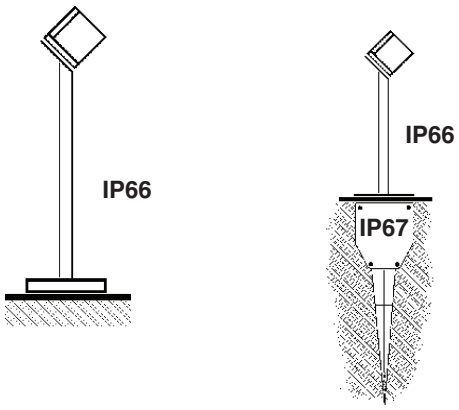

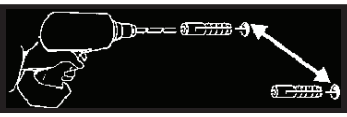

AR تحقق من أن المساحة "S" التي يرتكز عليها الإطار لا توجد لها أطراف متدلية.

IT Accertarsi che l'area "**S**" sulla quale poggierà la cornice non presenti sporgenze.

EN Make sure area "**S**" onto which the frame will rest is free of any projections.

ES Asegurarse de que el área "**S**", sobre la que se apoyará el marco, no presente salientes.

art. BC25 - BC26 الصنف

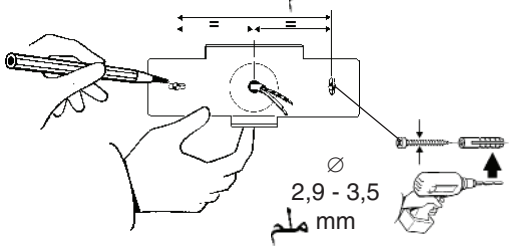

art. BC27 - BC28 - BC29 الصنف

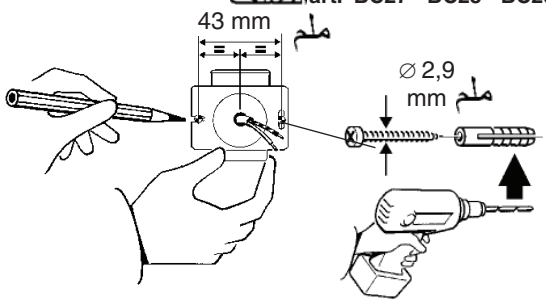

art. BC30 - BC31 الصنف

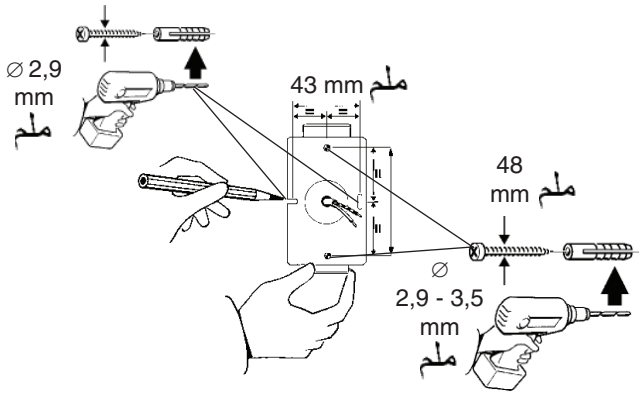

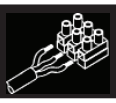

9856 - X001

A

AR ملحوظة هامة: علبة الأقطاب غير مرفقة (مرحلة A). قد يتطلب التركيب تدخل أشخاص مؤهلين.
المواصفات الفنية لعلبة الأقطاب:
عدد ٢ ملاقط أقطاب من النوع بمسمار لولبي (أقصى مقطع لتكبل ٢,٥ مم²)
جهد تيار التغذية ٢٥٠ فولت – ٦ أمبير
مقطع غلاف الكابل المزال ٨ مم
تجهيز متوافق وفقًا للتصنيف الفئة الثانية
IP23

IT **Morsettiera non inclusa. L'installazione può richiedere l'intervento di personale qualificato**
Caratteristiche tecniche della morsettiera:
- n° 2 morsetti del tipo a vite (sezione max. 2,5 mm²)
- tensione di alimentazione 250V - 6A
- spellatura cavi di 8 mm.
- dispositivo idoneo per la classe seconda
- IP23

EN **Terminal board not included. The aid of qualified personnel may be required for installation**
Technical features of the terminal board:
- 2 terminals with a screw base (max. cross-section 2.5 mm²)
- 250 V - 6 A supply voltage
- 8 mm cable stripping length
- Device suitable for class two
- IP23

ES **Clema de conexiones no incluida. La instalación puede necesitar la intervención de personal calificado**
Características técnicas de la clema de conexiones:
- n. 2 terminales de tornillo (sección máx. 2,5 mm²)
- tensión de alimentación 250V - 6A
- peladura cables de 8 mm.
- dispositivo idóneo para la clase segunda
- IP23

DMX

Product version	ADDRESSES n°	ADDRESSES		
		1	2	3
RGB	3	Red	Green	Blue

DALI

الصنف ART.	شحنة DALI/ جمل DALI CARICO DALI / DALI LOAD CHARGE DALI CARGA DALI	عناوين DALI INDIRIZZI DALI DALI ADDRESSES DIRECCIONES DALI
9856	1 (2 m A)	3

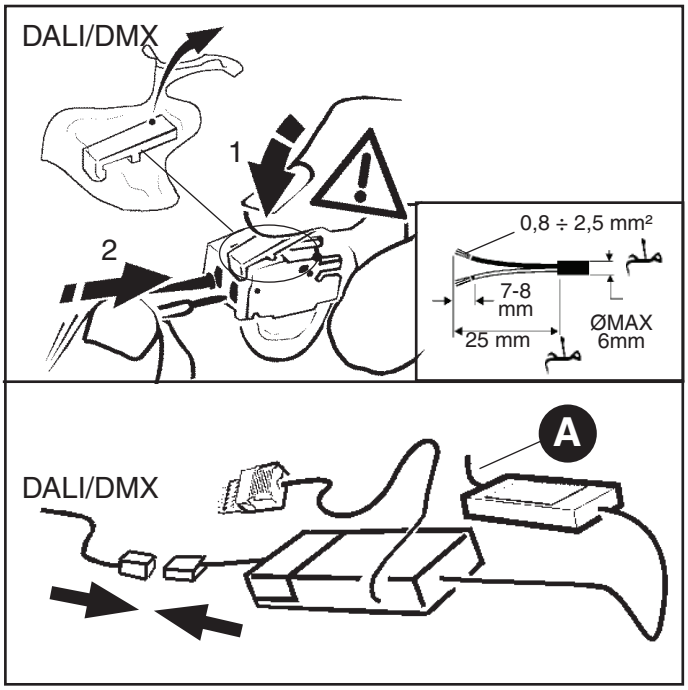

art. الصنف	عدد المنتجات القابلة للتوصيل N° Prodotti collegabili No. of products that can be connected N° de productos a conectar	
	art.9856	art.X001
BC27 - BC28 - BC29 BC32 - BC33	7	7
BC30 - BC31	3	3
BC25 - BC26	2	2

R	أحمر ROSSO - RED ROJO
G	أخضر VERDE GREEN VERDE
B	أزرق AZZURRO BLUE AZUL
⊕	كبل احمر CAVO ROSSO RED CABLE CABLE ROJO
⊖	كبل اسود CAVO NERO BLACK CABLE CABLE NEGRO

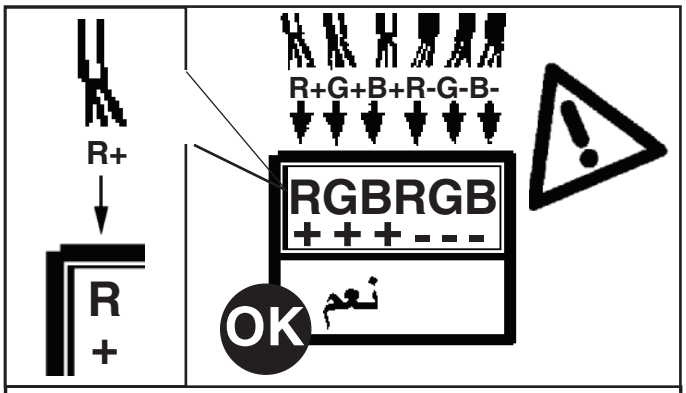

AR **تنبيه:** في حالة عكس القطبين، يمكن أن ينكسر المنتج.
IT **ATTENZIONE**: invertendo le polarità, il prodotto può rompersi.
EN **WARNING:** the product may break if the poles are inverted.
ES **ATENCIÓN:** si se invierten las polaridades, el producto puede romperse.

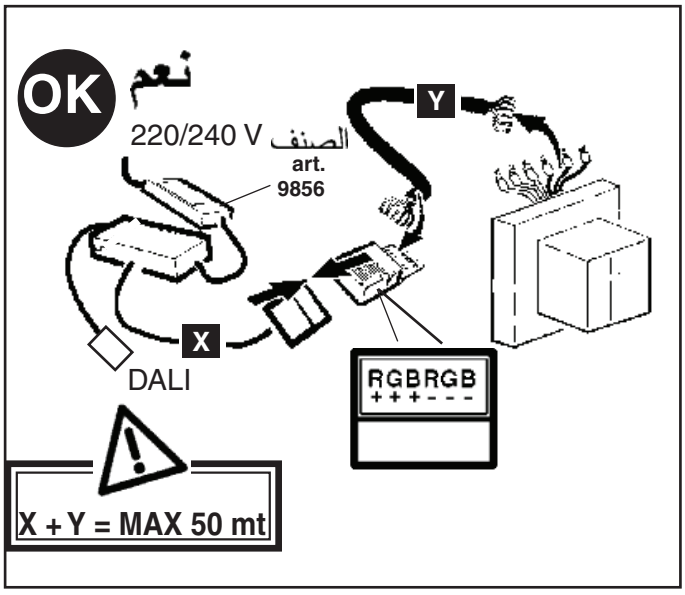

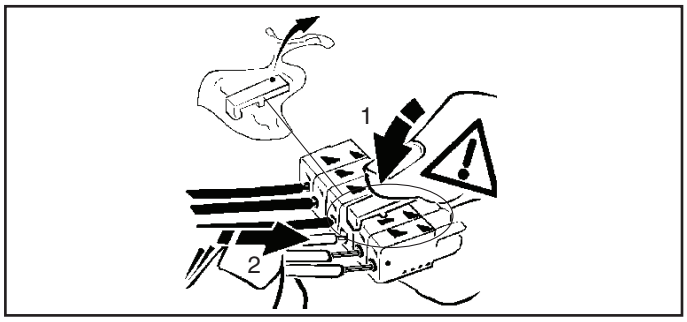

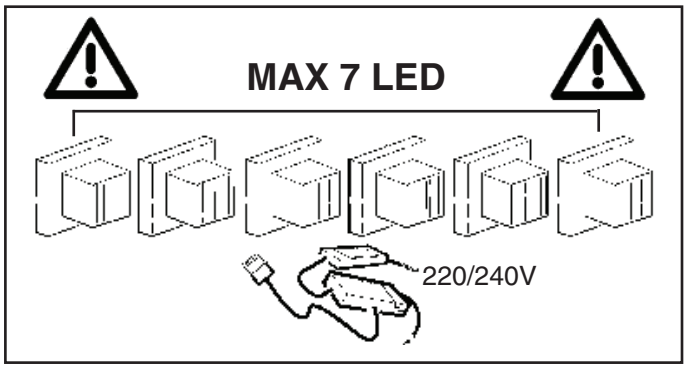

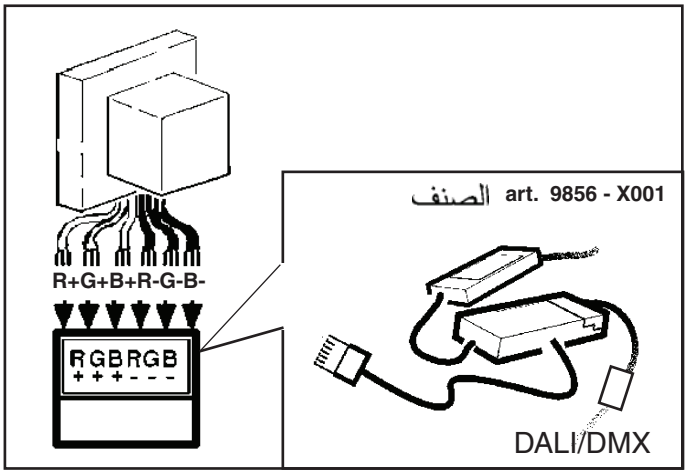

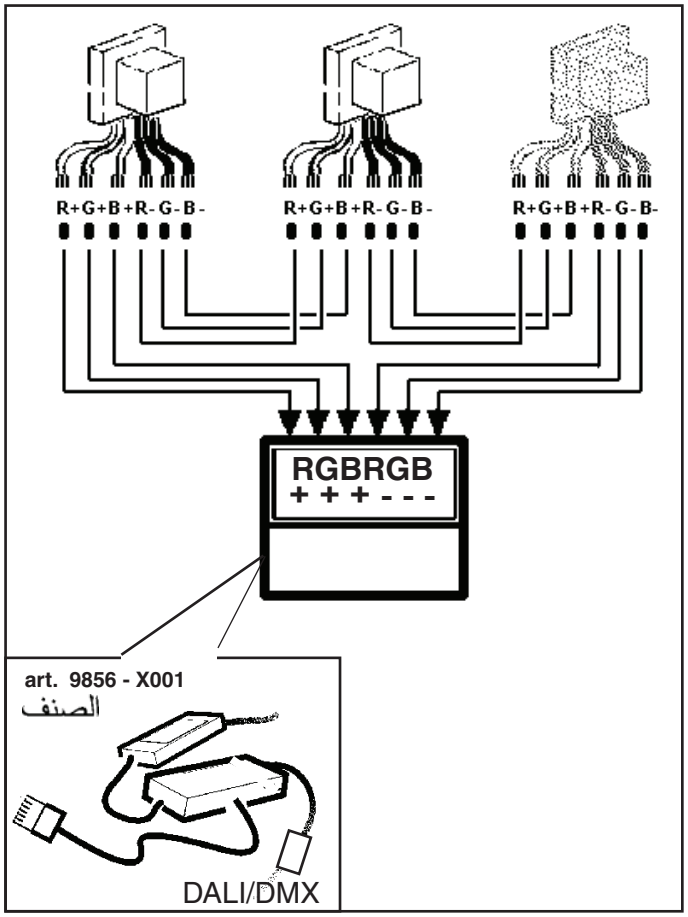

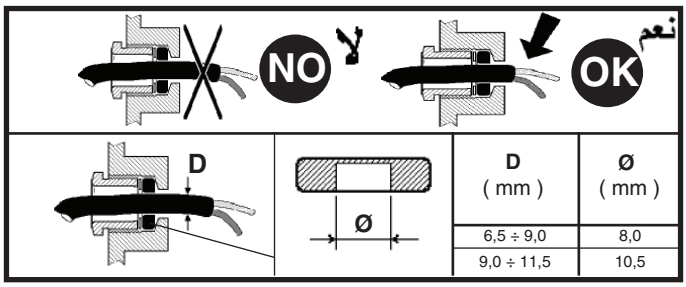

D (mm)	Ø (mm)
6,5 ÷ 9,0	8,0
9,0 ÷ 11,5	10,5

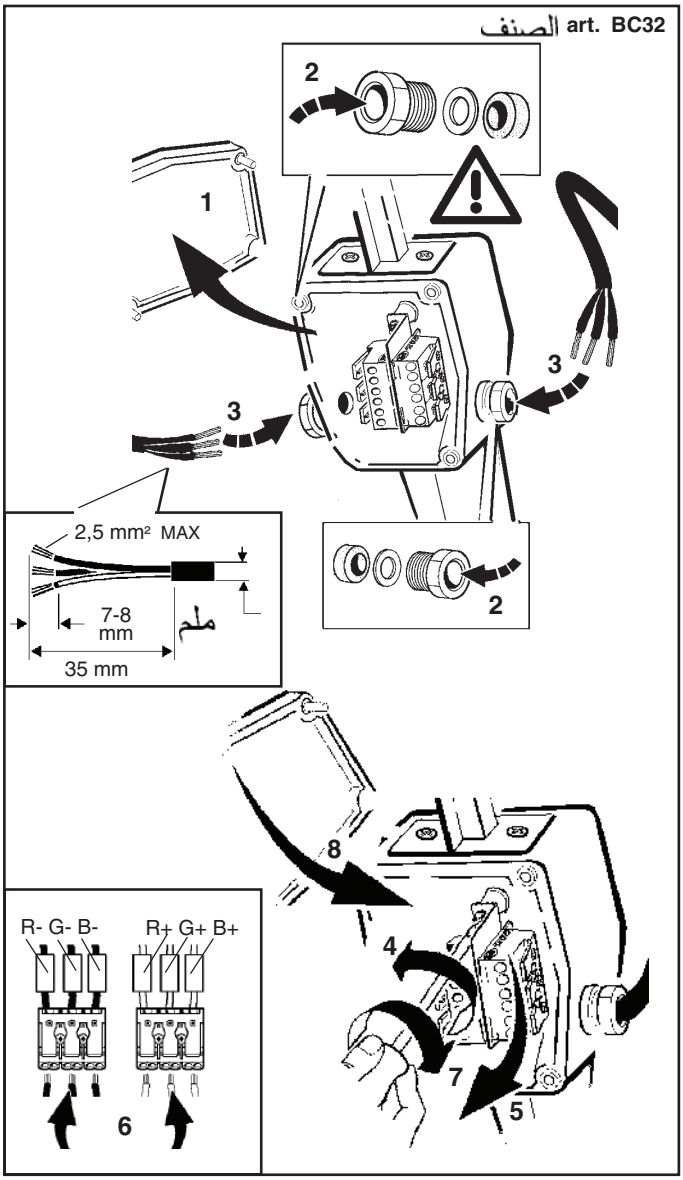

AR يتم ضمان عمل الجهاز بشكل جيد من خلال تأرجح قلطية التغذية الخارجة بنسبة% 5 ± مقارنة مع القيمة الاسمية.
المطابقة للمعيار مضمونة فقط عند استخدام محولات جودزيني "iGuzzini"
(وفقاً للمادة:X001 - 9856)
في حالة استخدام برامج تشغيل مختلفة، اتصل بـ **iGuzzini** للحصول على كافة المعلومات الفنية الإضافية

IT Le prestazioni e la sicurezza dell'apparecchio sono garantite soltanto per oscillazioni della corrente del ±5% rispetto al valore nominale.
La conformità alla norma è garantita soltanto utilizzando trasformatori iGuzzini (art.: 9856 - X001) .
Nel caso di utilizzo di driver diversi, per tutte le informazioni tecniche aggiuntive, contattare la iGuzzini

EN The performance level and safety of the lighting fixture are only guaranteed for oscillations of ±5% in the current, in relation to the nominal value.
Conformity with the standard is guaranteed only if either iGuzzini transformers (item code 9856 - X001).
When using other drivers, contact iGuzzini for any additional technical information

ES Las prestaciones y la seguridad del aparato están garantizada solamente con oscilaciones de la corriente del ±5% respecto al valor nominal.
La conformidad a la norma se garantiza solamente con el uso de transformadores iGuzzini (art. 9856 - X001)
En caso de utilización de drivers diferentes, para conocer la información técnica adicional ponerse en contacto con iGuzzini.

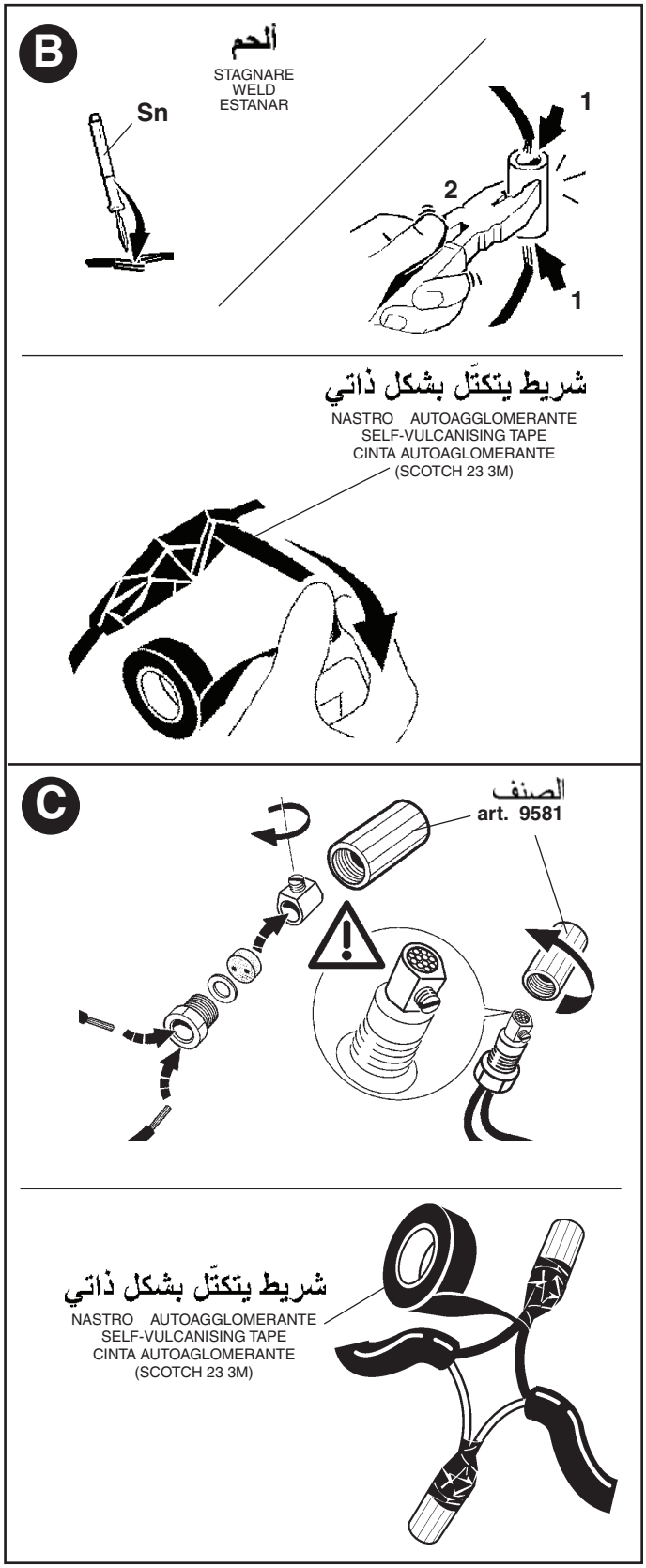

AR تنبيه: لاستبدال الضوء LED اتصل بشركة iGuzzini .

IT **N.B.:** Per la sostituzione del LED contattare l'azienda iGuzzini.

EN **N.B.:** For information on LED replacement please contact iGuzzini.

ES **NOTA:** Para sustituir el LED llame a la empresa iGuzzini.

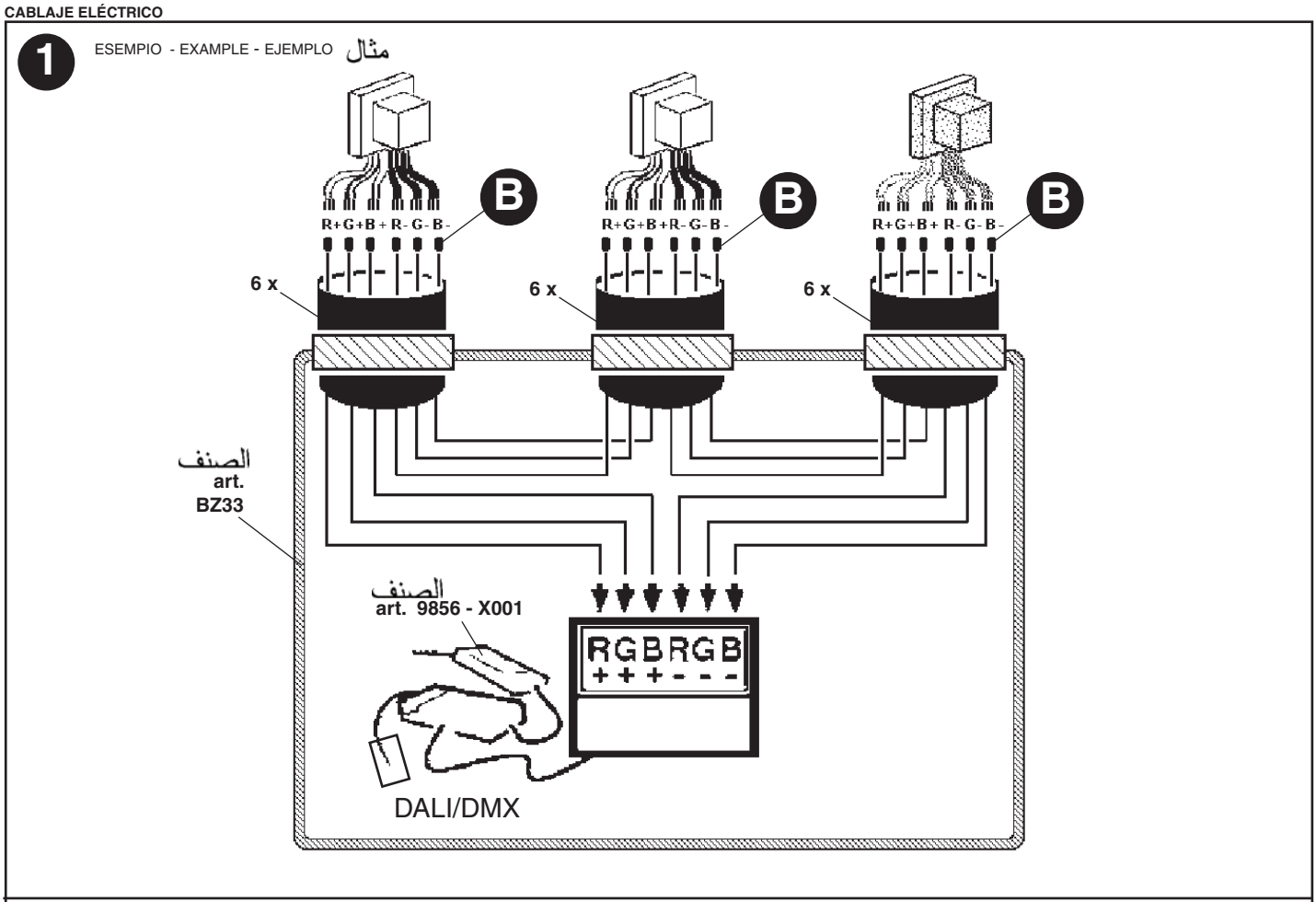
1
ESEMPIO - EXAMPLE - EJEMPLO مثال
R+G+B+R-G-B-
B
6 x
الصنف
art.
BZ33
الصنف
art. 9856 - X001
RGBRGB
+ + + - - -
DALI/DMX

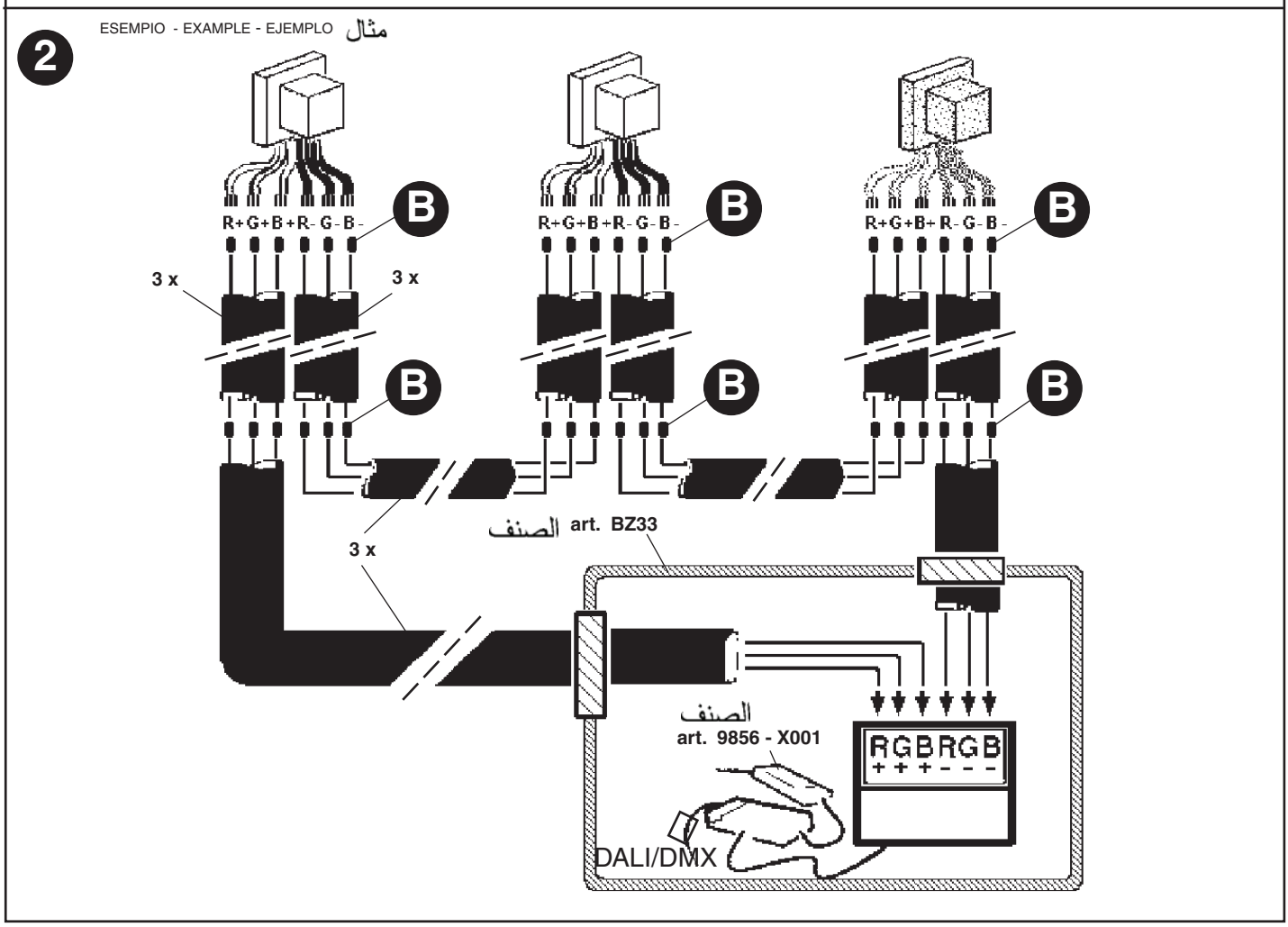
2
ESEMPIO - EXAMPLE - EJEMPLO مثال
R+G+B+R-G-B-
B
3 x
الصنف art. BZ33
الصنف
art. 9856 - X001
RGBRGB
+ + + - - -
DALI/DMX

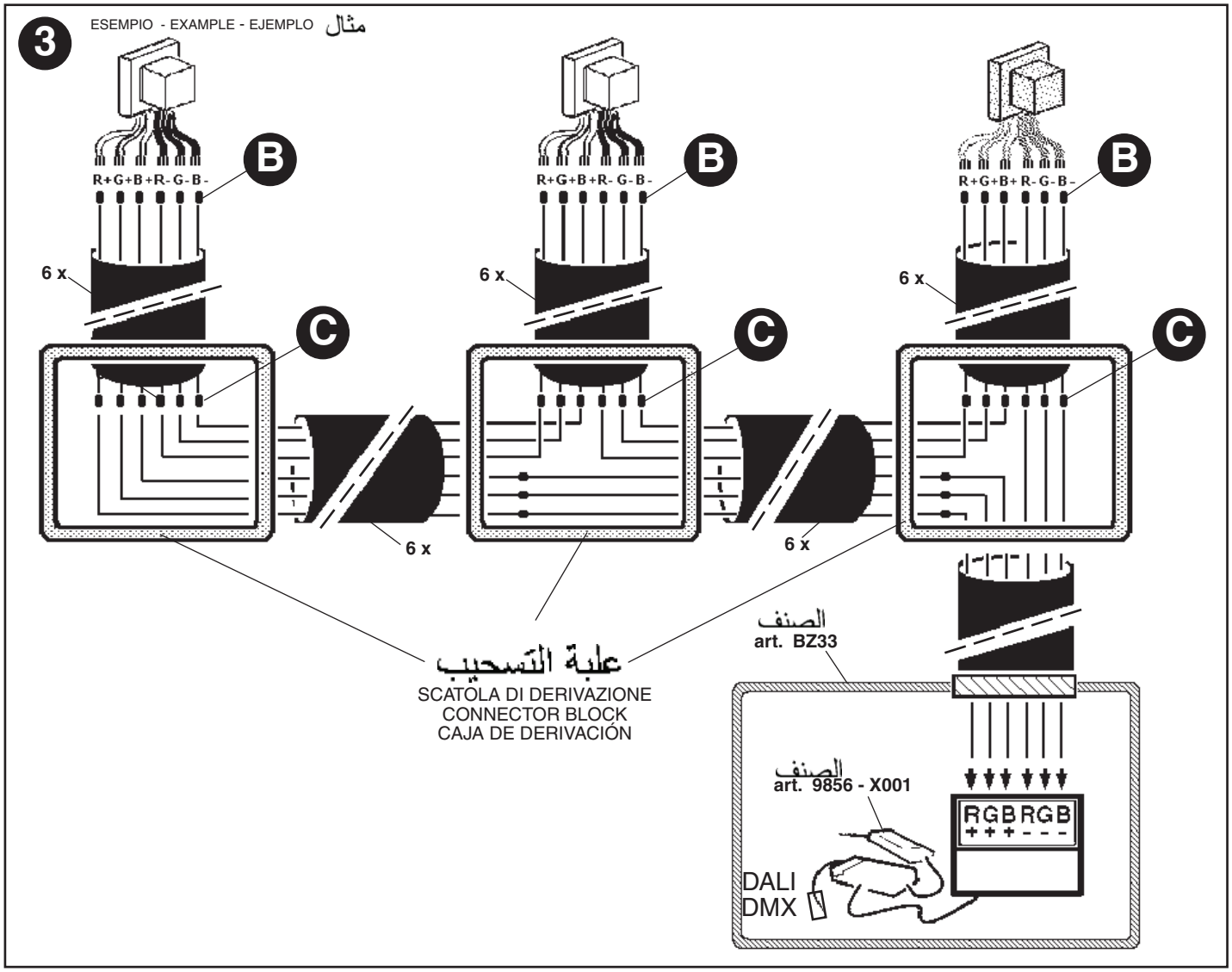
3
ESEMPIO - EXAMPLE - EJEMPLO مثال
B
R+G+B+R-G-B-
6 x
C
علبة التسحيب
SCATOLA DI DERIVAZIONE
CONNECTOR BLOCK
CAJA DE DERIVACIÓN
الصنف
art. BZ33
الصنف
art. 9856 - X001
RGBRGB
+++---
DALI
DMX

NO DIRECT DIM / NO DALI

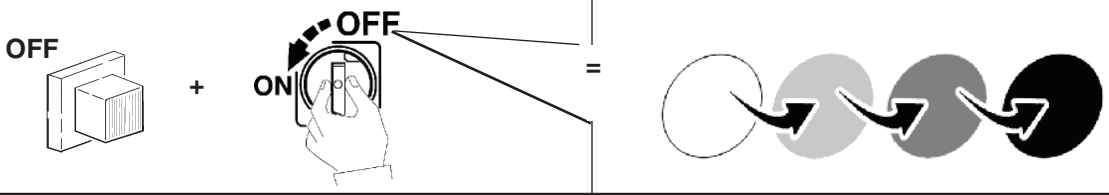

(DALI)

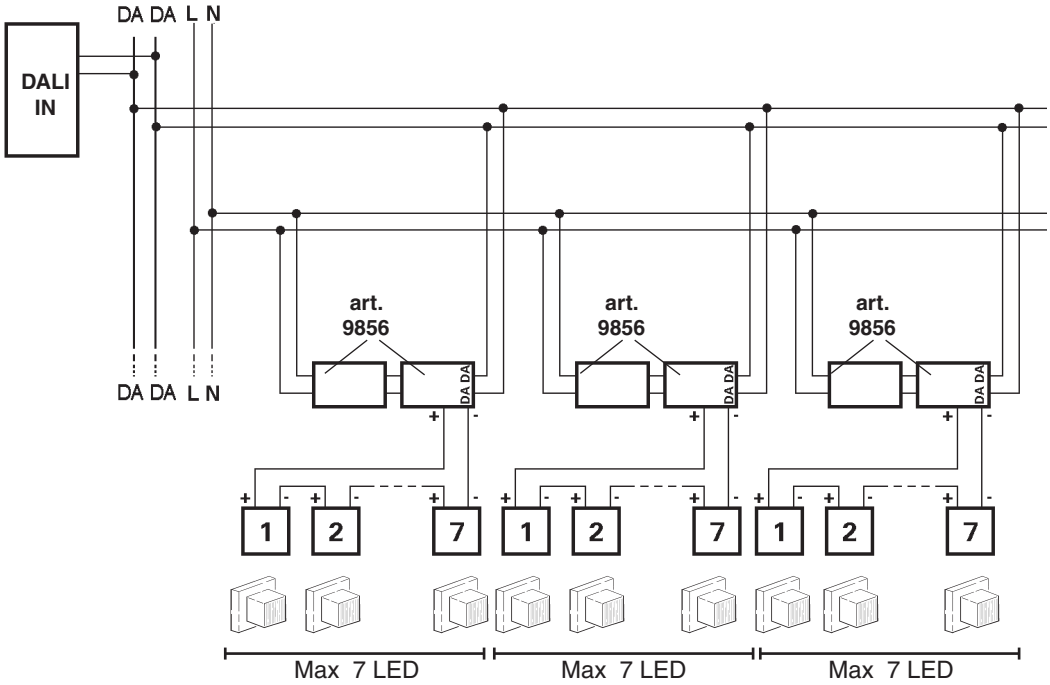

DALI DIRECT DIM

AR استعمل بشكل طبيعي الزر المغلق

IT Utilizzare pulzante normalmente chiuso

EN Use the normally closed button

ES Utilizar el pulsador normalmente cerrado

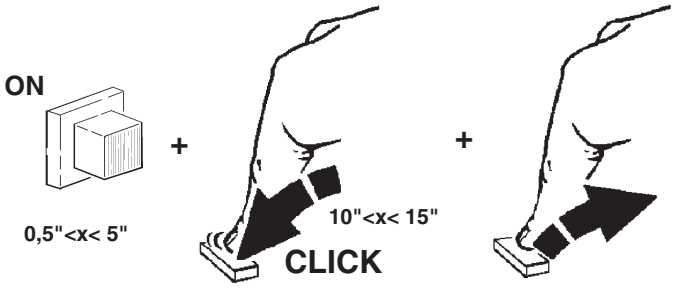

ملاحظة: في نهاية العملية التسلسلية, إذا تم الالتزام بالمدد الزمنية المحددة، فسينتقل الموحد الضوئي للمشغل إلى وضعية Direct Dim.

AR في حالة حدوث أي تدخل في العملية التسلسلية المذكورة أو عدم الالتزام بالمدد الزمنية المحددة، يؤثر سلبا على انتقال الموحد الضوئي للمشغل إلى وضعية Direct Dim ولذلك ينبغي عندئذ إعادة هذا الإجراء من بدايته.

IT N.B.: Al termine della sequenza, se i tempi sono stati rispettati, il LED driver è passato in modalità Direct Dim.
Qualsiasi evento che interferisca con la sequenza descritta o il non rispetto delle tempistiche, pregiudica il passaggio alla modalità Direct Dim e la procedura va ripetuta.

EN N.B.: at the end of the sequence, if the times have been respected, the LED driver shifts to the Direct Dim mode.
Any event interfering with the described sequence, or failure to respect the required times, shall jeopardise the passage to the Direct Dim mode and the sequence will have to be repeated.

ES Nota: Al terminar la secuencia, si los tiempos se han respetado, el LED driver habrá pasado a la modalidad Direct Dim. Cualquier hecho que interfiera con la secuencia descrita, o el incumplimiento de los tiempos establecidos, compromete la transición a la modalidad Direct Dim y será necesario repetir el procedimiento.

DIRECT DIM

تزامن تأثير الألوان

SINCRONIZZAZIONE PRODOTTI
PRODUCT SYNCHRONISATION
SINCRONIZACIÓN PRODUCTOS

SWITCH	SUPPLY (AC)	SUPPLY (DC)
N.O.	NO	NO
N.C.	OK	NO

AR التجهيزات المزودة بكابلات رقمية يُمكن وضع مخفضات لها بإضافة تجهيزات DALI أو مفتاح مضبوط على الوضع مغلق عادة (N.C.) والذي يتم توصيله كما موضح في المخطط.

IT I dispositivi con cablaggio digitale possono essere dimmerati con dispositivi DALI o con pulsante normalmente chiuso (N.C.) da collegare come da schema.

EN Devices with digital control gear may be dimmed using DALI devices or a normally-closed button (N.C.) to be connected as shown in the diagram.

ES Los dispositivos con cableado digital pueden regularse con dispositivos DALI o con un interruptor de botón normalmente cerrado (N.C.) que se conecta según ilustrado en el esquema.

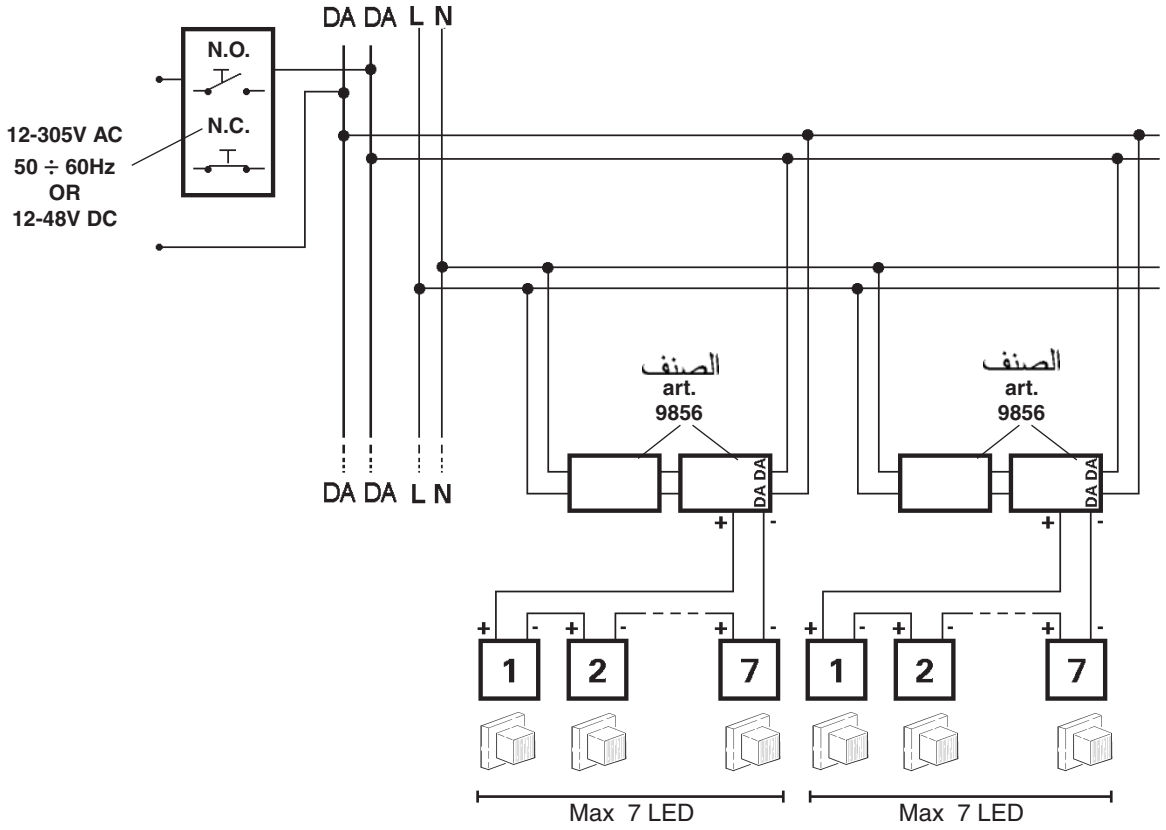

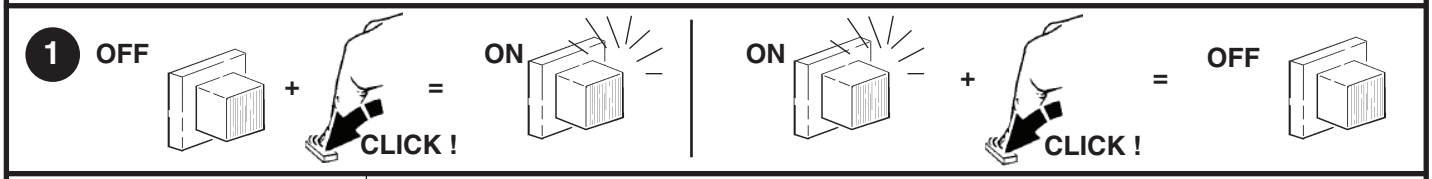

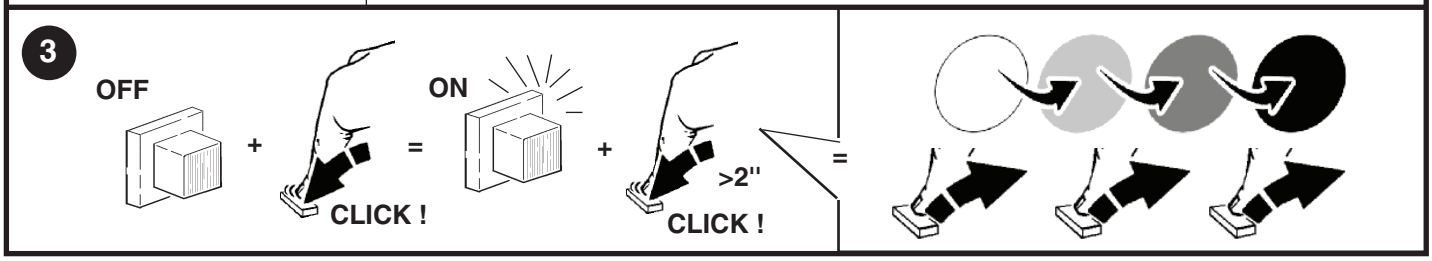

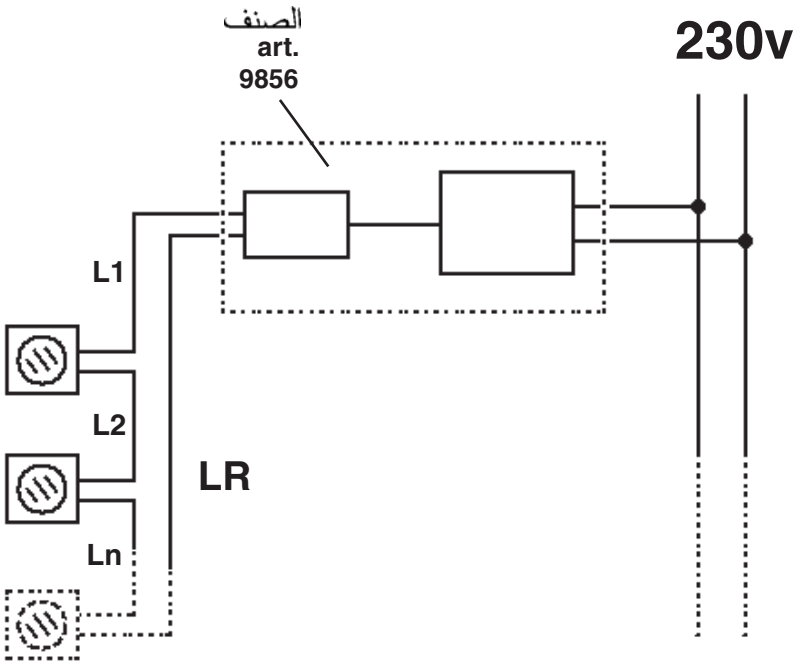

L1 + L2 + Ln + LR MAX 50m

DMX

MAX DAISY CHAIN:
1. MAX NUMBER PRODUCTS art. X001: 32
2. MAX DAISY CHAIN LENGHT: 100 meters (Lc)

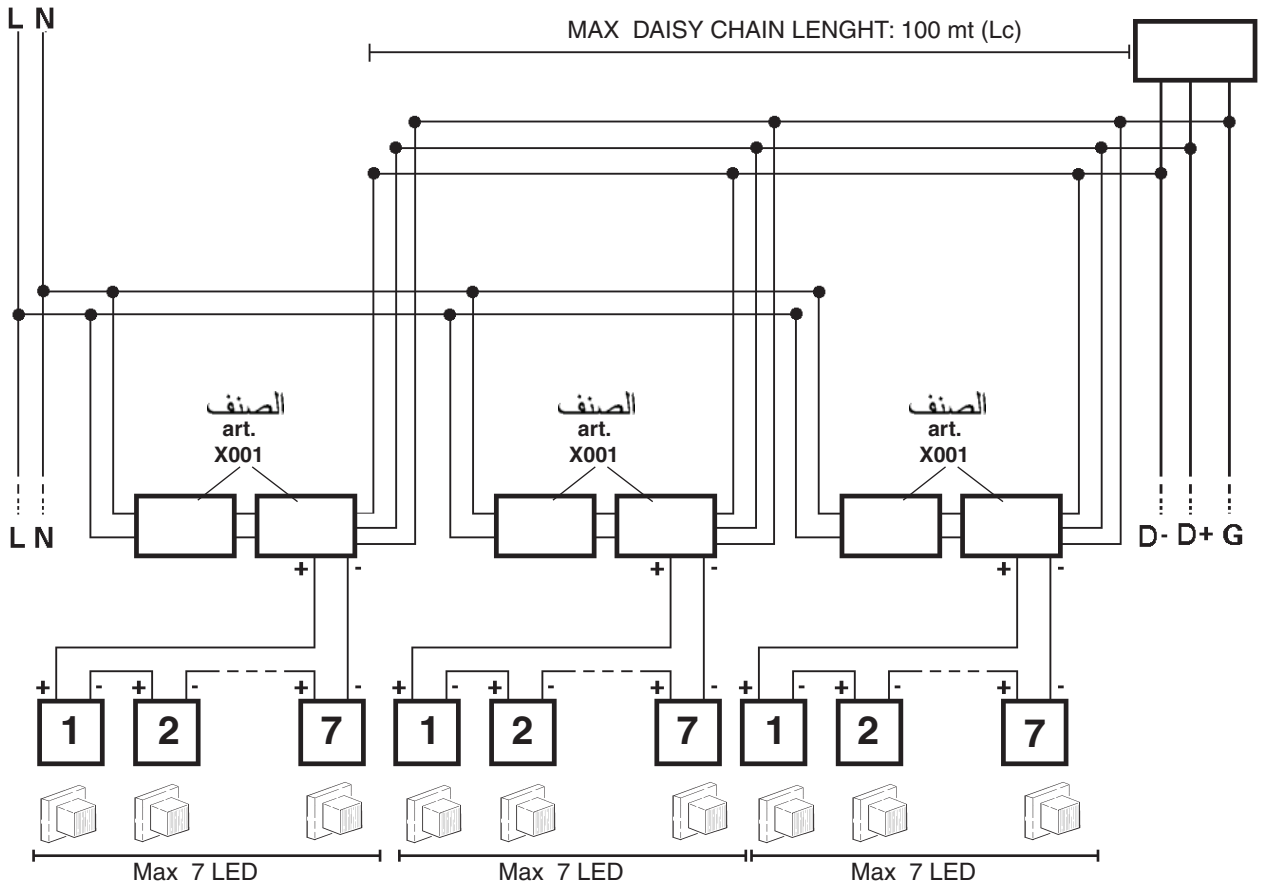

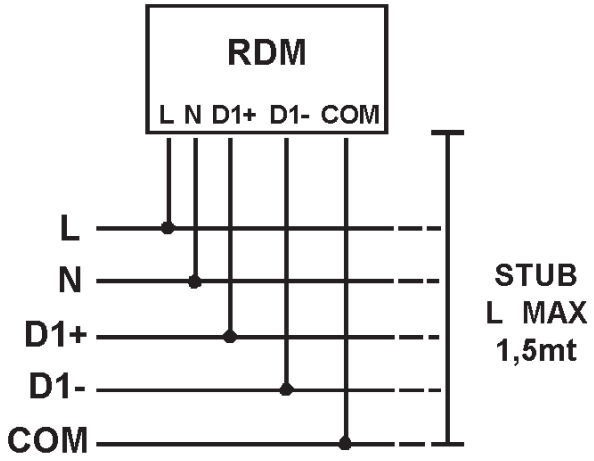

NO DMX

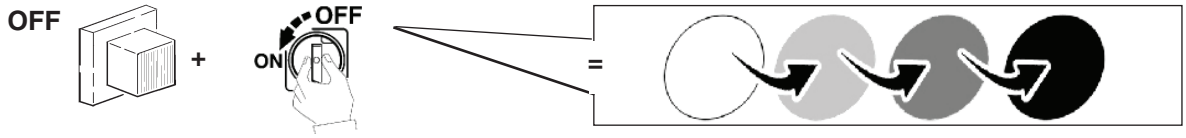

"لا يمكن ضمان تزامن تنوع الألوان لمنتجات أخرى تعمل بالطاقة الكهربائية بدون نظام التحكم DMX".

“NON SI GARANTISCE IL SINCRONISMO DELLA RUOTA COLORI DI PIU’ PRODOTTI ALIMENTATI SENZA SISTEMA DI CONTROLLO DMX”.

“COLOUR WHEEL SYNCHRONISM NOT ENSURED IF SEVERAL PRODUCTS POWERED WITHOUT DMX CONTROL SYSTEM”.

“NO SE GARANTIZA EL SINCRONISMO DE LA VARIACIÓN CROMÁTICA EN CASO DE PRODUCTOS MÚLTIPLES ALIMENTADOS SIN SISTEMA DE CONTROL DMX”.

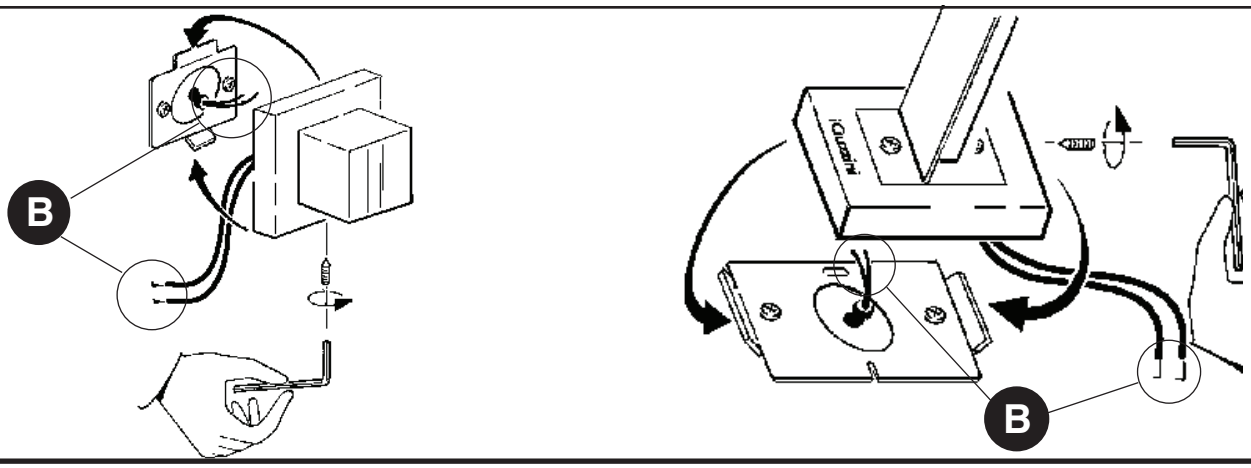

Headquarters iGuzzini illuminazione spa
via Mariano Guzzini, 37 - 62019 Recanati Italy

1.154.592.00
IS04036/02

I Cablare alla rete elettrica l'alimentatore solo dopo aver effettuato il collegamento ai prodotti

GB Wire the ballast to the power supply network only once it has been connected to the products

F N'effectuer le câblage du ballast au réseau électrique qu'après avoir effectué le raccordement aux produits

D Schließen Sie das Vorschaltgerät erst nach der Verdrahtung an den Produkten am Stromnetz an.

E Cablear el alimentador a la red eléctrica sólo después de realizar la conexión de los productos.

NL Verbind het voorschakelapparaat alleen aan op het elektriciteitsnet nadat u alle producten heeft aangesloten.

DK Tilslut først strømforsyningsenheden til strømforsyningsnettet, efter at have foretaget tilslutningen til produkterne.

N Kable transformatoren til el-nettet bare etter at produktene er tilkoblet

S Anslut strömförsörjningsanordningen till elnätet först efter att anslutningen till produkterna har utförts.

RUS Подсоединить к электросети блок питания только после подсоединения к приборам.

CN 仅在镇流器连接到产品的时候才将其连接至电源网络

1.154.592.00
IS04036/02

I Cablare alla rete elettrica l'alimentatore solo dopo aver effettuato il collegamento ai prodotti

GB Wire the ballast to the power supply network only once it has been connected to the products

F N'effectuer le câblage du ballast au réseau électrique qu'après avoir effectué le raccordement aux produits

D Schließen Sie das Vorschaltgerät erst nach der Verdrahtung an den Produkten am Stromnetz an.

E Cablear el alimentador a la red eléctrica sólo después de realizar la conexión de los productos.

NL Verbind het voorschakelapparaat alleen aan op het elektriciteitsnet nadat u alle producten heeft aangesloten.

DK Tilslut først strømforsyningsenheden til strømforsyningsnettet, efter at have foretaget tilslutningen til produkterne.

N Kable transformatoren til el-nettet bare etter at produktene er tilkoblet

S Anslut strömförsörjningsanordningen till elnätet först efter att anslutningen till produkterna har utförts.

RUS Подсоединить к электросети блок питания только после подсоединения к приборам.

CN 仅在镇流器连接到产品的时候才将其连接至电源网络

1.154.592.00
IS04036/02

I Cablare alla rete elettrica l'alimentatore solo dopo aver effettuato il collegamento ai prodotti

GB Wire the ballast to the power supply network only once it has been connected to the products

F N'effectuer le câblage du ballast au réseau électrique qu'après avoir effectué le raccordement aux produits

D Schließen Sie das Vorschaltgerät erst nach der Verdrahtung an den Produkten am Stromnetz an.

E Cablear el alimentador a la red eléctrica sólo después de realizar la conexión de los productos.

NL Verbind het voorschakelapparaat alleen aan op het elektriciteitsnet nadat u alle producten heeft aangesloten.

DK Tilslut først strømforsyningsenheden til strømforsyningsnettet, efter at have foretaget tilslutningen til produkterne.

N Kable transformatoren til el-nettet bare etter at produktene er tilkoblet

S Anslut strömförsörjningsanordningen till elnätet först efter att anslutningen till produkterna har utförts.

RUS Подсоединить к электросети блок питания только после подсоединения к приборам.

CN 仅在镇流器连接到产品的时候才将其连接至电源网络

1.154.592.00
IS04036/02

I Cablare alla rete elettrica l'alimentatore solo dopo aver effettuato il collegamento ai prodotti

GB Wire the ballast to the power supply network only once it has been connected to the products

F N'effectuer le câblage du ballast au réseau électrique qu'après avoir effectué le raccordement aux produits

D Schließen Sie das Vorschaltgerät erst nach der Verdrahtung an den Produkten am Stromnetz an.

E Cablear el alimentador a la red eléctrica sólo después de realizar la conexión de los productos.

NL Verbind het voorschakelapparaat alleen aan op het elektriciteitsnet nadat u alle producten heeft aangesloten.

DK Tilslut først strømforsyningsenheden til strømforsyningsnettet, efter at have foretaget tilslutningen til produkterne.

N Kable transformatoren til el-nettet bare etter at produktene er tilkoblet

S Anslut strömförsörjningsanordningen till elnätet först efter att anslutningen till produkterna har utförts.

RUS Подсоединить к электросети блок питания только после подсоединения к приборам.

CN 仅在镇流器连接到产品的时候才将其连接至电源网络

1.154.592.00
IS04036/02

I Cablare alla rete elettrica l'alimentatore solo dopo aver effettuato il collegamento ai prodotti

GB Wire the ballast to the power supply network only once it has been connected to the products

F N'effectuer le câblage du ballast au réseau électrique qu'après avoir effectué le raccordement aux produits

D Schließen Sie das Vorschaltgerät erst nach der Verdrahtung an den Produkten am Stromnetz an.

E Cablear el alimentador a la red eléctrica sólo después de realizar la conexión de los productos.

NL Verbind het voorschakelapparaat alleen aan op het elektriciteitsnet nadat u alle producten heeft aangesloten.

DK Tilslut først strømforsyningsenheden til strømforsyningsnettet, efter at have foretaget tilslutningen til produkterne.

N Kable transformatoren til el-nettet bare etter at produktene er tilkoblet

S Anslut strömförsörjningsanordningen till elnätet först efter att anslutningen till produkterna har utförts.

RUS Подсоединить к электросети блок питания только после подсоединения к приборам.

CN 仅在镇流器连接到产品的时候才将其连接至电源网络

1.154.592.00
IS04036/02

I Cablare alla rete elettrica l'alimentatore solo dopo aver effettuato il collegamento ai prodotti

GB Wire the ballast to the power supply network only once it has been connected to the products

F N'effectuer le câblage du ballast au réseau électrique qu'après avoir effectué le raccordement aux produits

D Schließen Sie das Vorschaltgerät erst nach der Verdrahtung an den Produkten am Stromnetz an.

E Cablear el alimentador a la red eléctrica sólo después de realizar la conexión de los productos.

NL Verbind het voorschakelapparaat alleen aan op het elektriciteitsnet nadat u alle producten heeft aangesloten.

DK Tilslut først strømforsyningsenheden til strømforsyningsnettet, efter at have foretaget tilslutningen til produkterne.

N Kable transformatoren til el-nettet bare etter at produktene er tilkoblet

S Anslut strömförsörjningsanordningen till elnätet först efter att anslutningen till produkterna har utförts.

RUS Подсоединить к электросети блок питания только после подсоединения к приборам.

CN 仅在镇流器连接到产品的时候才将其连接至电源网络

1.154.592.00
IS04036/02

I Cablare alla rete elettrica l'alimentatore solo dopo aver effettuato il collegamento ai prodotti

GB Wire the ballast to the power supply network only once it has been connected to the products

F N'effectuer le câblage du ballast au réseau électrique qu'après avoir effectué le raccordement aux produits

D Schließen Sie das Vorschaltgerät erst nach der Verdrahtung an den Produkten am Stromnetz an.

E Cablear el alimentador a la red eléctrica sólo después de realizar la conexión de los productos.

NL Verbind het voorschakelapparaat alleen aan op het elektriciteitsnet nadat u alle producten heeft aangesloten.

DK Tilslut først strømforsyningsenheden til strømforsyningsnettet, efter at have foretaget tilslutningen til produkterne.

N Kable transformatoren til el-nettet bare etter at produktene er tilkoblet

S Anslut strömförsörjningsanordningen till elnätet först efter att anslutningen till produkterna har utförts.

RUS Подсоединить к электросети блок питания только после подсоединения к приборам.

CN 仅在镇流器连接到产品的时候才将其连接至电源网络

IT PERIODO GIORNALIERO DI ACCENSIONE AMMESSO PER TEMPERATURE DI PRODOTTO >25°C
EN ALLOWED DAILY OPERATION PERIOD FOR PRODUCT TEMPERATURES >25°C
FR DURÉE QUOTIDIENNE D'ALLUMAGE ADMISSIBLE POUR DES TEMPÉRATURES DU PRODUIT >25°C
DE ERLAUBTE TÄGLICHE EINSCHALTDAUER FÜR PRODUKTTEMPERATUREN > 25°C
NL DAGELIJKSE ONTSTEKINGSPERIODE TOEGESTAAN VOOR EEN PRODUCTTEMPERATUUR >25°C
ES PERIODO DIARIO DE ENCENDIDO PERMITIDO PARA TEMPERATURAS DE PRODUCTO >25 °C
DA TILLADT TIDSRUM FOR DAGLIG TÆNDING FOR PRODUKTTEMPERATURER >25°C
NO TILLATT TENNINGSTID PR. DAG FOR PRODUKTTEMPERATURER >25°C
SV TILLÅTEN DAGLIG PERIOD SOM PRODUKTEN KAN VARA TÄND FÖR PRODUKTTEMPERATURER >25°C
RU ЕЖЕДНЕВНАЯ ДОПУСТИМАЯ ПРОДОЛЖИТЕЛЬНОСТЬ РАБОТЫ ДЛЯ ТЕМПЕРАТУРЫ ИЗДЕЛИЯ >25°C
ZH 产品温度高于25°C时允许的日常运行时长
AR فترة البدء اليومية المسموح بها لدرجات حرارة المنتج > 25 درجة مئوية

iGuzzini
1.154.627.03
IS09175/03

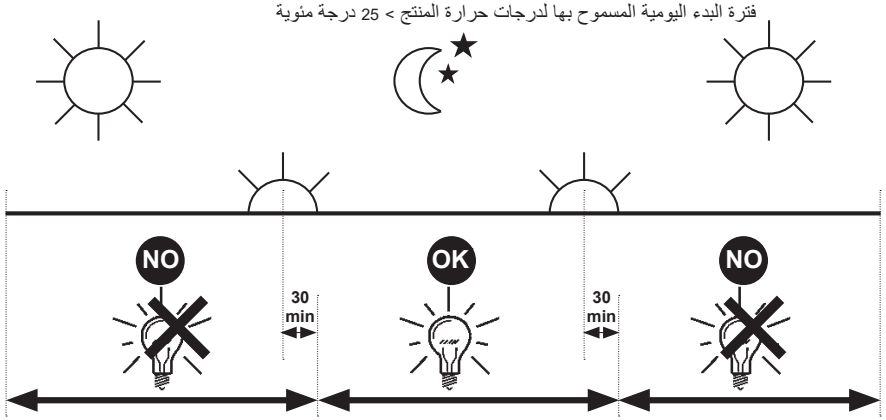

IT PERIODO GIORNALIERO DI ACCENSIONE AMMESSO PER TEMPERATURE DI PRODOTTO >25°C
EN ALLOWED DAILY OPERATION PERIOD FOR PRODUCT TEMPERATURES >25°C
FR DURÉE QUOTIDIENNE D'ALLUMAGE ADMISSIBLE POUR DES TEMPÉRATURES DU PRODUIT >25°C
DE ERLAUBTE TÄGLICHE EINSCHALTDAUER FÜR PRODUKTTEMPERATUREN > 25°C
NL DAGELIJKSE ONTSTEKINGSPERIODE TOEGESTAAN VOOR EEN PRODUCTTEMPERATUUR >25°C
ES PERIODO DIARIO DE ENCENDIDO PERMITIDO PARA TEMPERATURAS DE PRODUCTO >25 °C
DA TILLADT TIDSRUM FOR DAGLIG TÆNDING FOR PRODUKTTEMPERATURER >25°C
NO TILLATT TENNINGSTID PR. DAG FOR PRODUKTTEMPERATURER >25°C
SV TILLÅTEN DAGLIG PERIOD SOM PRODUKTEN KAN VARA TÄND FÖR PRODUKTTEMPERATURER >25°C
RU ЕЖЕДНЕВНАЯ ДОПУСТИМАЯ ПРОДОЛЖИТЕЛЬНОСТЬ РАБОТЫ ДЛЯ ТЕМПЕРАТУРЫ ИЗДЕЛИЯ >25°C
ZH 产品温度高于25°C时允许的日常运行时长
AR فترة البدء اليومية المسموح بها لدرجات حرارة المنتج > 25 درجة مئوية

iGuzzini
1.154.627.03
IS09175/03

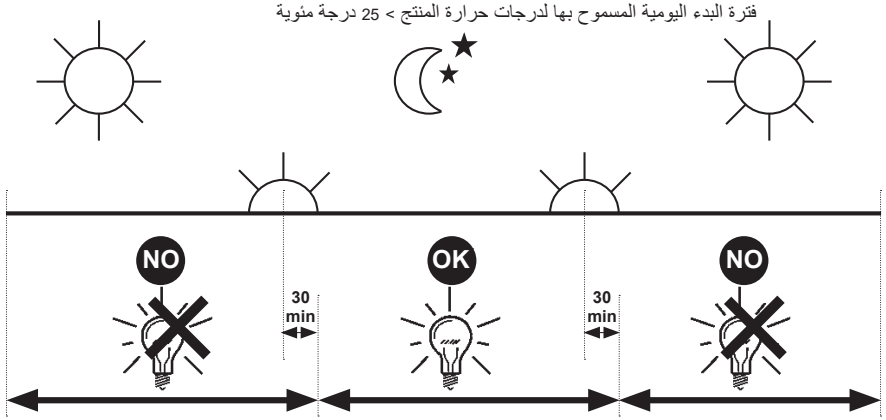

IT PERIODO GIORNALIERO DI ACCENSIONE AMMESSO PER TEMPERATURE DI PRODOTTO >25°C
EN ALLOWED DAILY OPERATION PERIOD FOR PRODUCT TEMPERATURES >25°C
FR DURÉE QUOTIDIENNE D'ALLUMAGE ADMISSIBLE POUR DES TEMPÉRATURES DU PRODUIT >25°C
DE ERLAUBTE TÄGLICHE EINSCHALTDAUER FÜR PRODUKTTEMPERATUREN > 25°C
NL DAGELIJKSE ONTSTEKINGSPERIODE TOEGESTAAN VOOR EEN PRODUCTTEMPERATUUR >25°C
ES PERIODO DIARIO DE ENCENDIDO PERMITIDO PARA TEMPERATURAS DE PRODUCTO >25 °C
DA TILLADT TIDSRUM FOR DAGLIG TÆNDING FOR PRODUKTTEMPERATURER >25°C
NO TILLATT TENNINGSTID PR. DAG FOR PRODUKTTEMPERATURER >25°C
SV TILLÅTEN DAGLIG PERIOD SOM PRODUKTEN KAN VARA TÄND FÖR PRODUKTTEMPERATURER >25°C
RU ЕЖЕДНЕВНАЯ ДОПУСТИМАЯ ПРОДОЛЖИТЕЛЬНОСТЬ РАБОТЫ ДЛЯ ТЕМПЕРАТУРЫ ИЗДЕЛИЯ >25°C
ZH 产品温度高于25°C时允许的日常运行时长
AR فترة البدء اليومية المسموح بها لدرجات حرارة المنتج > 25 درجة مئوية

iGuzzini
1.154.627.03
IS09175/03

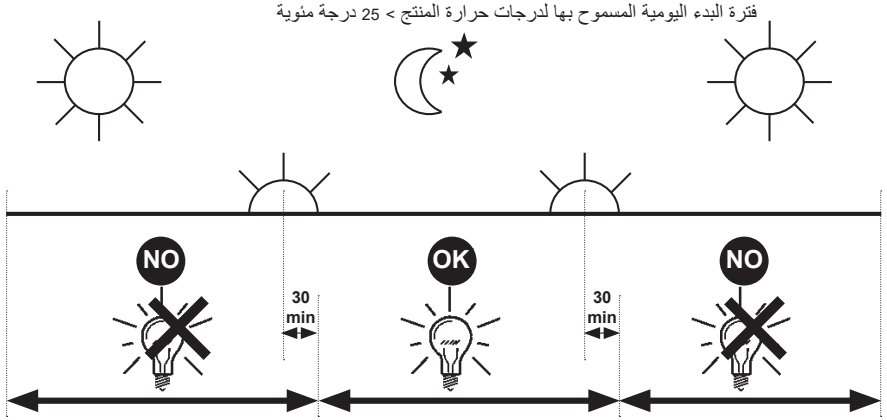

IT PERIODO GIORNALIERO DI ACCENSIONE AMMESSO PER TEMPERATURE DI PRODOTTO >25°C
EN ALLOWED DAILY OPERATION PERIOD FOR PRODUCT TEMPERATURES >25°C
FR DURÉE QUOTIDIENNE D'ALLUMAGE ADMISSIBLE POUR DES TEMPÉRATURES DU PRODUIT >25°C
DE ERLAUBTE TÄGLICHE EINSCHALTDAUER FÜR PRODUKTTEMPERATUREN > 25°C
NL DAGELIJKSE ONTSTEKINGSPERIODE TOEGESTAAN VOOR EEN PRODUCTTEMPERATUUR >25°C
ES PERIODO DIARIO DE ENCENDIDO PERMITIDO PARA TEMPERATURAS DE PRODUCTO >25 °C
DA TILLADT TIDSRUM FOR DAGLIG TÆNDING FOR PRODUKTTEMPERATURER >25°C
NO TILLATT TENNINGSTID PR. DAG FOR PRODUKTTEMPERATURER >25°C
SV TILLÅTEN DAGLIG PERIOD SOM PRODUKTEN KAN VARA TÄND FÖR PRODUKTTEMPERATURER >25°C
RU ЕЖЕДНЕВНАЯ ДОПУСТИМАЯ ПРОДОЛЖИТЕЛЬНОСТЬ РАБОТЫ ДЛЯ ТЕМПЕРАТУРЫ ИЗДЕЛИЯ >25°C
ZH 产品温度高于25°C时允许的日常运行时长
AR فترة البدء اليومية المسموح بها لدرجات حرارة المنتج > 25 درجة مئوية

iGuzzini
1.154.627.03
IS09175/03

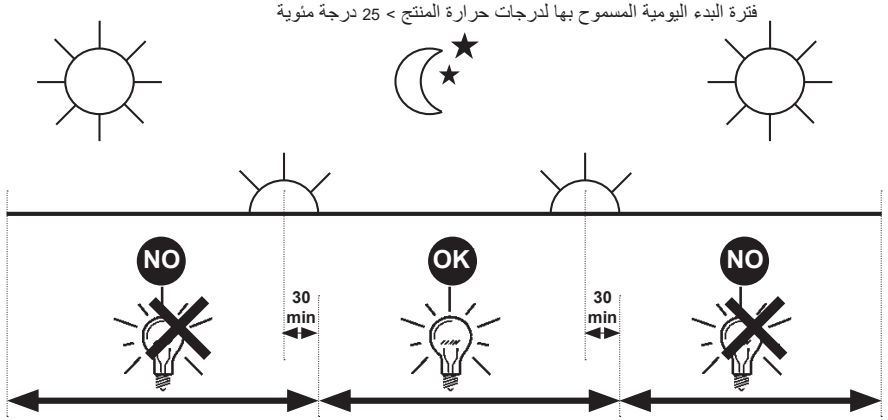

2.509.219.00
IS05943/00

عر أوصل المحوّل بالشبكة الكهربائية فقط بعد توصيل المنتجات.

I Cablare alla rete elettrica il trasformatore solo dopo aver effettuato il collegamento ai prodotti

GB Wire the transformer to the electrical mains only after the connection to the products has been carried out

E Cablear el transformador a la red eléctrica sólo después de conectar los productos

2.509.219.00
IS05943/00

عر أوصل المحوّل بالشبكة الكهربائية فقط بعد توصيل المنتجات.

I Cablare alla rete elettrica il trasformatore solo dopo aver effettuato il collegamento ai prodotti

GB Wire the transformer to the electrical mains only after the connection to the products has been carried out

E Cablear el transformador a la red eléctrica sólo después de conectar los productos

2.509.219.00
IS05943/00

عر أوصل المحوّل بالشبكة الكهربائية فقط بعد توصيل المنتجات.

I Cablare alla rete elettrica il trasformatore solo dopo aver effettuato il collegamento ai prodotti

GB Wire the transformer to the electrical mains only after the connection to the products has been carried out

E Cablear el transformador a la red eléctrica sólo después de conectar los productos

2.509.219.00
IS05943/00

عر أوصل المحوّل بالشبكة الكهربائية فقط بعد توصيل المنتجات.

I Cablare alla rete elettrica il trasformatore solo dopo aver effettuato il collegamento ai prodotti

GB Wire the transformer to the electrical mains only after the connection to the products has been carried out

E Cablear el transformador a la red eléctrica sólo después de conectar los productos

2.509.219.00
IS05943/00

عر أوصل المحوّل بالشبكة الكهربائية فقط بعد توصيل المنتجات.

I Cablare alla rete elettrica il trasformatore solo dopo aver effettuato il collegamento ai prodotti

GB Wire the transformer to the electrical mains only after the connection to the products has been carried out

E Cablear el transformador a la red eléctrica sólo después de conectar los productos

2.509.219.00
IS05943/00

عر أوصل المحوّل بالشبكة الكهربائية فقط بعد توصيل المنتجات.

I Cablare alla rete elettrica il trasformatore solo dopo aver effettuato il collegamento ai prodotti

GB Wire the transformer to the electrical mains only after the connection to the products has been carried out

E Cablear el transformador a la red eléctrica sólo después de conectar los productos

2.509.219.00
IS05943/00

عر أوصل المحوّل بالشبكة الكهربائية فقط بعد توصيل المنتجات.

I Cablare alla rete elettrica il trasformatore solo dopo aver effettuato il collegamento ai prodotti

GB Wire the transformer to the electrical mains only after the connection to the products has been carried out

E Cablear el transformador a la red eléctrica sólo después de conectar los productos

2.509.219.00
IS05943/00

عر أوصل المحوّل بالشبكة الكهربائية فقط بعد توصيل المنتجات.

I Cablare alla rete elettrica il trasformatore solo dopo aver effettuato il collegamento ai prodotti

GB Wire the transformer to the electrical mains only after the connection to the products has been carried out

E Cablear el transformador a la red eléctrica sólo después de conectar los productos

2.509.219.00
IS05943/00

عر أوصل المحوّل بالشبكة الكهربائية فقط بعد توصيل المنتجات.

I Cablare alla rete elettrica il trasformatore solo dopo aver effettuato il collegamento ai prodotti

GB Wire the transformer to the electrical mains only after the connection to the products has been carried out

E Cablear el transformador a la red eléctrica sólo después de conectar los productos

2.509.219.00
IS05943/00

عر أوصل المحوّل بالشبكة الكهربائية فقط بعد توصيل المنتجات.

I Cablare alla rete elettrica il trasformatore solo dopo aver effettuato il collegamento ai prodotti

GB Wire the transformer to the electrical mains only after the connection to the products has been carried out

E Cablear el transformador a la red eléctrica sólo después de conectar los productos

2.509.219.00
IS05943/00

عر أوصل المحوّل بالشبكة الكهربائية فقط بعد توصيل المنتجات.

I Cablare alla rete elettrica il trasformatore solo dopo aver effettuato il collegamento ai prodotti

GB Wire the transformer to the electrical mains only after the connection to the products has been carried out

E Cablear el transformador a la red eléctrica sólo después de conectar los productos

2.509.219.00
IS05943/00

عر أوصل المحوّل بالشبكة الكهربائية فقط بعد توصيل المنتجات.

I Cablare alla rete elettrica il trasformatore solo dopo aver effettuato il collegamento ai prodotti

GB Wire the transformer to the electrical mains only after the connection to the products has been carried out

E Cablear el transformador a la red eléctrica sólo después de conectar los productos