Palco

Design Artec Studio | **iGuzzini**

Dernière mise à jour des informations: Octobre 2024

Configuration du produit: QG60
QG60: Projecteur corps moyen - neutral white - ballast électronique et gradateur - optique flood

Référence produit
QG60: Projecteur corps moyen - neutral white - ballast électronique et gradateur - optique flood

Description technique
Projecteur orientable avec adaptateur pour installation sur rail électrique pour source LED haut rendement avec émission monochromatique tonalité blanc neutre (4000K). Transformateur gradateur électronique incorporé. Fabriqué en aluminium moulé sous pression et en matière thermoplastique, cet appareil permet une rotation de 360° sur l'axe vertical et une inclinaison de 90° par rapport au plan horizontal ; la visée peut être verrouillée mécaniquement, dans les deux mouvements, au moyen d'un même outil, en serrant deux vis, une sur la partie latérale de la tige et la seconde sur l'adaptateur rail. Dissipation passive de la chaleur. Projecteur en mesure de contenir jusqu'à deux accessoires plats simultanément. Possibilité d'appliquer un composant externe supplémentaire au choix comme volets directionnels et écran anti-éblouissement. Tous les accessoires externes sont orientables sur 360° par rapport à l'axe longitudinal du projecteur.

Installation
Sur rail électrique

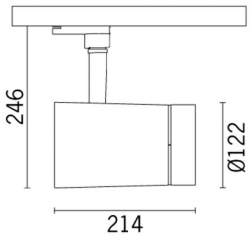

Coloris
Blanc (01) | Noir (04)

Poids (Kg)
2.1

Montage
fixé à un rail 3 allumages

Câblage
Toute l'électronique est contenue à l'intérieur de l'appareil

Conforme à la norme EN60598-1 et à la règlementation en vigueur (o 'à la règlementation relative')

IP20

Données techniques

Im du système:	3081
W du système:	40.2
Im source:	3950
W source:	36
Efficacité lumineuse (lm/W, valeurs du système):	76.6
Im en mode secours:	-
Flux total émis à un angle de 90° ou plus [Lm]:	0
Light Output Ratio (L.O.R.) [%]:	78
Angle d'ouverture [°]:	30°
IRC (minimum):	97
Température de couleur [K]:	4000

MacAdam Step:	2
Durée de vie LED 1:	> 50,000h - L90 - B10 (Ta 25°C)
Code Lampe:	LED
Nombre de lampes par groupe optique:	1
Code ZVEI:	LED
Nombre de groupes optiques:	1
Facteur de puissance:	Voir Notice de montage
Courant d'appel:	22 A / 260 µs
Nombre maximal d'appareils par disjoncteur:	B10A: 15 appareils B16A: 24 appareils C10A: 24 appareils C16A: 40 appareils
Protection de surtension:	2kV Mode commun e 1kV Mode différenciel
Control:	Completo di dimmer

Polaire

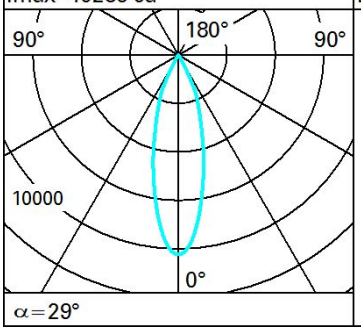

Lux

h	d	Em	Emax
2	1	1933	2571
4	2.1	483	643
6	3.1	215	286
8	4.1	121	161

Isolux

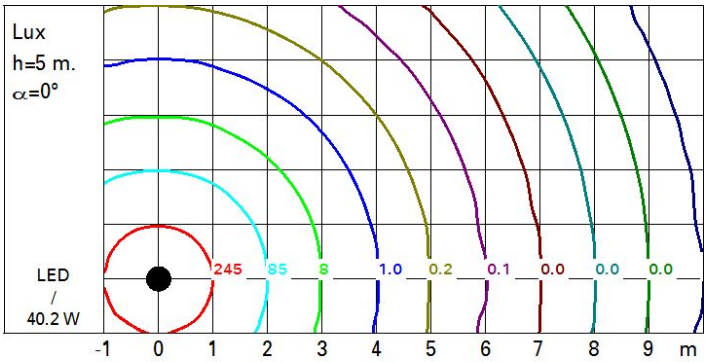

Diagramme UGR

Corrected UGR values (at 3950 lm bare lamp luminous flux)

Riflect.:											
ceil/cav		0.70	0.70	0.50	0.50	0.30	0.70	0.70	0.50	0.50	0.30
walls		0.50	0.30	0.50	0.30	0.30	0.50	0.30	0.50	0.30	0.30
work pl.		0.20	0.20	0.20	0.20	0.20	0.20	0.20	0.20	0.20	0.20
Room dim		viewed crosswise					viewed endwise				
x	y										
2H	2H	6.7	7.2	6.9	7.4	7.7	6.7	7.2	6.9	7.4	7.7
	3H	6.6	7.1	6.9	7.3	7.6	6.6	7.0	6.9	7.3	7.6
	4H	6.5	7.0	6.8	7.2	7.5	6.5	7.0	6.8	7.2	7.5
	6H	6.4	6.8	6.8	7.2	7.5	6.4	6.8	6.8	7.2	7.5
	8H	6.4	6.8	6.7	7.1	7.5	6.4	6.8	6.7	7.1	7.4
	12H	6.3	6.7	6.7	7.1	7.4	6.3	6.7	6.7	7.1	7.4
4H	2H	6.5	7.0	6.8	7.2	7.5	6.5	7.0	6.8	7.2	7.5
	3H	6.4	6.8	6.7	7.1	7.5	6.4	6.8	6.7	7.1	7.5
	4H	6.3	6.6	6.7	7.0	7.4	6.3	6.6	6.7	7.0	7.4
	6H	6.2	6.5	6.6	6.9	7.3	6.2	6.5	6.6	6.9	7.3
	8H	6.2	6.4	6.6	6.8	7.3	6.2	6.4	6.6	6.9	7.3
	12H	6.1	6.4	6.6	6.8	7.2	6.1	6.4	6.6	6.8	7.2
8H	4H	6.2	6.4	6.6	6.9	7.3	6.2	6.4	6.6	6.8	7.3
	6H	6.1	6.3	6.5	6.7	7.2	6.1	6.3	6.5	6.7	7.2
	8H	6.0	6.2	6.5	6.7	7.2	6.0	6.2	6.5	6.7	7.2
	12H	6.0	6.1	6.5	6.6	7.1	6.0	6.1	6.5	6.6	7.1
12H	4H	6.1	6.4	6.6	6.8	7.2	6.1	6.4	6.6	6.8	7.2
	6H	6.0	6.2	6.5	6.7	7.2	6.0	6.2	6.5	6.7	7.2
	8H	6.0	6.1	6.5	6.6	7.1	6.0	6.1	6.5	6.6	7.1

Variations with the observer position at spacing:

S =	1.0H	5.8 / -9.5	5.8 / -9.5
	1.5H	8.6 / -11.8	8.6 / -11.8
	2.0H	10.6 / -13.0	10.6 / -13.0