Palco Pro

Design Artec Studio | **iGuzzini**

Ultimo aggiornamento delle informazioni: Gennaio 2025

Configurazione di prodotto: RQ96.01
RQ96.01: Corpo da Ø102mm - elettronico dimmerabile - ottica Super Spot - Warm White - 13.8W 571.2lm - 3000K - CRI 90 - Bianco

Codice prodotto
RQ96.01: Corpo da Ø102mm - elettronico dimmerabile - ottica Super Spot - Warm White - 13.8W 571.2lm - 3000K - CRI 90 - Bianco

Descrizione tecnica
Proiettore orientabile con adattatore per installazione su binario o basetta tensione di rete. Sorgente LED ad alta resa cromatica con tonalità Warm White (3000K) e sistema ottico OptiBeam Lens, ottica Super Spot. Alimentatore elettronico dimmerabile integrato nel prodotto con dimmer manuale Tool Free. Corpo illuminante realizzato in pressofusione di alluminio e materiale termoplastico, permette una rotazione di 360° attorno all'asse verticale e un'inclinazione di 90° rispetto al piano orizzontale, è dotato di blocchi meccanici del puntamento. Dissipazione del calore passiva. Proiettore con sistema "Push&Go" atto a contenere fino a tre accessori piani contemporaneamente. È possibile inoltre utilizzare lo stesso sistema per l'applicazione di un ulteriore componente esterno a scelta tra alette direzionali e schermo antiabbagliamento. Tutti gli accessori interni ed esterni sono ruotabili di 360° rispetto all'asse longitudinale del proiettore.

Installazione
Installazione a binario o basetta a tensione di rete.

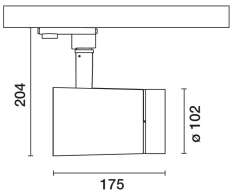

Colore	Peso (Kg)
Bianco (01)	1.33

Montaggio
a parete|a soffitto

Cablaggio
Componentistica elettronica integrata nel prodotto

Soddisfa EN60598-1 e relative note

IP20 IP40 Vano ottico

Dati tecnici

lm di sistema:	571
W di sistema:	13.8
lm di sorgente:	1020
W di sorgente:	11
Efficienza luminosa (lm/W, dati di sistema):	41.4
lm in modalità emergenza:	-
Flusso totale emesso a 90° o superiore [Lm]:	0
Light Output Ratio (L.O.R.) [%]:	56
Angolo di apertura [°]:	7.7°
CRI (minimo):	90
Temperatura colore [K]:	3000
MacAdam Step:	2

Life Time LED 1:	> 50,000h - L90 - B10 (Ta 25°C)
Codice lampada:	LED
Numero di lampade per vano ottico:	1
Codice ZVEI:	LED
Numero di vani ottici:	1
Power factor:	Vedi istruzioni di installazione
Corrente di spunto (in-rush):	5 A / 50 µs
Massimo numero di apparecchi collegabili a ogni interruttore automatico:	B10A: 31 apparecchi B16A: 50 apparecchi C10A: 52 apparecchi C16A: 85 apparecchi
% minima di dimmerazione:	1
Protezione alle sovratensioni:	4kV Modo comune e 2kV Modo differenziale
Control:	Completo di dimmer

Polare

Imax=23503 cd

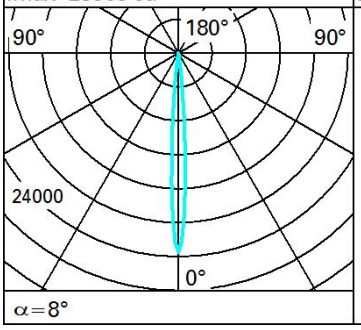

Lux

h	d	Em	Emax
2	0.3	4417	5876
4	0.5	1104	1469
6	0.8	491	653
8	1.1	276	367

Coefficienti di utilizzazione

R	77	75	73	71	55	53	33	00	DRR
K0.8	50	48	46	44	47	46	45	43	78
1.0	53	50	48	47	50	48	48	46	82
1.5	55	53	52	51	53	52	51	49	88
2.0	57	56	55	54	55	54	53	52	93
2.5	58	57	56	56	56	56	55	53	95
3.0	59	58	57	57	57	57	56	55	97
4.0	59	59	59	58	58	58	57	55	99
5.0	60	59	59	59	59	58	57	56	100
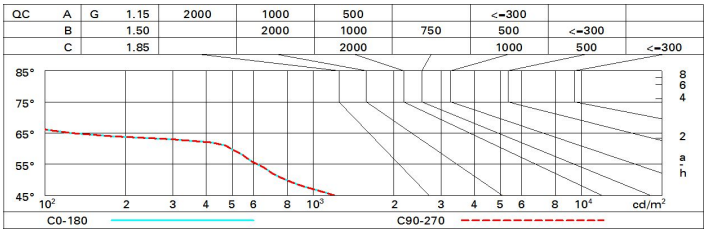
Curva limite di luminanza