Palco Encastré / en saillie

Design Artec Studio | **iGuzzini**

Dernière mise à jour des informations: Février 2025

Configuration du produit: QC50
QC50: Palco simple Ø51 de surface - spot - driver distant

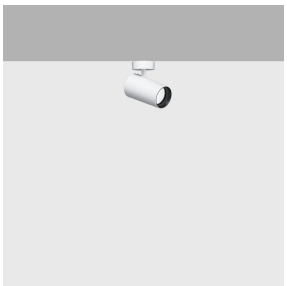

Référence produit
QC50: Palco simple Ø51 de surface - spot - driver distant

Description technique
Projecteur orientable miniaturisé pour installation en surface. Corps du projecteur avec système de dissipation en aluminium moulé sous pression - groupe de rotation en fonte de zamak - plaquette de fixation à poser en acier profilé - patère de revêtement en surface en matière thermoplastique avec mécanisme de blocage en acier inoxydable. Grâce à ses articulations, le projecteur tourne à 360° et s'incline de 90°. Le groupe optique en position reculée garantit un confort visuel élevé avec lentille à haute définition en matière thermoplastique. Transformateur non compris, à commander séparément.

Installation
Fixation de la plaquette à la surface de pose - assemblage du groupe projecteur par mécanisme de blocage sur la patère de revêtement.

Coloris
Blanc (01) | Noir (04)

Poids (Kg)
0.29

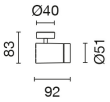

Montage
applique murale|en saillie au plafond

Câblage
Câbles en sortie pour branchements à la ligne d'alimentation.

Remarque
Accessoires techniques et anti-éblouissement disponibles.

Conforme à la norme EN60598-1 et à la règlementation en vigueur (o 'à la règlementation relative')

IP20

Données techniques

Im du système:	897	IRC (minimum):	90
W du système:	15	Température de couleur [K]:	2700
Im source:	1380	MacAdam Step:	2
W source:	15	Durée de vie LED 1:	> 50,000h - L90 - B10 (Ta 25°C)
Efficacité lumineuse (lm/W, valeurs du système):	59.8	Code Lampe:	LED
Im en mode secours:	-	Nombre de lampes par groupe optique:	1
Flux total émis à un angle de 90° ou plus [Lm]:	0	Code ZVEI:	LED
Light Output Ratio (L.O.R.) [%]:	65	Nombre de groupes optiques:	1
Angle d'ouverture [°]:	14°	LED Courant [mA]:	400

Polaire

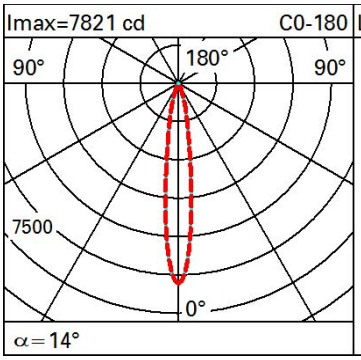

Lux

h	d1	d2	Em	Emax
2	0.5	0.5	1550	1955
4	1	1	387	489
6	1.5	1.5	172	217
8	2	2	97	122