2.516.517.07 IS00606/07

iGuzzini

art.1179
(OLD VERSION)

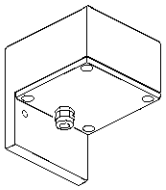

ATTENZIONE:
LA SICUREZZA DELL'APPARECCHIO E' GARANTITA SOLO CON L'USO APPROPRIATO DELLE SEGUENTI ISTRUZIONI; PERTANTO E' NECESSARIO CONSERVARLE.

WARNING:
THE SAFETY OF THIS FIXTURE IS GUARANTEED ONLY IF YOU COMPLY WITH THESE INSTRUCTIONS; REMEMBER TO CONSERVE IN A SAFE PLACE.

ATTENTION:
LA SECUTIE DE L'APPAREIL N'EST GARANTIE QU'EN CAS D'UTILISATION CORRECTE DES INSTRUCTIONS SUIVANTES; IL FAUT PAR CONSEQUENT LES CONSERVER.

ACHTUNG:
DIE SICHERHEIT DES GERÄTES WIRD NUR DURCH SACHGEMÄSSE BEFOLGUNG NACHSTEHENDER ANWEISUNGEN GEWÄHRLEISTET; IHRE AUFBEWAHRUNG IST DESHALB SEHR WICHTIG.

ATTENTIE:
DE VEILIGHEID VAN DE APPARATUUR IS SLECHTS DAN GEGARANDEERD ALS MEN DE VOLGENDE INSTRUKTIES STRIKT OPVOLGT: DAAROM MOET MEN ZE OOK BEWAREN.

ATENCION:
LA SEGURIDAD DEL APARATO SE GARANTIZA SOLO CUMPLIENDO CUIDADOSAMENTE LAS SIGUIENTES INSTRUCCIONES; POR ELLO, ES NECESARIO CONSERVARLAS.

BEMÆRK:
SIKKERHEDEN VED BRUG AF ARMATURET KAN KUN GARANTERES, HVIS DISSE ANVISNINGER FØLGES; SØRG DERFOR FOR AT GEMME DEM.

ADVARSEL:
SIKKERHETEN TIL DETTE APPARATET GARANTERES KUN HVIS DU OVERHOLDER DISSE INSTRUKSJONENE; HUSK Å OPPBEVARE DEM PÅ ET TRYGT STED.

OBSERVERA!
UTRUSTNINGENS SÄKERHET KAN ENDAST GARANTERAS OM DESSA ANVISNINGAR RESPEKTERAS I DETALJ. SPARA DÄRFÖR DESSA ANVISNINGAR FÖR FRAMTIDA KONSULTATION.

ВНИМАНИЕ:
МЫ ГАРАНТИРУЕМ БЕЗОПАСНУЮ ЭКСПЛУАТАЦИЮ ИЗДЕЛИЯ ТОЛЬКО ПРИ СОБЛЮДЕНИИ СЛЕДУЮЩИХ ИНСТРУКЦИЙ; С ЭТОЙ ЦЕЛЬЮ НЕОБХОДИМО СОХРАНИТЬ ДАННУЮ БРОШЮРУ.

警告：
为确保该装置安全，请遵守操作指示；并于安全场所放置。

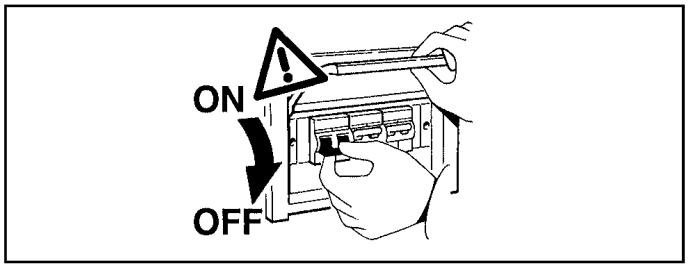

PER IL FISSAGGIO ALLA PARETE USARE TASSELLI AD ESPANSIONE CON VITI M8; IL TIPO DI TASSELLO DA USARE (NYLON, ACCIAIO, A REAZIONE CHIMICA ....) E' DA SCEGLIERE IN FUNZIONE DELLE CARATTERISTICHE DEL MATERIALE DI SUPPORTO (MURATURA, CALCESTRUZZO,METALLO ....) SU CUI VIENE APPLICATO IL PRODOTTO.

FOR ATTACHMENT TO WALL, USE EXPANSION PLUGS WITH M8 SCREW; CHOOSE THE TYPE OF PLUG (NYLON, STEEL, CHEMICAL REACTION ....) ACCORDING TO THE CHARACTERISTICS OF THE SURFACE (MASONRY, CONCRETE, METAL ....) TO WHICH IT IS APPLIED.

POUR LA FIXATION AU MUR, UTILISEZ DES CHEVILLES A EXPANSION ET DES VIS M8, LE TYPE DE CHEVILLE DEVANT ÊTRE UTILISE (NYLON, ACIER, A REACTION CHIMIQUE ....) DOIT ÊTRE CHOISI EN FONCTION DES CARACTERISTIQUES DU MATERIAU DE SUPPORT (MAçONNERIE, BETON, METAL ....) DU PRODUIT.

FÜR DIE WANDBEFESTIGUNG SPREIZDÜBEL MIT SCHRAUBE M8 VERWENDEN; DER ZU VERWENDENDE DÜBELTYP (AUS NYLON, STAHL, MIT CHEMISCHER REAKTION ....) HÄNGT VON DEN EIGENSCHAFTEN DES BEFESTIGUNGSMATERIALS (MAUERWERK, BETON, METALL ....) AN DEM DAS PRODUKT MONTIERT WIRD, AB.

VOOR HET BEVESTIGEN AAN DE MUUR GEBRUIKT MEN EXPANSIEPLUGGEN MET SCHROEVEN M8; HET TE GEBRUIKEN TYPE PLUG (NYLON, STAAL, CHEMISH REAGEREND ....) HANGT AF VAN DE KENMERKEN VAN HET MATERIAAL WAAROP HET PRODUKT WORDT AANGEBRACHT (METSELWERK,BETON, METAL ....).

PARA LA FIJACION A PARED UTILIZAR TARUGOS DE EXPANSION CON TORNILLOS M8; EL TIPO DE TARUGO QUE DEBE USARSE (NYLON,ACERO, DE REACCION QUIMICA ....) DEBERA ELEGIRSE EN FUNCION DE LAS CARACTERISTICAS DEL MATERIAL DE SOPORTE (MAMPOSTERIA, HORMIGON, METAL ....) EN EL CUAL DEBE APLICARSE EL PRODUCTO.

VED VÆGMONTERING SKAL MAN ANVENDE RAWLPLUGS MED M8 SKRUER. DE RAWLPLUGS, DER KAN ANVENDES (NYLON, STÅL, MED KEMISK REAKTION ....) SKAL VÆLGES UD FRA MONTERINGSFLADERNES EGENSKABER (MURVÆRK, BETON, METAL ....) HVOR PRODUKTET SKAL MONTERES.

FOR FESTE TIL VEGG, BRUK EKSPANSJONSPLUGGER MED M8-SKRUE. VELG TYPE PLUGG (NYLON, STÅL, KJEMISK REAKSJON...) ETTER EGENSKAPENE PÅ OVERFLATEN (MUR, BETONG, METALL...) SOM DE ER PÅFØ RT.

FÖR FASTSÄTTNINGEN PÅ VÄGG SKA EXPANSIONSPLUGGAR MED SKRUV M8 ANVÄNDAS. TYPEN AV PLUGG (NYLON, STÅL, KEMISK REAKTION O.S.V.) SKA VÄLJAS BEROENDE PÅ DET BÄRANDE MATERIALETS EGENSKAPER (MURVERK, BETONG, METALL O.S.V.) DÄR PRODUKTEN APPLICERAS.

ДЛЯ НАСТЕННОГО МОНТАЖА ИСПОЛЬЗУЙТЕ РАСШИРИТЕЛЬНЫЕ ВКЛАДЫШИ С ШУРУПАМИ M8; ТИП ИСПОЛЬЗУЕМОГО ВКЛАДЫША (НЕЙЛОН, СТАЛЬ, С ХИМИЧЕСКОЙ РЕАКЦИЕЙ....)ВЫБИРАЕТСЯ ПО ХАРАКТЕРИСТИКАМ МАТЕРИАЛА ОСНОВАНИЯ (КЛАДКА, БЕТОН, МЕТАЛЛ...), К КОТОРОМУ КРЕПИТСЯ К КОТОРОМУ КРЕПИТСЯ ПРИБОР

对于壁式安装，需使用M8膨胀螺栓；依安装面特性（石材、混凝土、金属…）选择对应的膨胀塞（尼龙、钢质、化学处理…）。

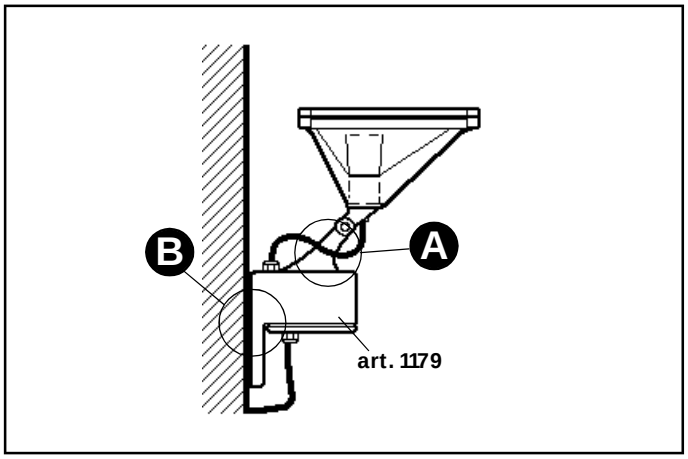

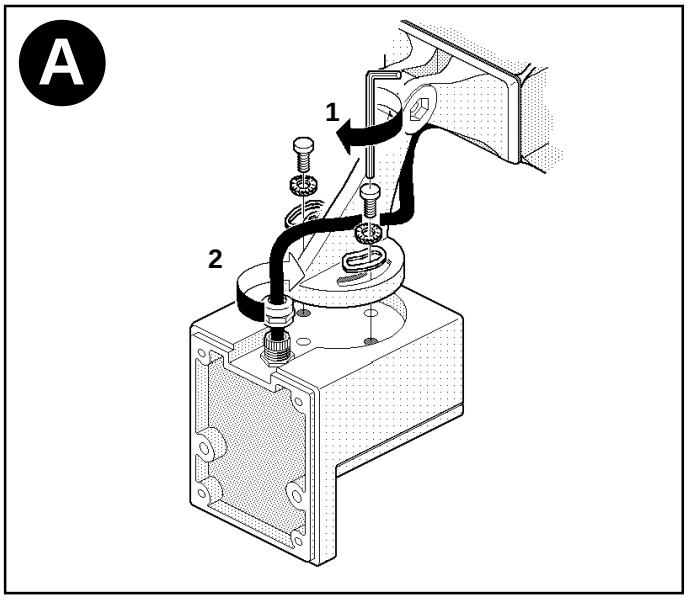

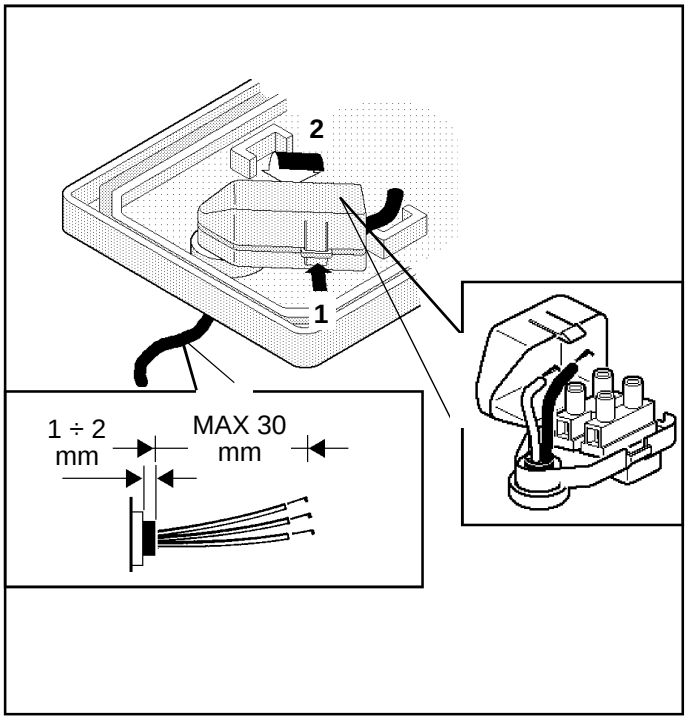

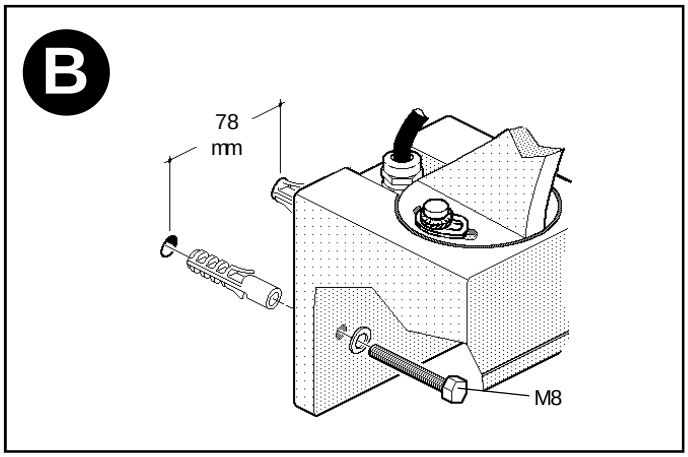

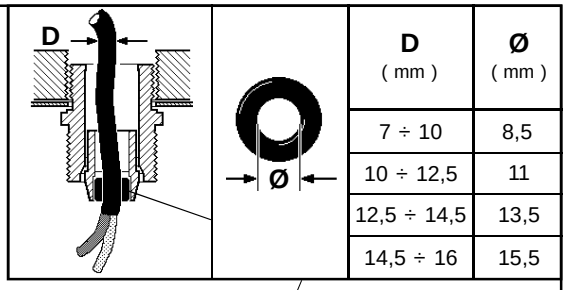

D (mm)	Ø (mm)
7 ÷ 10	8,5
10 ÷ 12,5	11
12,5 ÷ 14,5	13,5
14,5 ÷ 16	15,5

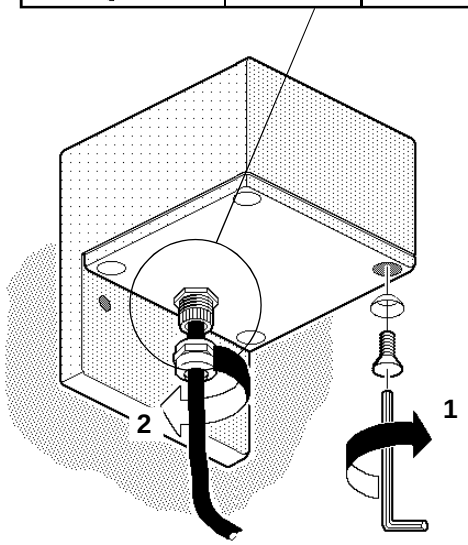

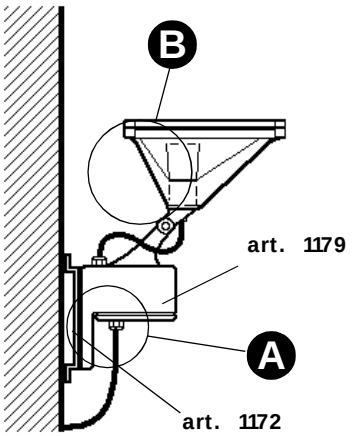

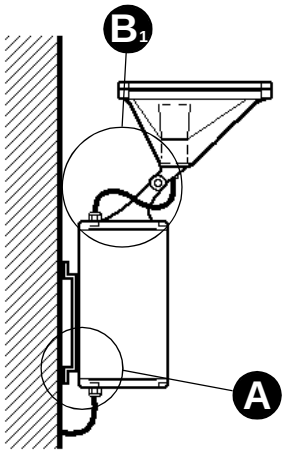

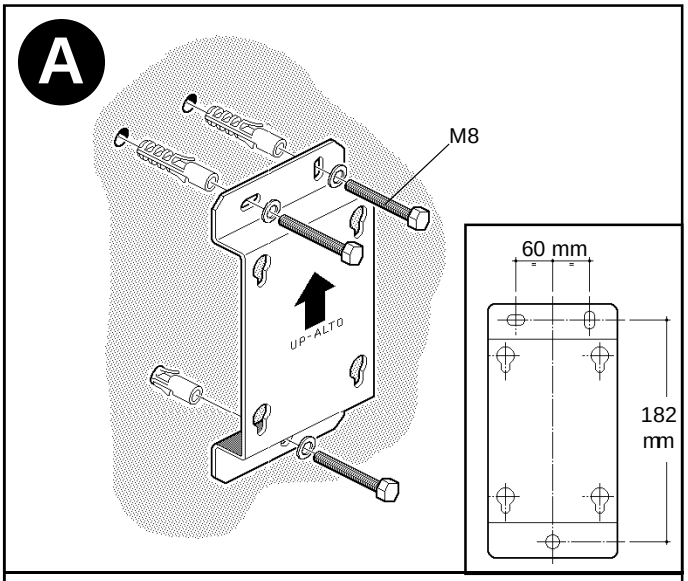

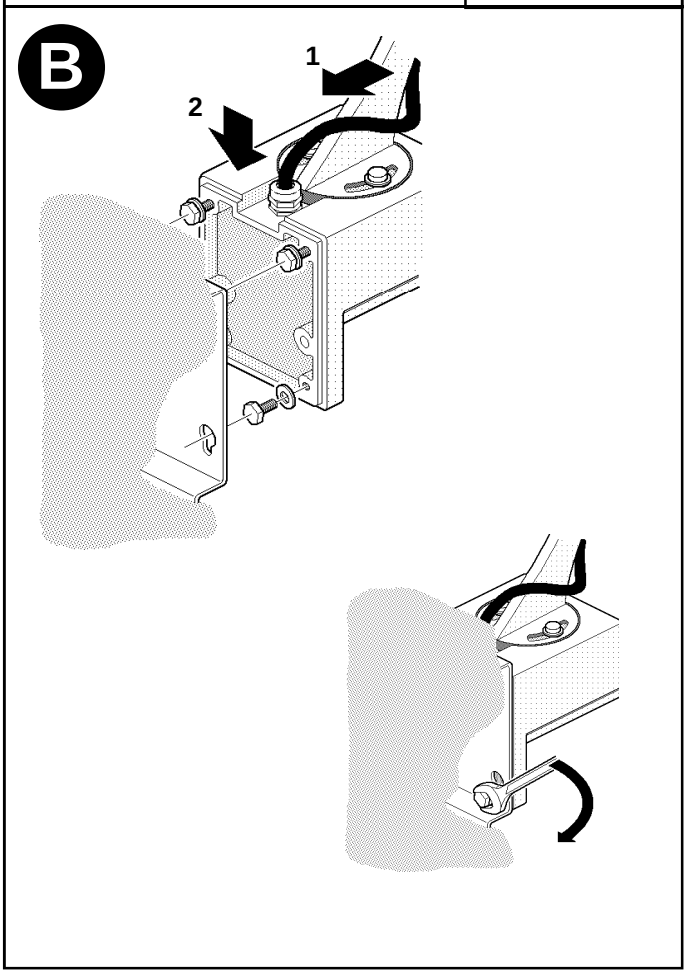

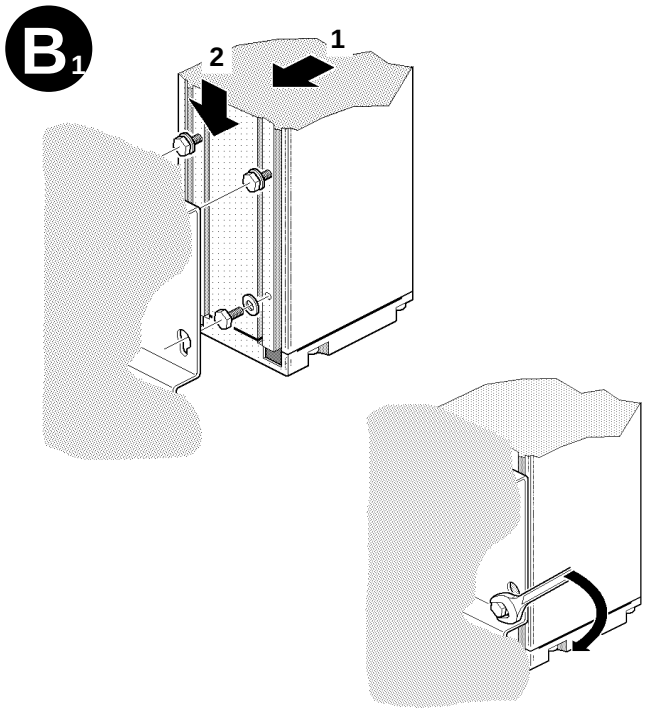

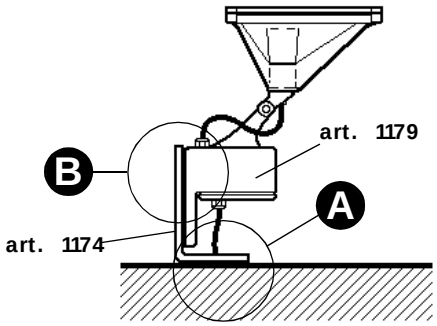

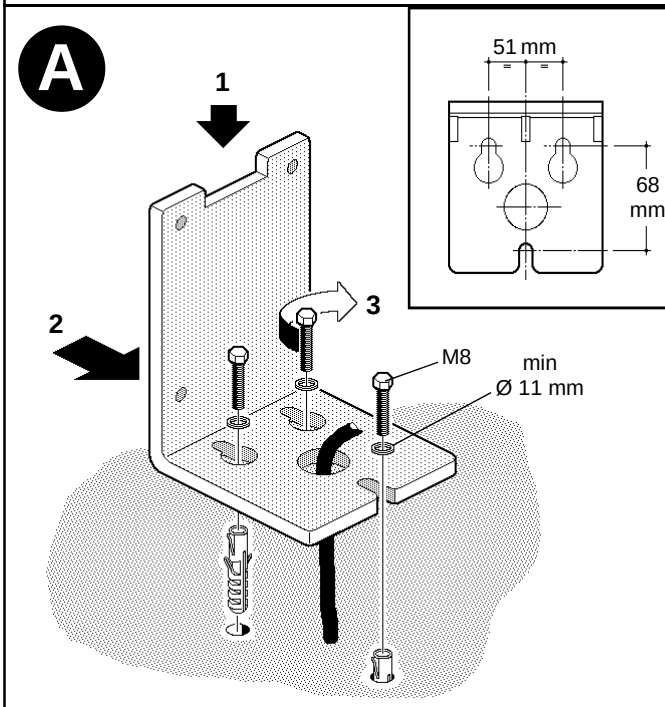

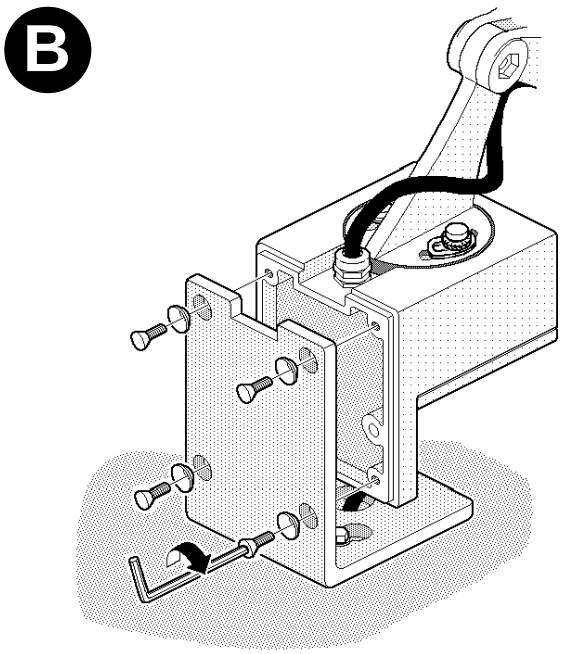

I **N.B.**: Eseguire il cablaggio elettrico prima della fase **"B"**.
GB **N.B.:** Carry out electric wiring before step **"B"**.
F **N.B.:** Procédez à l'électrification avant la phase **"B"**.
D **N.B.:** Die elektrische Verkabelung vor der Phase **"B"** vornehmen.
NL **N.B.:** Sreg de elektrische kabels aan vòòr fase **"B"**.
E **NOTA:** Efectuar el cablaje eléctrico antes de la fase **"B"**.
DK **N.B.:** Den elektriske ledningsføring skal udføres inden punkt **"B"**.
N **N.B.:** Utføre elektrisk kabling før fasen **"B".**
S **OBS!** Utför kabeldragningen före fasen **"B".**
RUS **ПРИМЕЧАНИЕ:** Выполните монтаж электропроводки перед фазой «B».
CN 注意： 在步骤“B”之前进行电力布线

Headquarters iGuzzini illuminazione spa
via Mariano Guzzini, 37 - 62019 Recanati Italy

iGuzzini

1.154.611.00 IS00767/01

I Ripristinare la protezione contro la corrosione utilizzando lo zinco spray.
GB Restore protection against corrosion by spraying zinc.
F Rétablir la protection contre la corrosion à l'aide de zinc en bombe.
D Den Korrosionsschutz mit Zinkspray wiederherstellen.
NL Herstel de bescherming tegen corrosie met behulp van de zinkspray.
E Restablecer la protección contra la corrosión utilizando el cinc espray.
DK Beskyt mod rust ved brug af en zinkspray.
N Gjenopprette vernet mot rust ved bruk av sinkspray.
S Återställa skyddet mot rost med zinksprejen.
RUS Восстановить антикоррозийное покрытие при помощи распылителя цинка.
CN 恢复喷锌防腐保护。

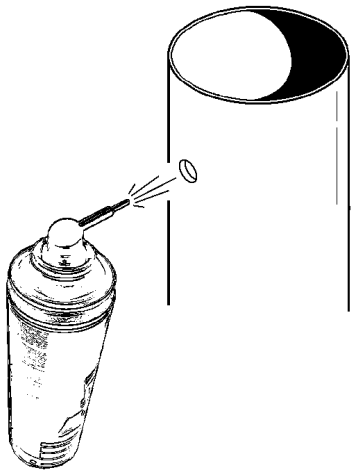

iGuzzini

1.154.611.00 IS00767/01

I Ripristinare la protezione contro la corrosione utilizzando lo zinco spray.
GB Restore protection against corrosion by spraying zinc.
F Rétablir la protection contre la corrosion à l'aide de zinc en bombe.
D Den Korrosionsschutz mit Zinkspray wiederherstellen.
NL Herstel de bescherming tegen corrosie met behulp van de zinkspray.
E Restablecer la protección contra la corrosión utilizando el cinc espray.
DK Beskyt mod rust ved brug af en zinkspray.
N Gjenopprette vernet mot rust ved bruk av sinkspray.
S Återställa skyddet mot rost med zinksprejen.
RUS Восстановить антикоррозийное покрытие при помощи распылителя цинка.
CN 恢复喷锌防腐保护。

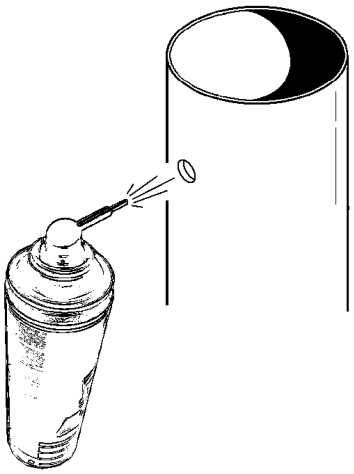

iGuzzini

1.154.611.00 IS00767/01

I Ripristinare la protezione contro la corrosione utilizzando lo zinco spray.
GB Restore protection against corrosion by spraying zinc.
F Rétablir la protection contre la corrosion à l'aide de zinc en bombe.
D Den Korrosionsschutz mit Zinkspray wiederherstellen.
NL Herstel de bescherming tegen corrosie met behulp van de zinkspray.
E Restablecer la protección contra la corrosión utilizando el cinc espray.
DK Beskyt mod rust ved brug af en zinkspray.
N Gjenopprette vernet mot rust ved bruk av sinkspray.
S Återställa skyddet mot rost med zinksprejen.
RUS Восстановить антикоррозийное покрытие при помощи распылителя цинка.
CN 恢复喷锌防腐保护。

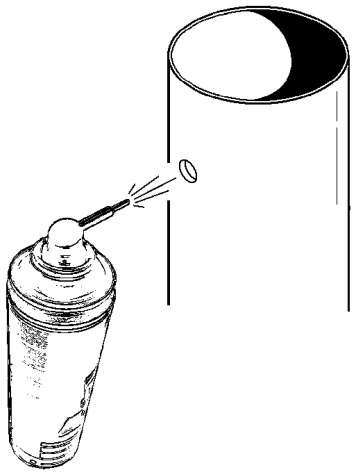

iGuzzini

1.154.611.00 IS00767/01
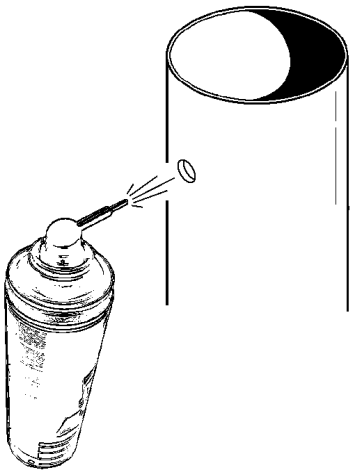
I Ripristinare la protezione contro la corrosione utilizzando lo zinco spray.
GB Restore protection against corrosion by spraying zinc.
F Rétablir la protection contre la corrosion à l'aide de zinc en bombe.
D Den Korrosionsschutz mit Zinkspray wiederherstellen.
NL Herstel de bescherming tegen corrosie met behulp van de zinkspray.
E Restablecer la protección contra la corrosión utilizando el cinc espray.
DK Beskyt mod rust ved brug af en zinkspray.
N Gjenopprette vernet mot rust ved bruk av sinkspray.
S Återställa skyddet mot rost med zinksprejen.
RUS Восстановить антикоррозийное покрытие при помощи распылителя цинка.
CN 恢复喷锌防腐保护。